ermetiq®

(EN) Circulation pump controller
Instructions manual

(RO) Controler pompa recirculare
Manual de instructiuni

(HU) Keringető szivattyú vezérlő
Felhasználói útmutató

(SK) Ovládač obehového čerpadla
Používateľská príručka

BAR-EPC89S





Dear user, Thank you for choosing the ERMETIQ circulation pump controller

•User Guide

This manual describes in detail the features of the products and the installation procedure. Please read all parts of this manual carefully before use. The Company reserves the right to make changes to the existing version without prior notice.

Before use

Upon receipt of the product, open the packaging if it is damaged, if the product specifications do not match the model you have selected, if there are specifications and / or other information that is not the same or if you are uncertain about directly contact your supplier. Explain the differences found. If you suspect that there are hidden dangers to installing this product, please do not install the product.

Installation and maintenance of the equipment may only be carried out by qualified personnel!

The controller EPC89S is designed to control the water recirculation pump in a central heating system or the pump of a domestic hot water tank. It can also be used as a safety thermostat. The controller will start or stop the pump depending on the temperatures measured by the sensor. The pump will start after the set temperature "C" is exceeded and will stop after the set temperature "U" is exceeded.

Technical Data

Input rated voltage 输入电压	230V±10%, 50/60Hz
Power consumption 功耗	2W
Max.load 最大负载	6A
Temp. measurement range 温度检测范围	0~99℃
Setpoint range 设置范围	5~80℃
Abient temp. 环境温度	-10 ~50℃
Sensor cable length 传感器长度	1.2m
Dimension 尺寸	155x70x36.5mm
Certification 认证	LVD EN60335-2-51, EN60730-1 EMC EN55014-1, EN55014-2, EN61000-3-2, EN61000-3-3

Product Introduction

1. Power indicator
2. Pump indicator
3. Display
4. + button
5. Menu button
6. - button
7. Sensor
8. Pump output
9. Main cable
10. On/off switch

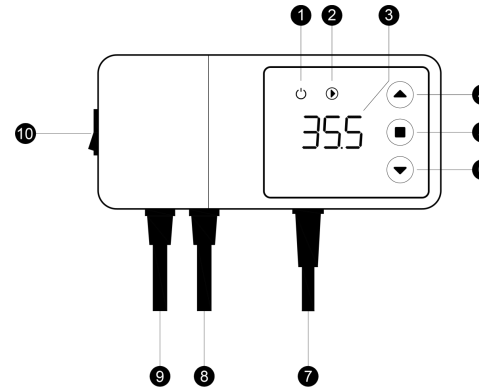

Operation

Generally, it displays sensor temp.

Press ■ button to switch from “C” -> “U”-> sensor temp. While letter “C” and “U” is flashing, change the setting value by ▲ and ▼, after setting done, press ■ for confirmation, at the same time, the buzzer will sound; it will back to sensor temp. display without operations in 4s.

Manual mode

Holding down ■ and ▼ buttons will manually turn on/off the output.

Protect function
Anti-stop protection :
This function prevents scale deposition outside the heating season.
The pump starts once every 14 days for 15 seconds.
Frost protection:
When sensor temperature below 5°C, the pump will start working.
Overheat protection:
When temperature exceed 90°C, the buzzer will alarm.

Error code

E1	sensor short circuit	Buzzer alarm, pump keep working until error removed.
E2	sensor broken	The pump keep working until error removed.

Wiring Diagram

1. For central heating pump

Note: Parameter “U” must be set to maximum value. The pump will start when the temperature sensor exceeds the value of the parameter "C".

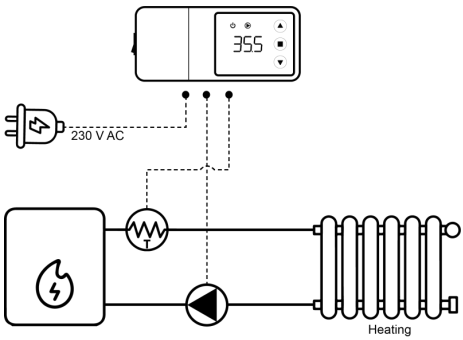

2. For domestic hot water pump

Note: Parameter "C" must be set to the minimum value. The pump will stop when the temperature sensor exceeds the value of parameter "U".

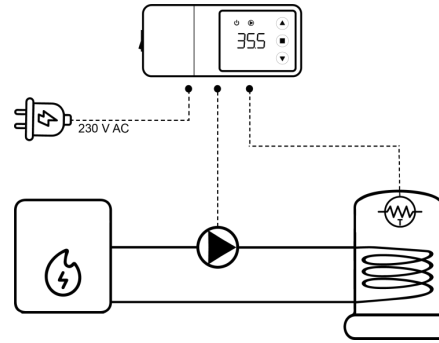

EN

Stimate utilizator, Vă mulțumim pentru că ați ales controlerul pentru pompa de circulație ERMETIQ

•Ghid de utilizare

Acest manual descrie în detaliu caracteristicile produselor și procedura de instalare. Vă rugăm să citiți cu atenție toate părțile acestui manual înainte de utilizare. Compania își rezervă dreptul de a efectua modificări la versiunea existentă fără notificare prealabilă.

Inainte de utilizare



La primirea produsului, deschideți ambalajul dacă acesta este deteriorat, dacă specificațiile produsului nu corespund modelului selectat, dacă există specificații și/sau alte informații care nu sunt identice sau dacă nu sunteți sigur, contactați direct furnizorul. Explicați diferențele constatate. Dacă suspectați că există pericole ascunse la instalarea acestui produs, vă rugăm să nu instalați produsul.

Instalarea și întreținerea echipamentului pot fi efectuate numai de către personal calificat!

Regulatorul EPC89S este conceput pentru a controla pompa de recirculare a apei dintr-un sistem de încălzire centrală sau pompa unui rezervor de apă caldă menajeră. Poate fi utilizat și ca termostat de siguranță. Regulatorul va porni sau opri pompa în funcție de temperaturile măsurate de senzor. Pompa va porni după depășirea temperaturii setate „C” și se va opri după depășirea temperaturii setate „U”.

Date tehnice

Tensiune nominală de intrare	230V±10%, 50/60Hz
Consum de energie	2W
Sarcină maximă	6A
Interval de măsurare a temperaturii	0~99℃
Interval de reglare a temperaturii	5~80℃
Temperatura ambientala	-10 ~50℃
Lungime cablu senzor	1.2m
Dimensiuni	155x70x36.5mm
Certificari	LVD EN60335-2-51, EN60730-1 EMC EN55014-1, EN55014-2, EN61000-3-2, EN61000-3-3

Prezentarea produsului

1. Indicator functionare controler
2. Indicator functionare pompa
3. Afisaj
4. Buton +
5. Buton meniu
6. Buton -
7. Senzor
8. Conectare pompa
9. Cablu alimentare
10. Comutator Pornit / Oprit

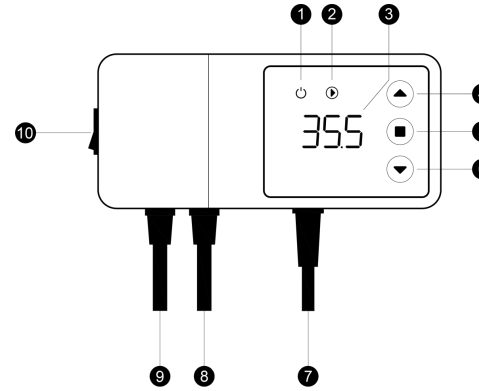

RO

Utilizare

În general, afișează temperatura detectata de senzor.

Apasati ■ pentru a schimba intre modurile de functionare “C” -> “U”-> . Cand “C” si “U” se aprind iintremitent, modificați valoarea setării apasand ▲ si ▼ dupa care apasati ■

În același timp, va suna semnalul sonor; se va reveni la afișajul temperaturii senzorului în 4 secunde fără nicio operațiune.

Mod manual

Ținând apăsat ■ și ▼, activati / dezactivati pmodul manual.

Funcție de protecție
Protecție anti-oprire:
Această funcție previne depunerea de calcar în afara sezonului de încălzire.
Pompa pornește o dată la 14 zile timp de 15 secunde.
Protecție la îngheț:
Când temperatura senzorului scade sub 5°C, pompa va începe să funcționeze.
Protecție la supraîncălzire:
Când temperatura depășește 90°C,se va declansa alarma.

Coduri de eroare

E1	Senzor scurtcircuitat	Porneste alarma, pompa continuă să funcționeze până la remedierea erorii.
E2	senzor defect	Pompa continuă să funcționeze până la remedierea erorii.

Diagrama conexiunilor electrice

1. Pentru sistemele de incalzire centrala

Nota:Parametrul „U” trebuie setat la valoarea maximă. Pompa va porni când senzorul de temperatură depășește valoarea parametrului „C”.

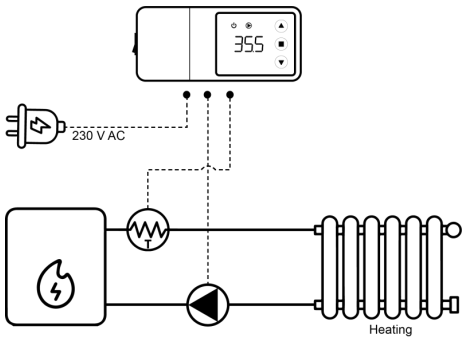

2. Pentru alimentarea cu apa calda menajera

Notă: Parametrul „C” trebuie setat la valoarea minimă. Pompa se va opri când senzorul de temperatură depășește valoarea parametrului „U”.

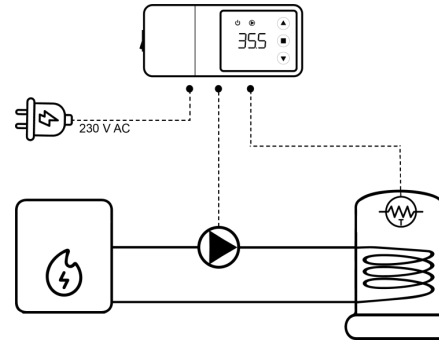

RO

Kedves felhasználó! Köszönjük, hogy az ERMETIQ keringető szivattyú vezérlőjét választotta.

•Felhasználói útmutató

Ez a kézikönyv részletesen leírja a termékek jellemzőit és a telepítési eljárást. Kérjük, használat előtt figyelmesen olvassa el a kézikönyv minden részét. A vállalat fenntartja a jogot, hogy előzetes értesítés nélkül módosítsa a meglévő verziót.

Használat előtt



A termék átvételekor nyissa ki a csomagolást, ha sérült, ha a termék specifikációi nem egyeznek meg a kiválasztott modellel, ha eltérés mutatkozik a specifikációkban és/ vagy egyéb információkban, vagy ha bizonytalan, vegye fel a kapcsolatot közvetlenül a szállítójával. Magyarázza el a talált különbségeket. Ha úgy gyanítja, hogy a termék telepítése rejtett veszélyekkel jár, kérjük, ne telepítse a terméket.

A berendezés telepítését és karbantartását csak szakképzett személyzet végezheti!

Ez a vezérlő a központi fűtési rendszer keringető szivattyújának vagy a használati melegvíz tartály szivattyújának vezérlésére szolgál. Biztonsági termosztátként is használható. A vezérlő a szenzor által mért hőmérséklet alapján indítja vagy állítja le a szivattyút. Amikor a hőmérséklet meghaladja a „C" beállított értéket, a szivattyú elindul; amikor a hőmérséklet meghaladja a „U" beállított értéket, a szivattyú leáll.

Műszaki adatok

Bemeneti feszültség	230V±10%, 50/60Hz
Teljesítményfelvétel	2W
Max. terhelés	6A
Hőmérséklet-érzékelési tartomány	0~99℃
Beállítási tartomány	5~80℃
Környezeti hőmérséklet	-10 ~50℃
Érzékelőkábel hossza	1.2m
Méretek	155x70x36.5mm
Tanúsítványok	LVD EN60335-2-51, EN60730-1 EMC EN55014-1, EN55014-2, EN61000-3-2, EN61000-3-3

Termékleírás

1.Tápellátásjelző
2.Szivattyú működésjelző
3.Kijelző
4.„+" gomb
5.Menü gomb
6.„–" gomb
7.Érzékelő
8.Szivattyúkimenet
9.Főkábel
10.Be-/kikapcsoló kapcsoló

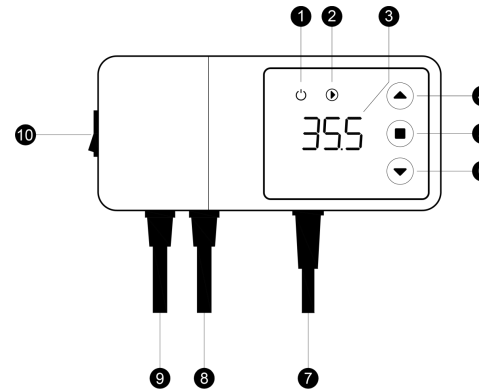

Működés

Általános információk a kijelzőről és beállításról:
Alapértelmezés szerint a kijelzőn az érzékelő által mért hőmérséklet látható.
A ■ gomb megnyomásával a kijelző a következő sorrendben vált: **„C” → „U” → érzékelő hőmérséklete.**
Amikor a **„C”** vagy **„U”** betű villog, a ▲ és ▼ gombokkal módosítható a beállított érték.
A beállítás megerősítéséhez nyomja meg ismét a gombot – ekkor egy hangjelzés hallható.
Ha 4 másodpercen belül nem történik semmilyen művelet, a kijelző automatikusan visszatér az érzékelő hőmérsékletének megjelenítéséhez.
Manuális mód
A ■ és ▼ gombok együttes lenyomásával a kimenet kézzel be- vagy kikapcsolható.

Védelmi funkciók
Keringetésvédelem (Anti-stop védelem):
Ez a funkció megakadályozza a vízkő lerakódását a fűtési szezonon kívül. A szivattyú 14 naponta egyszer automatikusan elindul, és 15 másodpercig működik.
Fagyvédelem:
Ha az érzékelő által mért hőmérséklet 5°C alá csökken, a szivattyú automatikusan elindul.
Túlmelegedés elleni védelem:
Ha a hőmérséklet meghaladja a 90°C-ot, a hangjelző riasztást ad.

Hibakódok

E1	Érzékelő rövidzárlat	Hangjelző riasztás, a szivattyú a hiba megszűnéséig folyamatosan működik.
E2	Érzékelő meghibásodás	A szivattyú a hiba megszűnéséig folyamatosan működik.

Bekötési rajz

1. Központi fűtéshez
Figyelem! Az „U” paramétert a maximális értékre kell beállítani.
Amikor a hőmérséklet érzékelő által mért érték meghaladja a „C” paramétert, a szivattyú elindul.

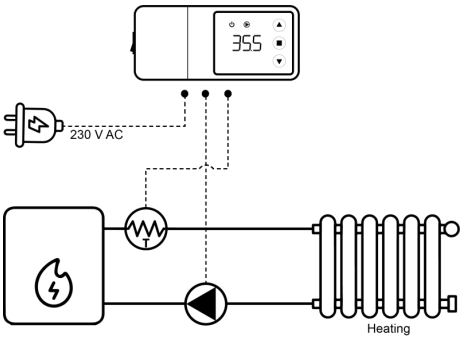

2. Használati melegvízhez
Figyelem! A „C” paramétert a minimális értékre kell beállítani.
Amikor a hőmérséklet érzékelő által mért érték meghaladja az „U” paramétert, a szivattyú leáll.

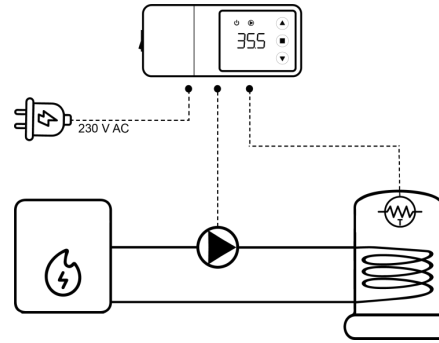

HU

Vážený používateľ, ďakujeme, že ste si vybrali regulátor obehového čerpadla ERMETIQ

•Používateľská príručka

Táto príručka podrobne popisuje vlastnosti produktov a postup inštalácie. Pred použitím si pozorne prečítajte všetky časti tejto príručky. Spoločnosť si vyhradzuje právo na zmeny v existujúcej verzii bez predchádzajúceho upozornenia.

Pred použitím



Po prijatí produktu otvorte obal, ak je poškodený, ak sa špecifikácie produktu nezhodujú s vami vybraným modelom, ak existujú špecifikácie a/alebo iné informácie, ktoré nie sú rovnaké, alebo ak si nie ste istí, kontaktujte priamo svojho dodávateľa. Vysvetlite zistené rozdiely. Ak máte podozrenie, že pri inštalácii tohto produktu existujú skryté nebezpečenstvá, produkt neinštalujte.

Inštaláciu a údržbu zariadenia smie vykonávať iba kvalifikovaný personál!

Tento ovládač slúži na riadenie obehového čerpadla centrálneho vykurovacieho systému alebo čerpadla zásobníka úžitkovej teplej vody. Môže sa použiť aj ako bezpečnostný termostat. Ovládač zapína alebo vypína čerpadlo na základe teploty meranej snímačom. Keď teplota presiahne nastavenú hodnotu „C“, čerpadlo sa zapne; keď teplota presiahne nastavenú hodnotu „U“, čerpadlo sa vypne.

Technické údaje

Vstupné napätie	230V±10%, 50/60Hz
Spotreba energie	2W
Maximálne zaťaženie	6A
Rozsah merania teploty	0~99℃
Rozsah nastavenia teploty	5~80℃
Okolitá teplota	–10 až 50°C
Dĺžka kábla snímača	1.2m
Rozmery zariadenia	155x70x36.5mm
Certifikácia	LVD EN60335-2-51, EN60730-1 EMC EN55014-1, EN55014-2, EN61000-3-2, EN61000-3-3

Popis produktu

1. Indikátor napájania
2. Indikátor prevádzky čerpadla
3. Displej
4. Tlačidlo „+“
5. Tlačidlo menu
6. Tlačidlo „–“
7. Snímač
8. Výstup pre čerpadlo
9. Hlavný kábel
10. Hlavný vypínač

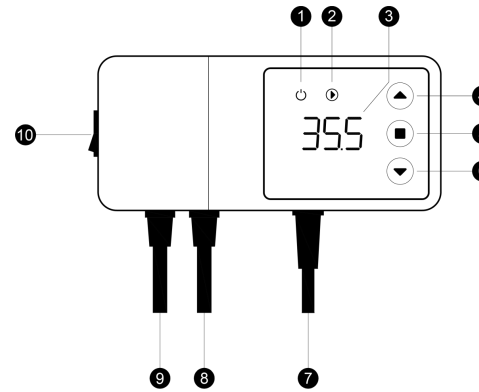

Prevádzka

Všeobecné informácie o displeji a nastavení: V predvolenom režime sa na displeji zobrazuje teplota meraná snímačom. Stlačením tlačidla ■ sa displej prepína v poradí: „C“ → „U“ → teplota snímača. Keď bliká písmeno „C“ alebo „U“, nastavenú hodnotu možno upraviť pomocou tlačidiel ▲ a ▼ . Na potvrdenie nastavenia stlačte opäť tlačidlo ■ - ozve sa zvukový signál. Ak sa do 4 sekúnd nevykoná žiadna akcia, displej sa automaticky vráti k zobrazeniu teploty snímača.

Manuálny režim

Súčasným stlačením tlačidiel ■ a ▼ je možné výstup manuálne zapnúť alebo vypnúť.

Ochranné funkcie

Ochrana proti zastaveniu (Anti-stop): Zabraňuje usadzovaniu vodného kameňa mimo vykurovacej sezóny. Čerpadlo sa automaticky spustí raz za 14 dní a pracuje 15 sekúnd.

Ochrana proti zamrznutiu: Ak teplota meraná snímačom klesne pod 5°C, čerpadlo sa automaticky spustí.

Ochrana proti prehriatiu: Ak teplota presiahne 90°C, zaznie výstražný zvukový signál.

Chybové kódy

Kód	Popis chyby	Reakcia systému
E1	Skrat snímača	Zvuková výstraha, čerpadlo pracuje nepretržite
E2	Porucha snímača	Čerpadlo pracuje nepretržite až do odstránenia chyby

Schéma zapojenia

1. Pre centrálne vykurovanie

Upozornenie: Parameter „U“ musí byť nastavený na maximálnu hodnotu. Keď teplota meraná snímačom presiahne hodnotu „C“, čerpadlo sa zapne.

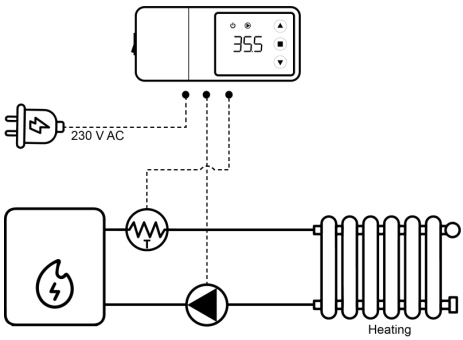

2. Pre úžitkovú teplú vodu

Upozornenie: Parameter „C“ musí byť nastavený na minimálnu hodnotu. Keď teplota meraná snímačom presiahne hodnotu „U“, čerpadlo sa vypne.

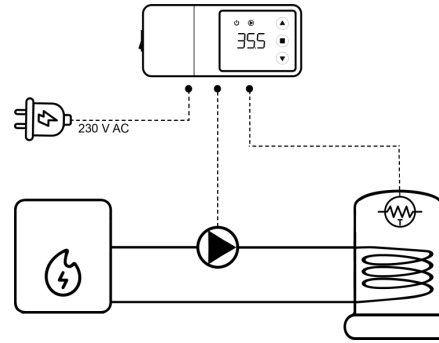

SK



Helpful. Useful. Durable.

Helpful. Useful. Durable.

IMPORTATOR: EVERPRO INTERNATIONAL CONSTRUCTION SRL
RO15107294; J23/2697/2002
Sos. Bucuresti-Urziceni Nr. 8A, Afumati, Ilfov
Tel: +40213505273/74: Fax: +40213505275; web: www.everpro.ro

Importőr: Euro Warehouse Kft.
1097 Budapest, Illatos út 38
Tel: +36-70/630-9852; +36-70/907-5121
E-mail:office@eurowarehouse.hu www.eurowarehouse.hu