Cast iron pump hydrophore
Instructions manual

Hidrofor pompa fonta
Manual de instructiuni

Házi vízmű, házi vízellátó hidrofor szivattyúk
Felhasználói útmutató

BAR-JET80/24
BAR-JET90/24
BAR-JET100/24
BAR-TDP370/24



Dear user, Thank you for choosing the ERMETIQ hydrophore

•User Guide

This manual describes in detail the features of the products and the installation procedure. Please read all parts of this manual carefully before use. The Company reserves the right to make changes to the existing version without prior notice.

Before use



Upon receipt of the product, open the packaging if it is damaged, if the product specifications do not match the model you have selected, if there are specifications and / or other information that is not the same or if you are uncertain about directly contact your supplier. Explain the differences found. If you suspect that there are hidden dangers to installing this product, please do not install the product.

Installation and maintenance of the equipment may only be carried out by qualified personnel!

Safety general instructions

This manual contains basic instructions to be performed during pump installation, operation and maintenance. Therefore, before installation and commissioning, these should always be studied by the appropriate personnel and the owner of the equipment.

The personnel performing the installation, operation, maintenance of the equipment must have the appropriate qualification. Maintenance personnel responsibilities must be determined by the owner. The owner must read and understand all the instructions contained in this manual.

Failure to follow the following safety requirements can lead to dangerous consequences for human health and life, endangering the environment and equipment, as well as invalidating any claim for compensation for the damage caused.

• People who have not studied this manual are not allowed to use the pump.
• Do not allow children to use or play with the equipment;
• It is forbidden to use the pump in swimming pools, swimming pools or water ponds for animals;
• Do not use the pump with the electric cable or the damaged plug;
• The supply is made to a 220V / 50Hz network;
• It is forbidden to lift, transport, pull pump from the power cord;
• All electrical connections must be protected from moisture or possible flooding;
• The connection to the electrical network is made respecting the security norms, only by the qualified persons in this sense;
• Disconnect the pump from the mains during the repair or maintenance operations;
• After completion of the repair work, all protective and safety devices must be reinstalled;
• In case of failure of the pump during the warranty period, the repairs will be performed only in the authorized services;
• Only original parts are used for repair. The use of parts from other manufacturers can lead to the decline of liability in case of consequences resulting from this cause;

• The maximum allowed values specified in the technical book must not be exceeded;
• The pumping of flammable or explosive liquids, high water content of sand or any abrasive particles, harsh chemicals, water from road leaks, or car washes is prohibited.
• It is not allowed to operate the pump in dry mode (without water)
• Connects to an electrical installation connected to the ground (grounding);
• Do not allow water to freeze inside the pump.
• The reliability and life of the pump depend on the correctness of its choice according to your needs, as well as on the instructions in this manual are respected.

Intended use

The hydrophore is designed for the water supply of households. It is used only according to the purpose for which it was designed. The user is responsible for damages resulting from improper use.

Technical data

BAR-JET80/24

SUC. MAX. - 9m	H 40 m	Q. 42L/min
1 Mot. - 220 V	50 Hz	C - 10 uF
0.8 KW - 0.8 Hp	2850 Rpm	Pressure tank: 24 L

BAR-JET90/24

SUC. MAX. - 9m	H 45 m	Q. 48L/min
1 Mot. - 220 V	50 Hz	C - 12 uF
1 KW - 1 Hp	2850 Rpm	Pressure tank: 24 L

BAR-JET100/24

SUC. MAX. - 9m	H 50 m	Q. 52L/min
1 Mot. - 220 V	50 Hz	C - 16 uF
1.1 KW - 1 Hp	2850 Rpm	Pressure tank: 24 L

BAR-TDP370/24

SUC. MAX. - 9m	H 50 m	Q. 52L/min
1 Mot. - 220 V	50 Hz	C - 16 uF
1.1 KW - 1 Hp	2850 Rpm	Pressure tank: 24 L

The connection to the electrical network is made by a cable provided with a grounded plug! In case of damage to the power cable, it will be replaced by a specialized electrician!

EN

Installation and use



• Before carrying out any operations, make sure that the pump is disconnected from the power supply, thus eliminating the risk of accidental starting

Putting into service

In the suction pipe, it is recommended to use a siphon / check valve with a sieve.
The diameter of the pipe must be at least 1". In the case of a suction height of more than 1 m, it is recommended to use a pipe with a diameter of 1-1/4".
Mount the siphon at the lower end of the suction pipe. Fix the pipe going up from the water outlet to the water pump.
The suction pipe must be linear, without loops, and in no case should it pass higher than the suction hole of the pump. (Air bubbles can be produced that can affect the correct functioning of the hydrophore).
Both the suction pipe and the discharge pipe must be installed in such a way that no mechanical pressure or twisting occurs on the hydrophore.
The siphon must be submerged deep enough in the water, so as to avoid the empty operation of the pump due to the drop in the water level.
Pay special attention to the tightness of the installation! Water leaks can affect the correct functioning of the hydrophore.
The diameter of the discharge pipe must be at least 3/4", but not larger than the diameter of the suction pipe.
The connection to the electrical network (220V/50Hz.) will be made through a socket with protection and a fuse of at least 10A.
The pump's electric motor has a thermal protection relay built into the winding.

Use

Place the hydrophore on a flat and stable surface.
Fill the pump with water through the priming hole.
Open the exhaust/discharge pipe.
Connect the hydrophore to the electrical network following the instructions in this manual.
The hydrophore starts, and the suction process can last up to 5 minutes at the maximum depth specified in the technical data.
When the pressure reaches 3.5 bar, the pump stops automatically.
Due to the consumption of water in the tank, the pressure drops. When the pressure reaches 1.5 bar, the pump starts automatically.
For storage, in case of non-use for a longer period, or in winter if it cannot be protected against frost, wash the hydrophore with clean water, empty it completely and store it in a dry place.

Stimate utilizator, Vă mulțumim că ați ales hidroforul ERMETIQ

•Manualul utilizatorului

Acest manual descrie în detaliu caracteristicile produselor și procedura de instalare. Vă rugăm să citiți cu atenție toate părțile acestui manual înainte de utilizare. Compania își rezervă dreptul de a face modificări versiunii existente fără notificare prealabilă.

Înainte de utilizare



La primirea produsului, deschideți ambalajul dacă acesta este deteriorat, dacă specificațiile produsului nu se potrivesc cu modelul pe care l-ați selectat, dacă există specificații și/sau alte informații care nu sunt aceleași sau dacă nu sunteți sigur că este produsul pe care l-ati comandat contactați furnizorul. Explicați diferențele constatate. Dacă bănuiți că există pericole ascunse la instalarea acestui produs, vă rugăm să nu instalați produsul.

Instalarea și întreținerea echipamentului poate fi efectuată numai de personal calificat!

Instrucțiuni generale de siguranță

Acest manual conține instrucțiuni de bază care trebuie efectuate în timpul instalării, exploatării și întreținerii pompei. Prin urmare, înainte de instalare și punere în funcțiune, acestea trebuie întotdeauna studiate de personalul corespunzător și de proprietarul echipamentului.

Personalul care efectuează instalarea, exploatarea, întreținerea echipamentului trebuie să aibă calificarea corespunzătoare. Responsabilitățile personalului de întreținere trebuie stabilite de proprietar.

Proprietarul trebuie să citească și să înțeleagă toate instrucțiunile conținute în acest manual.

Nerespectarea următoarelor cerințe de siguranță poate duce la consecințe periculoase pentru sănătatea și viața umană, punând în pericol mediul și echipamentele, precum și invalidarea oricărei cereri de despăgubire pentru prejudiciul cauzat.

• Persoanele care nu au studiat acest manual nu au voie să folosească pompa.
• Nu permiteți copiilor să folosească sau să se joace cu echipamentul;
• Este interzisa folosirea pompei in piscine, piscine sau iazuri de apa pentru animale;
• Nu folosiți pompa cu cablul electric sau ștecherul deteriorat;
• Alimentarea se face la o retea de 220V / 50Hz;
• Este interzisă ridicarea, transportul, tragerea pompei din cablul de alimentare;
• Toate conexiunile electrice trebuie protejate de umezeală sau posibile inundații;
• Racordarea la reteaua electrica se face respectand normele de securitate, numai de catre persoanele calificate in acest sens;
• Deconectați pompa de la rețea în timpul operațiunilor de reparație sau întreținere;
• După finalizarea lucrărilor de reparație, toate dispozitivele de protecție și siguranță trebuie reinstalate;
• In cazul defectarii pompei in perioada de garantie, reparatiile se vor efectua numai in serviciile autorizate;
• Pentru reparaţii se folosesc numai piese originale. Utilizarea de piese de la alți producători poate duce la declinarea răspunderii în cazul consecințelor rezultate din această cauză;

• Nu trebuie depăşite valorile maxime admise specificate în cartea tehnică;
• Este interzisă pomparea de lichide inflamabile sau explozive, conținutul ridicat de apă de nisip sau orice particule abrazive, substanțe chimice dure, apă din scurgeri de drum sau spălătorii auto.
• Nu este permisă funcționarea pompei în regim uscat (fără apă)
• Se conectează la o instalație electrică conectată la pământ (împământare);
• Nu lăsați apa să înghețe în interiorul pompei.
• Fiabilitatea și durata de viață a pompei depind de corectitudinea alegerii acesteia în funcție de nevoile dumneavoastră, precum și de respectarea instrucțiunilor din acest manual.

Domeniul de utilizare

Hidroforul este conceput pentru alimentarea cu apă a gospodăriilor. Hidroforul trebuie folosit numai conform scopului pentru care a fost conceput. Utilizatorul este responsabil pentru daunele rezultate din utilizarea necorespunzătoare.

Date tehnice

BAR-JET80/24

SUC. MAX. - 9m	H 40 m	Q. 42L/min
1 Mot. - 220 V	50 Hz	C - 10 uF
0.8 KW - 0.8 Hp	2850 Rpm	Pressure tank: 24 L

BAR-JET90/24

SUC. MAX. - 9m	H 45 m	Q. 48L/min
1 Mot. - 220 V	50 Hz	C - 12 uF
1 KW - 1 Hp	2850 Rpm	Pressure tank: 24 L

BAR-JET100/24

SUC. MAX. - 9m	H 50 m	Q. 52L/min
1 Mot. - 220 V	50 Hz	C - 16 uF
1.1 KW - 1 Hp	2850 Rpm	Pressure tank: 24 L

BAR-TDP370/24

SUC. MAX. - 9m	H 50 m	Q. 52L/min
1 Mot. - 220 V	50 Hz	C - 16 uF
1.1 KW - 1 Hp	2850 Rpm	Pressure tank: 24 L

Racordarea la reteaua electrica se face printr-un cablu prevazut cu stecher cu impamantare!
In caz de deteriorare a cablului de alimentare, acesta va fi inlocuit de un electrician specializat!

Installation and use

- Before carrying out any operations, make sure that the pump is disconnected from the power supply, thus eliminating the risk of accidental starting

Putting into service

In the suction pipe, it is recommended to use a siphon / check valve with a sieve.
The diameter of the pipe must be at least 1". In the case of a suction height of more than 1 m, it is recommended to use a pipe with a diameter of 1-1/4".
Mount the siphon at the lower end of the suction pipe. Fix the pipe going up from the water outlet to the water pump.
The suction pipe must be linear, without loops, and in no case should it pass higher than the suction hole of the pump. (Air bubbles can be produced that can affect the correct functioning of the hydrophore).
Both the suction pipe and the discharge pipe must be installed in such a way that no mechanical pressure or twisting occurs on the hydrophore.
The siphon must be submerged deep enough in the water, so as to avoid the empty operation of the pump due to the drop in the water level.
Pay special attention to the tightness of the installation! Water leaks can affect the correct functioning of the hydrophore.
The diameter of the discharge pipe must be at least 3/4", but not larger than the diameter of the suction pipe.
The connection to the electrical network (220V/50Hz.) will be made through a socket with protection and a fuse of at least 10A.
The pump's electric motor has a thermal protection relay built into the winding.

Use

Place the hydrophore on a flat and stable surface.
Fill the pump with water through the priming hole.
Open the exhaust/discharge pipe.
Connect the hydrophore to the electrical network following the instructions in this manual.
The hydrophore starts, and the suction process can last up to 5 minutes at the maximum depth specified in the technical data.
When the pressure reaches 3.5 bar, the pump stops automatically.
Due to the consumption of water in the tank, the pressure drops. When the pressure reaches 1.5 bar, the pump starts automatically.
For storage, in case of non-use for a longer period, or in winter if it cannot be protected against frost, wash the hydrophore with clean water, empty it completely and store it in a dry place.

Kedves felhasználó! Köszönjük, hogy az ERMETIQ hidrofort választotta!

•Használati útmutató

Ez a kézikönyv részletesen leírja a termék funkcióit és telepítési eljárásait. Kérjük, használat előtt figyelmesen olvassa el a kézikönyv minden részét. A cég fenntartja a jogot a meglévő verziók előzetes értesítés nélküli módosítására.

Használat előtt



Termék átvételekor kérjük, csomagolja ki, ha a termék sérült, ha a termék specifikációi nem egyeznek az Ön által kiválasztott modellel, ha a specifikációk és/vagy egyéb információk nem egyeznek, vagy ha nem biztos abban, hogy felvegye a kapcsolatot az ügyfélszolgálattal közvetlenül. Magyarázza el a talált különbségeket. Ha azt gyanítja, hogy a termék telepítése veszélybe kerülhet, kérjük, ne telepítse ezt a terméket.

A készülék üzembe helyezését és karbantartását csak szakképzett személy végezheti!

Általános biztonsági utasítások

Ez a kézikönyv alapvető utasításokat tartalmaz, amelyeket a szivattyú telepítése, üzemeltetése és karbantartása során be kell tartani. Ezért a telepítés és üzembe helyezés előtt mindig tájékozódjon a megfelelő személyzettel és a berendezés tulajdonosával.

A berendezés telepítését, üzemeltetését és karbantartását végző személyzetnek megfelelő képzettséggel kell rendelkeznie. A karbantartó személyzet felelősségét a tulajdonos határozza meg. A tulajdonosoknak el kell olvasniuk és meg kell érteniük a kézikönyvben található összes utasítást.

Az alábbiakban felsorolt biztonsági előírások be nem tartása veszélyes következményekkel járhat az emberi egészségre és életre, veszélyeztetheti a környezetet és a berendezéseket, és érvényteleníthet a kárigényeket.

Azok a személyek, akik nem olvasták el ezt a kézikönyvet, ne használják a szivattyút.

• Ne engedje, hogy gyerekek használják vagy játsszanak a berendezéssel;

• Tilos a szivattyút úszómedencékben, úszómedencékben vagy állatok számára fenntartott vízi tavakban használni;

• Ne használja a szivattyút az elektromos kábellel vagy a sérült csatlakozódugóval;

• A betáplálás 220V / 50Hz hálózatra történik;

• Tilos a szivattyút felemelni, szállítani, a tápkábelről lehúzni;

• Minden elektromos csatlakozást védeni kell a nedvességtől vagy az esetleges elárasztástól;

• Az elektromos hálózatra való csatlakozást a biztonsági előírások betartásával, csak ilyen értelemben szakképzett személyek végezhetik;

• A javítási vagy karbantartási műveletek során válassza le a szivattyút a hálózatról;

• A javítási munkák befejezése után minden védő- és biztonsági berendezést vissza kell szerelni;

• Ha a szivattyú a garanciális időszak alatt meghibásodik, a javítást csak az erre felhatalmazott szervizben végezzük;

• A javításhoz csak eredeti alkatrészeket használnak. Más gyártótól származó alkatrészek használata az ebből eredő következmények esetén a felelősség csökkenéséhez vezethet;

• A műszaki könyvben megadott maximális megengedett értékeket nem szabad túllépni;
• Tilos gyúlékony vagy robbanásveszélyes folyadékok, magas víztartalmú homok vagy bármilyen dörzsölő részecskék, erős vegyszerek, közúti szivárgásokból származó víz vagy autómosó szivattyúzása.
• A szivattyút nem szabad száraz üzemmódban (víz nélkül) üzemeltetni.
• Földeléssel (földelés) csatlakoztatott elektromos rendszerhez csatlakozik;
• Ne hagyja, hogy a víz megfagyjon a szivattyú belsejében.
• A szivattyú megbízhatósága és élettartama attól függ, hogy helyesen választották-e az Ön igényeinek megfelelően, valamint a jelen kézikönyv utasításait be kell tartani.

lehetséges felhasználása

The hydrophore is designed for the water supply of households. It is used only according to the purpose for which it was designed. The user is responsible for damages resulting from improper use.

Leírás

BAR-JET80/24

SUC. MAX. - 9m	H 40 m	Q. 42L/min
1 Mot. - 220 V	50 Hz	C - 10 uF
0.8 KW - 0.8 Hp	2850 Rpm	Pressure tank: 24 L

BAR-JET90/24

SUC. MAX. - 9m	H 45 m	Q. 48L/min
1 Mot. - 220 V	50 Hz	C - 12 uF
1 KW - 1 Hp	2850 Rpm	Pressure tank: 24 L

BAR-JET100/24

SUC. MAX. - 9m	H 50 m	Q. 52L/min
1 Mot. - 220 V	50 Hz	C - 16 uF
1.1 KW - 1 Hp	2850 Rpm	Pressure tank: 24 L

BAR-TDP370/24

SUC. MAX. - 9m	H 50 m	Q. 52L/min
1 Mot. - 220 V	50 Hz	C - 16 uF
1.1 KW - 1 Hp	2850 Rpm	Pressure tank: 24 L

A hálózathoz való csatlakozás földelő csatlakozós kábelen keresztül történik! Ha a tápkábel megsérül, villanyszerelő cseréli ki!

Telepítés és használa 

• Miel tt bármilyen munkát végezne, gy z djön meg arról, hogy a szivattyút leválasztotta a hálózatról, hogy elkerülje a véletlen beindítást

Üzembe helyezés

A szívóvezetékben sz· r· vel ellátott szifon/visszacsapó szelep használata javasolt. A cs· vezeték átmér· je legalább 1" 1 m-nél nagyobb szívómagasság esetén 1-1/4" átmér· j· csövek ajánlottak.

• Szerelje fel a szifont a szívócső alsó végére. Rögzítse a csövet a vízkimenettől a vízszivattyúig.

• A szívócsőnek egyenesnek, hurkok nélkül kell lennie, és semmi esetre sem lehet magasabb, mint a szivattyú szívóereje. (Levegőbuborékok képződhetnek, amelyek befolyásolhatják a vízbázis megfelelő működését).

• A szívó- és nyomócsöveket úgy kell elhelyezni, hogy a vízhordozón ne keletkezzen mechanikai igénybevétel vagy csavarodás.

• A szifont elég mélyen a vízbe kell meríteni, hogy elkerülje a szivattyú kiszáradását a vízszint csökkenése miatt.

• Különös figyelmet kell fordítani az összeszerelés tömítettségére! A vízszivárgás befolyásolja a vízbázis normál működését.

• A nyomócső átmérője legalább 3/4" legyen, de nem nagyobb, mint a szívócső átmérője.

• Csatlakoztassa a hálózathoz (220V/50Hz) egy védett aljzaton keresztül, legalább 10A-es biztosítékkal.

• A szivattyú motorjának tekercsébe hővédő relé van beépítve.

Használat

Helyezze a szárnyashajót sima és stabil felületre.

Töltse fel a szivattyút vízzel a töltőnyíláson keresztül.

Nyissa ki a kipufogó/leeresztő csövet.

Csatlakoztassa a Hydroforce-ot a rácshoz a kézikönyvben leírtak szerint.

Megindul a víztömeg és a szívási folyamat legfeljebb 5 percig tart a műszaki adatokban megadott maximális mélységben.

A szivattyú automatikusan leáll, ha a nyomás eléri a 3,5 bar-t.

A tartályban lévő vízfogyasztás miatt a nyomás csökken. A szivattyú automatikusan elindul, ha a nyomás eléri az 1,5 bar-t.

Tároláskor, ha hosszabb ideig nem használja, vagy télen, ha nem védhető a fagytól, tiszta vízzel tisztítsa meg a Hydrophort, ürítse ki teljesen, és tárolja száraz helyen.

BAR-JET80/24
BAR-JET90/24
BAR-JET100/24

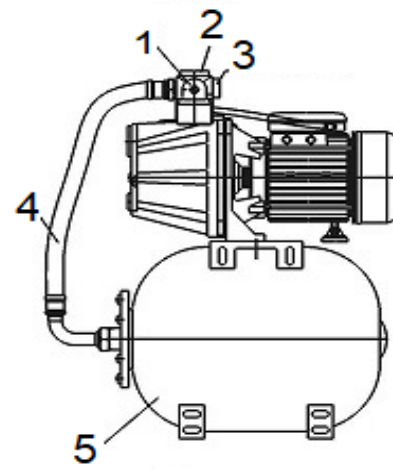

BAR-TDP370/24

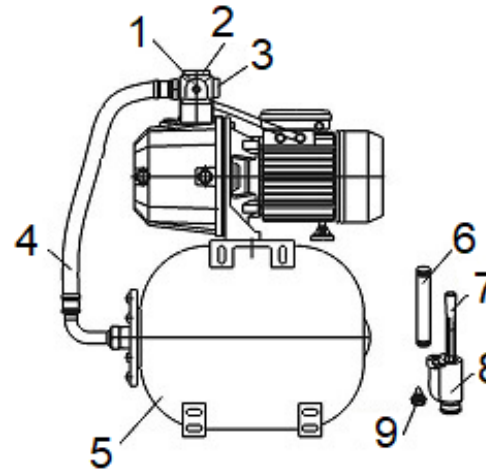

(EN)	(RO)	(HU)
1. Pressure switch	1.Presostat	1. Nyomáskapcsoló
2.5-way connection	2.Racord cu 5 cai	2. 5 utas csatlakozás
3. Manometer	3.Mamometru	3. Nyomásmérő
4. Anti-vibration connection	4.Racord antivibrant	4. Rezgéscsillapító csatlakozás
5. Vessel with EPDM membrane	5.Vas cu membrana EPDM	5. EPDM membrán tartály
6. Steel tube	6.Tub din otel	6. Acélcső
7. Venturi tube	7.Tub Venturi	7. Venturi cső
8. Ejector	8.Ejector	8. Testőr
9. Nozzle	9.Duza	9. Fúvóka

Helpful. Useful. Durable.



IMPORTATOR: EVERPRO INTERNATIONAL CONSTRUCTION SRL
RO15107294; J23/2697/2002
Sos. Bucuresti-Urziceni Nr. 8A, Afumati, Ilfov
Tel: +40213505273/74: Fax: +40213505275; web: www.everpro.ro

Importőr: Euro Warehouse Kft.
1097 Budapest, Illatos út 38
Tel: +36-70/630-9852; +36-70/907-5121
E-mail:office@eurowarehouse.hu www.eurowarehouse.hu