ermetiq®

Pressure testing pump 25 bar
Instructions manual

Pompa testare etanseitate instalatii 25 bar
Manual de instructiuni

Nyomásvizsgáló szivattyú 25 bar
Felhasználói útmutató

Помпа за тестване на налягане 25 bar
Ръководство с инструкции

BAR-PT25
BAR-PT25B



Dear user, Thank you for choosing the ERMETIQ Pressure testing pump

•User Guide

This manual describes in detail the features of the products and the installation procedure. Please read all parts of this manual carefully before use. The Company reserves the right to make changes to the existing version without prior notice.

Before use



Upon receipt of the product, open the packaging if it is damaged, if the product specifications do not match the model you have selected, if there are specifications and / or other information that is not the same or if you are uncertain about directly contact your supplier. Explain the differences found. If you suspect that there are hidden dangers to installing this product, please do not install the product.

Installation and maintenance of the equipment may only be carried out by qualified personnel!

Safety general instructions

This manual contains basic instructions to be performed during pump installation, operation and maintenance. Therefore, before installation and commissioning, these should always be studied by the appropriate personnel and the owner of the equipment.

The personnel performing the installation, operation, maintenance of the equipment must have the appropriate qualification. Maintenance personnel responsibilities must be determined by the owner. The owner must read and understand all the instructions contained in this manual.

Failure to follow the following safety requirements can lead to dangerous consequences for human health and life, endangering the environment and equipment, as well as invalidating any claim for compensation for the damage caused.

• People who have not studied this manual are not allowed to use the pump.
• Do not allow children to use or play with the equipment;
• It is forbidden to use the pump by persons with physical and mental problems
• In case of failure of the pump during the warranty period, please contact the authorized services;
• Only original parts are used for repair. The use of parts from other manufacturers can lead to the decline of liability in case of consequences resulting from this cause;
• The maximum allowed values specified in the technical book must not be exceeded;
• The pumping of flammable or explosive liquids, high water content of sand or any abrasive particles, harsh chemicals, water from road leaks, or car washes is prohibited.
• The reliability and life of the pump depend on the correctness of its choice according to your needs, as well as on the instructions in this manual;

1. Manometer
2. Piston drive lever
3. Exhaust hose
4. O-ring gasket
5. Piston lubrication area
6. Pressure release hole
7. Piston
8. Directional valve
9. Tank
10. Absorption pipe

INSTRUCTIONS FOR USE

1. Connect the exhaust hose to the installation you want to check. (Attention!! connect tightly)
2. Close the pressure release hole.
3. Fill the tank with clean water and activate the piston, moving the lever up and down thus adding pressure to the installation.
4. When the needle of the manometer has reached the desired pressure, stop the handling of the lever, thus the piston no longer adds pressure.
5. After you have stopped adding pressure, if the pressure gauge does not indicate a drop in pressure, this proves that the installation is sealed. If the pressure gauge indicates a drop in pressure, it indicates that the installation has leaks.

DEFECTS AND REMEDY METHODS

(a) When the lever is actuated, water does not enter the installation
1. Check if the suction pipe is not clogged with impurities
2. Check if the pressure release hole screw is not too tight
(b) The lever cannot be moved up or down
1. Check if the screw of the pressure release hole is not too tight
2. Check if the sealing gasket is not damaged.
3. Check if the check valve is working.
(c) The pressure indicated by the manometer is not stable
1. Check the sealing gasket. If it shows damage, replace it.
2. Check if there are leaks at the level of the pressure gauge (replace the gasket
3. The pressure gauge has failed, replace it.

Stimate utilizator, vă mulțumim pentru alegerea pompei pentru testarea etanseitatii instalatii ERMETIQ

•Manual de utilizare

Acest manual descrie în detaliu funcționarea produsului și modul de instalare. Înainte de utilizare, citiți cu atenție toate părțile acestui manual. Compania își rezervă dreptul de a modifica versiunea existentă fără notificare prealabilă.

Inainte de utilizare



Deschideți ambalajul după primirea produsului, în funcție de aspectul ambalajului, dacă acesta este deteriorat, dacă informațiile despre produs nu se potrivesc cu modelul selectat, dacă există specificații și / sau alte informații care nu se potrivesc sau există incertitudine, vă rugăm să contactați imediat furnizorul. Explicați neconformitățile găsite. Dacă aveți suspiciuni cu privire la pericolele ascunse ale instalării produsului, vă rugăm să nu instalați produsul.

Instalarea și întreținerea echipamentelor trebuie efectuată doar de catre personal calificat!

Instructiuni generale de siguranta

Acest manual conține instrucțiuni de bază ce trebuie respectate în timpul instalării, funcționării și întreținerii pompei. Prin urmare, înainte de instalare și punere în funcțiune, acestea ar trebui să fie întotdeauna studiate de personalul corespunzător și de proprietarul echipamentului.
Personalul care efectuează instalarea, operarea, întreținerea echipamentului trebuie să aibă calificarea corespunzătoare. Responsabilitățile personalului de întreținere trebuie să fie stabilite de proprietar. Proprietarul trebuie să citească și să înțeleagă toate instrucțiunile conținute în acest manual.
Nerespectarea următoarelor cerințe de siguranță poate duce la consecințe periculoase pentru sănătatea și viața umană, punând în pericol mediul și echipamentele, precum și invalidarea oricărei cereri de compensare pentru pagubele cauzate.

• Persoanele care nu au studiat acest manual nu au voie să utilizeze pompa.
• Nu permiteți copiilor să folosească sau să se joace cu echipamentul;
• Este interzisă utilizarea pompei de către persoane cu probleme fizice și psihice;
• În caz de avarie a pompei în perioada de garanție, va rugam contactati service-urile autorizate;
• Pentru reparații se folosesc doar piese originale. Utilizarea pieselor de la alți producători duce la neasumarea răspunderii în cazul consecintelor rezultate din această cauză;
• Valorile maxime permise specificate în cartea tehnică nu trebuie depășite;
• Este interzisă pomparea lichidelor inflamabile sau explozive, apă cu continut ridicat de nisip sau orice particule abrazive, substanțe chimice dure, apă provenită din scurgeri rutiere sau spălări auto.
• Fiabilitatea și durata de viață a pompei depind de corectitudinea alegerii sale în funcție de nevoile dvs., precum și de intelegerea instrucțiunilor din acest manual;

1.Manometru
2.Parghie antrenare piston
3.Furtun de evacuare
4.Garnitura O-ring
5.Zona ungere piston
6.Orificiu eliberare presiune
7.Piston
8.Supapa sens
9.Rezervor
10.Teava absorbtie

INSTRUCTIUNI DE FOLOSIRE

1.Conectati furtunul de evacuare la instalatia pe care doriti s-o verificati . (Atentie!! conectati strans)
2. Inchideti orificiu eliberare presiune.
3. Umpleti rezervorul cu apa curata si puneti in functiune pistonul, manevrand parghia in sus si in jos astfel adaugand presiune in instalatie.
4.Cand acul manometrului a ajuns la presiunea dorita, opriti manevrarea parghiei, astfel pistonul nemaiadaugand presiune.
5.Dupa ce v-ati oprit din adaugat presiune, daca manometru nu indica scadere de presiune, acest lucru dovedeste ca instalatia este etansa. Daca manometru indica scadere de presiune se indica faptul ca instalatia prezinta scurgeri.

DEFECTIUNI SI MODALITATI DE REMEDIERE

(a) La actionarea parghiei apa nu intra in instalatie
1.Verificati daca teava de absorbtie nu este infundata cu impuritati
2.Verificati daca surubul orificiului pentru eliberarea presiunii nu este strans prea tare
(b) Parghia nu poate fi miscata nici sus nici jos
1.Verificati daca surubul orificiului pentru eliberarea presiunii nu este strans prea tare
2.Verificati daca garnitura de etansare nu este deteriorata.
3.Verificati daca supapa de sens functioneaza.
(c) Presiunea indicata de manometru nu este stabila
1.Verificati garnitura de etansare. Daca prezinta deteriorari, inlocuiti-o.
2.Verificati daca exista scurgeri la nivelul manometrului (inlocuiti garnitura
3.S-a defectat manometru, inlocuiti-l.

Kedves felhasználó, köszönjük, hogy az ERMETIQ Nyomásvizsgáló szivattyú mellett döntött!

•Felhasználói kézikönyv
Ez a kézikönyv részletesen ismerteti a termék jellemzőit és a telepítési eljárást.
Kérjük, olvassa el figyelmesen az összes részt a használat előtt. A Cég fenntartja a jogot a meglévő verzió előzetes értesítés nélküli módosítására.

Használat előtt



A termék átvételekor nyissa ki a csomagolást, ha sérült, ha a termék specifikációi nem egyeznek meg a kiválasztott modelllel, ha vannak eltérések és/vagy más információk, vagy ha bizonytalan a dolgokban, vegye fel közvetlenül a kapcsolatot a szállítójával. Magyarázza el a talált különbségeket. Ha gyanítja, hogy rejtett veszélyek vannak a termék telepítésekor, kérjük, ne telepítse a terméket.

A berendezés telepítése és karbantartása csak képzett személyzet által végezhető!

Biztonsági általános utasítások

Ez a kézikönyv alapvető utasításokat tartalmaz a szivattyú telepítéséhez, üzemeltetéséhez és karbantartásához. Ezért telepítés és üzembe helyezés előtt ezeket mindig tanulmányozni kell az illetékes személyzet és az eszköz tulajdonosa által.
Az eszköz telepítését, üzemeltetését, karbantartását végző személyzetnek megfelelő képesítéssel kell rendelkeznie. A karbantartási személyzet feladatait a tulajdonosnak kell meghatároznia. A tulajdonosnak el kell olvasnia és meg kell értenie ebben a kézikönyvben található összes utasítást. Ha nem követi az alábbi biztonsági követelményeket, az emberi egészségre és életre veszélyes következményekkel járhat, veszélyeztetve a környezetet és az eszközöket, valamint érvénytelenné teheti a károkért való kártérítési igényt.

• Aki nem tanulmányozta ezt a kézikönyvet, nem használhatja a szivattyút.
• Ne engedje, hogy a gyerekek használják vagy játszanak az eszközzel;
• Tilos a szivattyú használata olyan személyek által, akiknek fizikai és mentális problémái vannak
• Szivattyú hiba esetén a garanciális időszakban kérjük, vegye fel a kapcsolatot az engedélyezett szervizekkel;
• Javítás során csak eredeti alkatrészeket használnak. Más gyártóktól származó alkatrészek használata a felelősség csökkenéséhez vezethet a következmények miatt;
• A technikai könyvben meghatározott maximális engedélyezett értékeket nem szabad túllépni;
• Tilos gyúlékony vagy robbanásveszélyes folyadékokat, homok vagy bármilyen abrazív részecskét, durva vegyszereket, utcai szivárgó vizet vagy autómosókat pumpálni.
• A szivattyú megbízhatósága és élettartama a megfelelő választásától függ az Ön igényei szerint, valamint ebben a kézikönyvben található utasításoktól.

1.Manométer
2.Kolbenhajtó kar
3.Kipufogócső
4.O-gyűrű tömítés
5.Kolben kenési terület
6.Nyomásleeresztő lyuk
7.Kolben
8.Irányítószelep
9.Tartály
10.Szívócső

HASZNÁLATI UTASÍTÁSOK

1.Csatlakoztassa a kipufogócsövet az ellenőrizni kívánt telepítéshez. (Figyelem!! szorosan csatlakoztassa)
2. Zárja le a nyomásleeresztő lyukat.
3. Töltsön vizet a tartályba, és aktiválja a kolbent, mozgassa fel és le a kar segítségével, így nyomást adva a telepítésnek.
4. Amikor a manométer tűje elérti a kívánt nyomást, állítsa le a kar kezelését, így a dugattyú nem ad tovább nyomást.
5. Nyomáshoz adása leállítása után, ha a nyomásmérő nem mutat nyomásesést, ez bizonyítja, hogy a telepítés szigetelt. Ha a nyomásmérő nyomáscsökkenést jelent, ez arra utal, hogy a telepítésnek szivárgásai vannak.

HIBÁK ÉS JAVÍTÁSI MÓDSZEREK

(a) Amikor a kart működtetik, a víz nem jut be a telepítésbe

1.Ellenőrizze, hogy a szívócső nem dugult-e elszennyeződéssel
2.Ellenőrizze, hogy a nyomásleeresztő lyuk csavarja nincs-e túl szorosan meghúzva

(b) A kart nem lehet fel-le mozgatni

1. Ellenőrizze, hogy a nyomásleeresztő lyuk csavarja nincs-e túl szorosan meghúzva
2. Ellenőrizze, hogy a tömítőgyűrű nincs-e megsérülve.
3. Ellenőrizze, hogy a ellenőrző szelep működik-e.

(c) A manométer által jelzett nyomás nem stabil

1. Ellenőrizze a tömítőgyűrűt. Ha sérülést mutat, cserélje ki.
2. Ellenőrizze, hogy a nyomásmérő szintjén szivárgások vannak-e (cserélje ki a tömítést)
3. A manométer meghibásodott, cserélje ki.

Уважаеми потребител, Благодарим ви, че избрахте помпата за изпитване на налягане ERMETIQ

•УПЪТВАНЕ

Това ръководство описва подробно характеристиките на продуктите и процедурата за инсталиране. Моля, прочетете внимателно всички части на това ръководство преди употреба. Компанията си запазва правото да прави промени в съществуващата версия без предизвестие.

Преди употреба



При получаване на продукта отворете опаковката, ако е повредена, ако спецификациите на продукта не отговарят на модела, който сте избрали, ако има спецификации и/или друга информация, която не е същата или ако не сте сигурни дали да се свържете директно с вашия доставчик. Обяснете откритите разлики. Ако подозирате, че има скрити опасности при инсталирането на този продукт, моля, не инсталирайте продукта. Монтажът и поддръжката на оборудването може да се извършва само от квалифициран персонал!

ОБЩИ ИНСРУКЦИИ ЗА БЕЗОПАСНОСТ

Това ръководство съдържа основни инструкции, които трябва да се изпълняват по време на монтаж, работа и поддръжка на помпата. Следователно, преди инсталиране и пускане в експлоатация, те винаги трябва да се проучват от съответния персонал и собственика на оборудването. Персоналът, който извършва монтажа, експлоатацията, поддръжката на оборудването, трябва да има подходяща квалификация. Отговорностите на персонала по поддръжката трябва да се определят от собственика. Собственикът трябва да прочете и разбере всички инструкции, съдържащи се в това ръководство. Неспазването на следните изисквания за безопасност може да доведе до опасни последици за здравето и живота на хората, застрашаване на околната среда и оборудването, както и обезсилване на всякакви искове за обезщетение за причинените щети.

• Хора, които не са проучили това ръководство, нямат право да използват помпата.
• Не позволявайте на деца да използват или да играят с оборудването;
• Забранява се използването на помпата от лица с физически и психически проблеми
• При повреда на помпата в гаранционния период, моля свържете се с оторизирани сервизи;
• При ремонт се използват само оригинални части. Използването на части от други производители може да доведе до отпадане на отговорността в случай на последици, произтичащи от тази причина;
• Максимално допустимите стойности посочени в техническата книжка не трябва да се превишават;
• Изпомпването на запалими или експлозивни течности, високо водно съдържание на пясък или всякакви абразивни частици, силни химикали, вода от течове по пътищата или автомивки е забранено.
• Надеждността и живота на помпата зависят от правилния избор според вашите нужди, както и от инструкциите в това ръководство.

УСТРОЙСТВО

1. Манометър
2. Лост за задвижване на буталото
3. Изпускателен маркуч
4. Уплътнение на О-пръстена
5. Зона за смазване на буталото
6. Отвор за освобождаване на налягането
7. Бутало
8. Насочващ клапан
9. Резервоар
10. Абсорбционна тръба

ИНСТРУКЦИИ ЗА УПОТРЕБА

1. Свържете изпускателния маркуч към инсталацията, която искате да проверите. (Внимание! Свържете плътно)
2. Затворете отвора за освобождаване на налягането.
3. Напълнете резервоара с чиста вода и активирайте буталото, като движите лоста нагоре и надолу, като по този начин добавяте налягане към инсталацията.
4. Когато стрелката на манометъра достигне желаното налягане, спрете манипулирането на лоста, като по този начин буталото вече не добавя налягане.
5. След като спрете да добавяте налягане, ако манометърът не показва спад на налягането, това доказва, че инсталацията е херметизирана. Ако манометърът показва спад на налягането, това означава, че инсталацията има течове.

ДЕФЕКТИ И МЕТОДИ ЗА ОТСТРАНЯВАНЕ

(a) Когато лостът е задействан, водата не навлиза в инсталацията

1. Проверете дали смукателната тръба не е запушена с примеси
2. Проверете дали винтът на отвора за освобождаване на налягането не е прекалено стегнат

(b) Лостът не може да се движи нагоре или надолу

1. Проверете дали винтът на отвора за освобождаване на налягането не е прекалено стегнат
2. Проверете дали уплътнителното уплътнение не е повредено.
3. Проверете дали възвратният клапан работи.

(c) Налягането, посочено от манометъра, не е стабилно

1. Проверете уплътнението. Ако покаже повреда, сменете го.
2. Проверете дали има течове на нивото на манометъра (сменете уплътнението
3. Манометърът е повреден, сменете го.

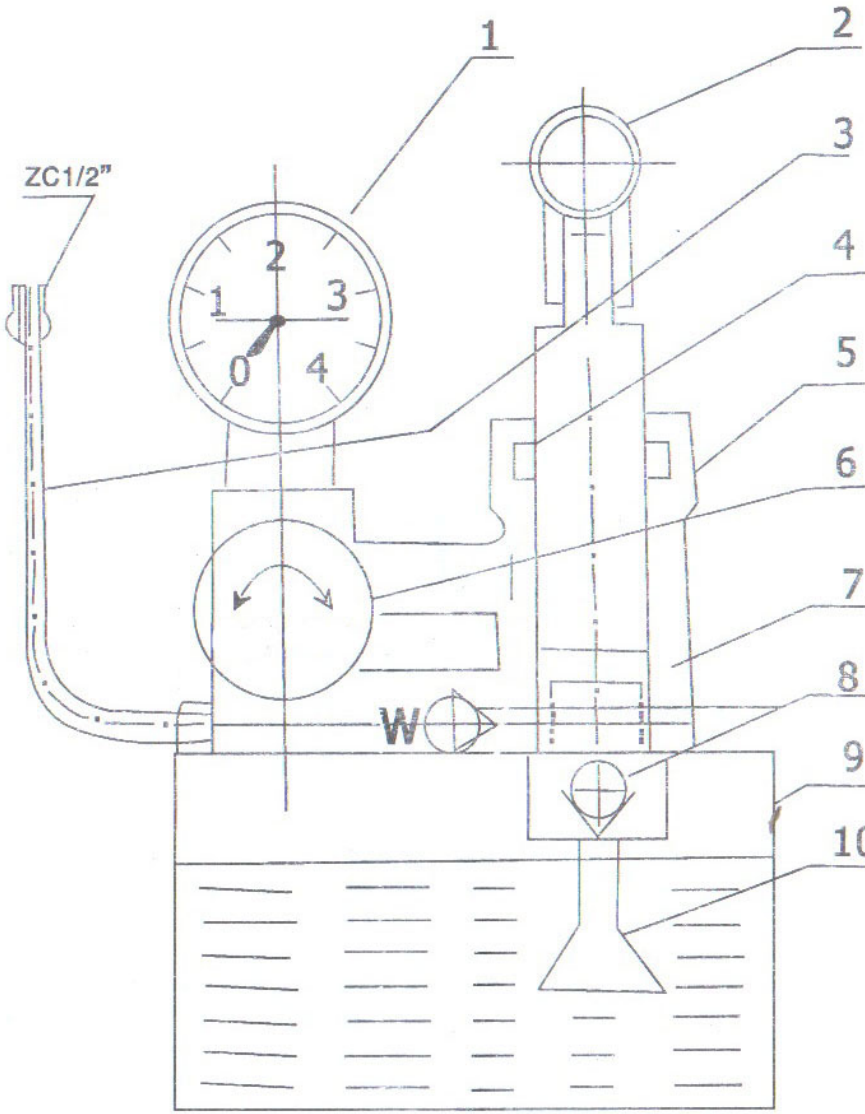
1
2
3
4
5
6
7
8
9
10
ZC1/2"
0
1
2
3
4
W



BAR-PT25

Assembled by the manufacturer
Asamblat de producător
Gyártó által összeszerelve
Сглобява се от производителя



BAR-PT25B

Must be assembled by the user
Trebuie asamblat de catre utilizator
A felhasználónak kell összeszerelnie
Трябва да се сглоби от потребителя

Helpful. Useful. Durable.



IMPORTATOR: EVERPRO INTERNATIONAL CONSTRUCTION SRL
RO15107294; J23/2697/2002
Sos. Bucuresti-Urziceni Nr. 8A, Afumati, Ilfov
Tel: +40213505273/74: Fax: +40213505275; web: www.everpro.ro

Importőr: Euro Warehouse Kft.
1097 Budapest, Illatos út 38
Tel: +36-70/630-9852; +36-70/907-5121
E-mail:office@eurowarehouse.hu www.eurowarehouse.hu