ermetiq®

Helpful. Useful. Durable.

(EN) Submersible sewage pump
Instructions manual

(RO) Pompa submersibila drenaj
Manual de instructiuni

(HU) Merülő szennyvízszivattyú
Felhasználói útmutató

(БГ) Дренажна помпа
Ръководство с инструкции

(SK) Ponorné kalové čerpadlo
Návod na použitie

BAR-QV1100D

BAR-QV1500D

BAR-QV750



Dear user, Thank you for choosing the ERMETIQ submersible pump

•User Guide

This manual describes in detail the features of the products and the installation procedure. Please read all parts of this manual carefully before use. The Company reserves the right to make changes to the existing version without prior notice.

Before use



Upon receipt of the product, open the packaging if it is damaged, if the product specifications do not match the model you have selected, if there are specifications and / or other information that is not the same or if you are uncertain about directly contact your supplier. Explain the differences found. If you suspect that there are hidden dangers to installing this product, please do not install the product.

Installation and maintenance of the equipment may only be carried out by qualified personnel!

Safety general instructions

This manual contains basic instructions to be performed during pump installation, operation and maintenance. Therefore, before installation and commissioning, these should always be studied by the appropriate personnel and the owner of the equipment.

The personnel performing the installation, operation, maintenance of the equipment must have the appropriate qualification. Maintenance personnel responsibilities must be determined by the owner. The owner must read and understand all the instructions contained in this manual.

Failure to follow the following safety requirements can lead to dangerous consequences for human health and life, endangering the environment and equipment, as well as invalidating any claim for compensation for the damage caused.

• People who have not studied this manual are not allowed to use the pump.
• Do not allow children to use or play with the equipment;
• It is forbidden to use the pump by persons with physical and mental problems
• It is forbidden to use the pump in swimming pools, swimming pools or water ponds for animals;
• Do not use the pump with the electric cable or the damaged plug;
• The supply is made to a 220V / 50Hz network;
• It is forbidden to lift, transport, pull pump from the power cord;
• For transport, use the special handle.
• All electrical connections must be protected from moisture or possible flooding;
• The connection to the electrical network is made respecting the security norms, only by the qualified persons in this sense;
• Disconnect the pump from the mains during the repair or maintenance operations;
• After completion of the repair work, all protective and safety devices must be reinstalled;
• In case of failure of the pump during the warranty period, the repairs will be performed only in the authorized services;
• Only original parts are used for repair. The use of parts from other manufacturers can lead to the decline of liability in case of consequences resulting from this cause;

• The maximum allowed values specified in the technical book must not be exceeded;
• The pumping of flammable or explosive liquids is prohibited.
• It is not allowed to operate the pump in dry mode (without water)
• Connects to an electrical installation connected to the ground (grounding);
• Do not allow water to freeze inside the pump.
• The reliability and life of the pump depend on the correctness of its choice according to your needs, as well as on the instructions in this manual;

Functional characteristics and field of use

• The "V" series of single-phase submersible pumps is an ideal help for the household.
• The letter "V" represents the specially designed design and the width of the absorption area with high efficiency.
• The pumps in this range are designed for transporting liquids with large impurities.
• The float switch can start and stop the pump depending on the level of the pumped liquid.
• The built-in thermal protection relay interrupts the electrical supply when the pump overheats, thus guaranteeing the safety and reliability of the pump's operation even in difficult working conditions. Pumps with chopper (BAR-QV1100D; BAR-QV1500D) are designed for domestic use (in the household). The chopping knife fixed in the absorption area, as well as the high rotation speed, make these pumps suitable for draining septic tanks.

Conditions of use

• Maximum immersion depth 5m
• Maximum temperature of the transported liquid 40°C
• PH value of the transported liquid 4~10

Technical data

BAR-QV1100D	
Power: 1100 W	Voltage: 220V/50Hz
Max. flow rate: Q = 20.5 m³/h	Phase: Single
Max .Head: H = 8 m	Insulation: B
Speed: 2850 r/min	Discharge: 2 "

BAR-QV1500D	
Power: 1500 W	Voltage: 220V/50Hz
Max. flow rate: Q = 25 m³/h	Phase: Single
Max .Head: H = 15 m	Insulation: B
Speed: 2850 r/min	Discharge: 2 "

BAR-QV750	
Power: 750 W	Voltage: 220V/50Hz
Max.flow rate: 20.5 m^3/h	Phase : Single
Max. Head: 14m	Insulation:B
Speed: 2850 r/min.	Discharge: 2"

EN

Maintenance



• Before carrying out any operations, make sure that the pump is disconnected from the power supply, thus eliminating the risk of accidental starting

Periodically check the power cable and the plug. Replace them if they are damaged.
After 2000 hours of use, we recommend sending the pump to the service for checking
The following operations will be performed only by qualified personnel!
- Disassemble the pump and carefully check the bearings, the stuffing box, the sealing gasket from the oil pan, the O-rings, the rotor and the stator. Parts that show excessive wear will be replaced with new ones.
- Check and change the oil if it is dirty/worn.
- After the overhaul, the pump will be tested to verify its operation.
• After use, remove the pump and wash it with clean water.

Possible problems and solutions

Problems	Cause	Solutions
The pump does not start	Low supply voltage	Check the supply voltage
	Blocked turbine	Check and unlock the turbine
	Stator burnt	Contact the authorized service
	Capacitor burnt	Contact the authorized service
Flow rate too low	Discharge height too high	Check and reduce the discharge height by raising the pump
	The pump is not submerged enough	Submerge the pump further
	The pump or elements in the installation are clogged with impurities	Check and intervene as such
	Used turbine	Contact the authorized service
The pump stops suddenly	Blown fuse	Check the electrical installation and replace the fuse
	Blocked turbine	Check and unlock the turbine
	Stator burnt	Contact the authorized service

Stimate utilizator, vă mulțumim pentru alegerea pompei submersibile ERMETIQ

•Manual de utilizare
Acest manual descrie în detaliu funcționarea produsului și modul de instalare.
Înainte de utilizare, citiți cu atenție toate părțile acestui manual. Compania își rezervă dreptul de a modifica versiunea existentă fără notificare prealabilă.

Inainte de utilizare



Deschideți ambalajul după primirea produsului, în funcție de aspectul ambalajului, dacă acesta este deteriorat, dacă informațiile despre produs nu se potrivesc cu modelul selectat, dacă există specificații și / sau alte informații care nu se potrivesc sau există incertitudine, vă rugăm să contactați imediat furnizorul. Explicați neconformitățile găsite. Dacă aveți suspiciuni cu privire la pericolele ascunse ale instalării produsului, vă rugăm să nu instalați produsul.

Instalarea și întreținerea echipamentelor trebuie efectuată doar de catre personal calificat!

Instructiuni generale de siguranta

Acest manual conține instrucțiuni de bază ce trebuie respectate în timpul instalării, funcționării și întreținerii pompei. Prin urmare, înainte de instalare și punere în funcțiune, acestea ar trebui să fie întotdeauna studiate de personalul corespunzător și de proprietarul echipamentului.
Personalul care efectuează instalarea, operarea, întreținerea echipamentului trebuie să aibă calificarea corespunzătoare. Responsabilitățile personalului de întreținere trebuie să fie stabilite de proprietar. Proprietarul trebuie să citească și să înțeleagă toate instrucțiunile conținute în acest manual.
Nerespectarea următoarelor cerințe de siguranță poate duce la consecințe periculoase pentru sănătatea și viața umană, punând în pericol mediul și echipamentele, precum și invalidarea oricărei cereri de compensare pentru pagubele cauzate.

• Persoanele care nu au studiat acest manual nu au voie să utilizeze pompa.
• Nu permiteți copiilor să folosească sau să se joace cu echipamentul;
• Este interzisă utilizarea pompei de către persoane cu probleme fizice și psihice;
• Este interzisă utilizarea pompei în piscine sau iazuri de apă pentru animale;
• Nu folosiți pompa cu cablul electric sau cu stecherul deteriorat;
• Alimentarea se face la o rețea de 220V / 50Hz;
• Este interzis să ridicați, să transportați, să trageți pompa de cablul de alimentare;
• Pentru transport, folositi manerul special.
• Toate conexiunile electrice trebuie să fie protejate de umiditate sau posibile inundații;
• Conectarea la rețeaua electrică se face respectând normele de securitate, doar de către persoanele calificate în acest sens;
• Deconectați pompa de la rețea în timpul operațiunilor de reparație sau întreținere;
• După finalizarea lucrărilor de reparație, toate dispozitivele de protecție și siguranță trebuie reinstalate;
• În caz de avarie a pompei în perioada de garanție, reparațiile vor fi efectuate doar în service-urile autorizate;
• Pentru reparații se folosesc doar piese originale. Utilizarea pieselor de la alți producători duce la neasumarea răspunderii în cazul consecintelor rezultate din această cauză;

RO

• Valorile maxime permise specificate în cartea tehnică nu trebuie depășite;
• Este interzisă pomparea lichidelor inflamabile sau explozive, apă cu continut ridicat de nisip sau orice particule abrazive, substanțe chimice dure, apă provenită din scurgeri rutiere sau spălări auto.
• Nu este permisă funcționarea pompei în regim uscat (fără apă)
• Se conectează la o instalație electrică cu impamantare;
• Nu lăsați apa să înghețe în interiorul pompei.
• Fiabilitatea și durata de viață a pompei depind de corectitudinea alegerii sale în funcție de nevoile dvs., precum și de intelegerea instrucțiunilor din acest manual;

Caracteristici functionale si domeniul de utilizare

• Seria “V” a pompelor submersibile monofazate reprezinta un ajutor ideal pentru gospodarie.
• Litera V reprezinta designul special conceput si largimea zonei de absortie cu eficienta ridicata.
• Pompele din aceasta gama sunt proiectate pentru transportul lichidelor cu impuritati mari.
• Intrerupatorul flotor poate porni si opri pompa in functie de nivelul lichidului pompat.
• Releul termic de protectie incorporate intrerupe alimentarea electrica atunci cand pompa se supraincalzeste, garantand astfel siguranta si fiabilitatea functionarii pompei chiar si in conditii grele de lucru. Pompele cu tocator (BAR-QV1100D; BAR-QV1500D) sunt concepute pentru utilizare domestica (in gospodarie). Cutitul tocator fixat in zona de absortie, precum si viteza mare de rotatie fac ca aceste pompe sa poata fi folosite la drenarea foselor septice.

Conditti de utilizare

• Adancimea maxima de imersie 5m
• Temperatura maxima a lichidului tranportat 40°C
• Valoarea PH-ului lichidului transportat 4~10

Date tehnice

BAR-QV1100D	
Putere: 1100 W	Tensiune alimentare: 220V/50Hz
Debit maxim: Q = 20.5 m³/h	Nr. faze: O faza
Inaltimea maxima de refulare: H = 8 m	Clasa de izolare: B
Viteza de rotatie: 2850 r/min	Diametru refulare: 2 "

BAR-QV1500D	
Putere: 1500 W	Tensiune alimentare: 220V/50Hz
Debit maxim: Q = 25 m³/h	Nr. faze: O faza
Inaltimea maxima de refulare: H = 15 m	Clasa de izolare: B
Viteza de rotatie: 2850 r/min	Diametru refulare: 2 "

BAR-QV750	
Putere: 750 W	Tensiune alimentare: 220V/50Hz
Debit maxim: 20.5 m^3/h	Numar faze : O faza
Inaltimea maxima de refulare: 14m	Clasa de izolare: B
Viteza de rotatie: 2850 r/min.	Diametru refulare: 2"

Mentenanta

• Înainte de efectuarea oricarei operațiuni, asigurați-vă că pompa este deconectată de la sursa de alimentare, eliminând astfel riscul de pornire accidentală

Verificati periodic cablul de alimentare si stecherul. Inlocuitile daca prezinta deteriorari.
Dupa 2000 de ore de utilizare recomandam sa trimiteti pompa la service pentru verificare
Urmatoarele operatiuni vor fi facute doar de catre personal calificat!
- Demontati pompa si verificati cu atentie rulmentii, presetupa, garnitura de etansare de la baia de ulei, O-ringurile, rotorul si statorul. Piesele care prezinta uzura excesiva vor fi inlocuite cu altele noi.
- Verificai si schimbati uleiul daca este murder/uzat.
- Dupa revizie pompa se va testa pentru a verificarea functionarii.
• Dupa utilizare scoateti pompa si spalati-o cu apa curata.

Probleme posibile si solutionare

Problema	Cauza	Remediere
Pompa nu porneste	Tensiune de alimentare mica	Verificati tensiunea de alimentare
	Turbina blocata	Verificati si deblocati turbina
	Stator ars	Contactati service-ul autorizat
	Condensator ars	Contactati service-ul autorizat
Debit prea mic	Inaltimea de refulare prea mare	Verificati si reduceti inaltimea de refulare, ridicand pompa
	Pompa nu este scufundata indeajuns	Scufundati pompa mai mult
	Pompa sau elemente din instalatie sunt infundate cu impuritati	Verificati si interveniti ca atare
	Turbina uzata	Contactati service-ul autorizat
Pompa se opreste brusc	Siguranta arsa	Verificati instalatia electrica si inlocuiti siguranta
	Turbina blocata	Verificati si deblocati turbina
	Stator ars	Contactati service-ul

RO

Kedves felhasználó, nagyon köszönöm az ERMETIQ vattyú kiválasztását

•Használati utasítás
Ez a kézikönyv részletesen leírja a termék funkcióját és telepítését. Használat előtt olvassa el figyelmesen a kézikönyv összes részét.

Figyelem!



• A szivattyú bármilyen, megfelelően felszerelt földelt aljzathoz csatlakoztatható. A konnektornak 230 V / 50 Hz feszültséggel és legalább 6 amper biztonságossággal kell rendelkeznie.

Fontos az Ön biztonsága szempontjából

A merülő szivattyú indítása előtt hívjon fel egy felhatalmazott személyt, hogy ellenőrizze a következő pontokat:

• földelés
• null kapcsolat
• az elektromos kapcsoló hibái, amelyeknek meg kell felelniük a villamosenergia-szolgáltatók előírásainak, és amelyeknek hibák nélkül kell működniük
• az elektromos csatlakozásokat védeni kell a nedvességtől.
• Ha árvízveszély áll fenn, akkor az elektromos csatlakozásokat magasabbra kell emelni
• Az agresszív és dörzsölő folyadékok keringését minden áron el kell kerülni.
• A szivattyút fagytól védeni kell.
• A szivattyút védeni kell a száraz működéstől
• Megfelelő intézkedésekkel meg kell akadályozni a gyermekek hozzáférését.

Ne használja a szivattyút maró, gyúlékony és robbanásveszélyes anyagok.

A szivattyúzott folyadékok hőmérséklete nem haladhatja meg a 40 ° C-ot. A szivattyúkat nem úgy tervezték, hogy folyamatosan működjenek (folyamatos szivattyúzás), ezek a műveletek lerövidítik a szivattyúk élettartamát.

• Kérlek, emlékezz!
• Soha ne telepítse a szivattyút, felfüggesztve a tápkábelt
• A szivattyút rendszeresen ellenőrizni kell (indítási tesztek indításával).
• A ventilátort úgy állítják be, hogy a szivattyú azonnal elinduljon.
• Megjegyzés!
• Power
• A merülő szivattyú csapata a normáknak megfelelő ütésálló dugóval rendelkezik. A szivattyút úgy tervezték, hogy egy 220 V / 50 Hz-es aljzathoz csatlakoztassa. Győződjön meg arról, hogy az aljzat legalább 6 amper biztonságos és jó működési állapotban van. Helyezze a dugót a konnektorba, és a szivattyú üzemkész.
• Fontos megjegyzés!
• Ha a fő kábel vagy csatlakozó sérült (külső tényezők), akkor tilos a javítása.
• Ezt megteheti az importőr által felhatalmazott szerv vagy a meghatalmazott képviselő.

Az utasítások figyelmes elolvasása után a következő pontok figyelembevételével üzembe helyezheti a szivattyút:

• Ellenőrizze, hogy a tápkábel megfelelően van-e felszerelve
• Ellenőrizze, hogy az elektromos csatlakozás 220 V / 50Hz van-e
• Ellenőrizze, hogy a konnektor jó állapotban van-e
• Ügyeljen arra, hogy a páratartalom ne érje el az áramszolgáltatót.
• Kerülje a szivattyú száraz működtetését.

Funkcionális jellemzők és alkalmazási területek

A "V" sorozatú egyfázisú búvárszivattyúk ideális segítők otthoni használatra.
A "V" betű a speciálisan kialakított kialakítás és hatékony abszorpciós zóna szélességét jelöli.
Ezt szivattyúsorozatot erősen szennyezett folyadékok szállítására tervezték.
Egy úszókapcsoló indíthatja és állíthatja le a szívattyút a szívattyúzott folyadék szintje alapján.
A beépített hővédő relé megszakítja az áramellátást, ha a szívattyú túlmelegszik, így garantálja a szivattyú biztonságos és megbízható működését még zord üzemi körülmények közötti is. A szecskázós szivattyúkat (BAR-QV1100D; BAR-QV1500D) otthoni (háztartási) használatra tervezték. Az abszorpciós zónában rögzített aprítókések és nagy sebesség alkalmassá teszik ezeket a szivattyúkat szeptikus tartályok ürítésére.

Használati feltételek

Maximális merítési mélység 5 m
A szállított folyadék maximális hőmérséklete 40°C
A szállítófolyadék PH értéke 4-10

Műszaki adatok

BAR-QV1100D	
Teljesítmény: 1100 W	feszültség: 220V/50Hz
Max.folyadékszállítás: Q = 20.5 m³/h	Üzemihelyez: Függőleges
Max.emelőmagasság: H = 8 m	Védelem: B
Fordulatszám: 2850 r/min	Kiömlés: 2 "

BAR-QV1500D	
Teljesítmény: 1500 W	Feszültség: 220V/50Hz
Max.folyadékszállítás: Q = 25 m³/h	Üzemihelyez: Függőleges
Max.emelőmagasság: H = 15 m	Védelem: B
Fordulatszám: 2850 r/min	Kiömlés: 2 "

BAR-QV750	
Teljesítmény: 750 W	Feszültség: 220V/50Hz
Max. folyadékszállítás: 20.5 m³/h	Fázis: egyfázisú
Max. emelőmagasság: 14m	Védelem: B
Fordulatszám: 2850 r/min.	Kiömlés: 2"

HU

Karbantartás



• Mielőtt bármilyen műveletet végezne, győződjön meg arról, hogy a szivattyú le van választva az elektromos hálózatról, így elkerülhető a véletlen beindulás

Rendszeresen ellenőrizze a tápkábelt és a dugót. Ha megsérültek, cserélje ki őket.
Javasoljuk, hogy 2000 üzemóra után vigye el a szivattyút egy szervizközpontba ellenőrzésre
A következő műveleteket csak szakképzett személyzet végezheti!
- Szerelje szét a szivattyút, és alaposan ellenőrizze a csapágyakat, a tömszelencét, az olajteknő tömítéseket, az O-gyűrűket, a forgórészt és az állórészt. A túlzott kopást mutató alkatrészeket új alkatrészekre cserélik.
- Ha piszkos/kopott, ellenőrizze és cserélje ki az olajat.
- A nagyjavítás után ellenőrizze a szivattyút, hogy ellenőrizze annak működését.
• Használat után vegye ki a szivattyút és öblítse le tiszta vízzel.

Lehetséges problémák és megoldások

Meghibásodás	Lehetséges ok	Megoldás
A szivattyú nem indul el	Alacsony tápfeszültség	Ellenőrizze a tápfeszültséget
	Blokkolt turbina	Ellenőrizze és oldja fel a turbinát
	Az állórész leégett	Forduljon a szervizhez
	Kiégett a kondenzátor	Forduljon a szervizhez
Az áramlási sebesség túl alacsony	Az ürítési magasság túl magas	Ellenőrizze és csökkentse a nyomómagasságot a szivattyú megemelésével
	A szivattyú nincs eléggé bemerítve	Merítse tovább a szivattyút
	A szivattyú vagy a berendezés elemei szennyeződésektől eltömődtek	Ellenőrizd és avatkozz be mint olyan
	Használt turbina	Forduljon a szervizhez
A szivattyú hirtelen leáll	Kiégett a biztosíték	Ellenőrizze az elektromos szerelést és cserélje ki a biztosítékot
	Blokkolt turbina	Ellenőrizze és oldja fel a turbinát
	Az állórész leégett	Forduljon a szervizhez

Уважаеми потребители, Благодарим ви, че избрахте потопяемата помпа ERMETIQ

•Упътване за употреба

Това ръководство описва подробно характеристиките на продуктите и процедурата за инсталиране. Моля, прочетете внимателно всички части на това ръководство преди употреба. Компанията си запазва правото да прави промени в съществуващата версия без предизвестие. !

Преди употреба



При получаване на продукта отворете опаковката, ако е повредена, ако спецификациите на продукта не отговарят на модела, който сте избрали, ако има спецификации и/или друга информация, която не е същата или ако не сте сигурни дали да се свържете директно с вашия доставчик. Обяснете откритите разлики. Ако подозирате, че има скрити опасности за инсталиране на този продукт, моля, не инсталирайте продукта.

Монтажът и поддръжката на оборудването може да се извършва само от квалифициран персонал!

Общи инструкции за безопасност

Това ръководство съдържа основни инструкции, които трябва да се изпълняват по време на монтаж, работа и поддръжка на помпата. Следователно, преди инсталиране и пускане в експлоатация, те винаги трябва да бъдат проучвани от подходящ персонал и собственика на оборудването. Персоналът, който извършва монтажа, експлоатацията, поддръжката на оборудването, трябва да има подходяща квалификация. Отговорностите на персонала по поддръжката трябва да се определят от собственика. Собственикът трябва да прочете и разбере всички инструкции, съдържащи се в това ръководство. Неспазването на следните изисквания за безопасност може да доведе до опасни последици за човешкото здраве и живот, застрашаване на околната среда и оборудването, както и да обезсили всяка претенция за обезщетение за причинените вреди.
Хора, които не са проучили това ръководство, нямат право да използват помпата.

• Не позволявайте на деца да използват или да играят с оборудването;
• Забранява се използването на помпата от лица с физически и психически проблеми
• Забранява се използването на помпата в плувни басейни, басейни или водоеми за животни;
• Не използвайте помпата с електрически кабел или повреден щепсел;
• Захранването се осъществява към мрежа 220V / 50Hz;
• Забранено е повдигането, транспортирането, дърпането на помпата от захранващия кабел;
• За транспортиране използвайте специалната дръжка.
• Всички електрически връзки трябва да бъдат защитени от влага или възможно наводняване;
• Свързването към електрическата мрежа се извършва при спазване на нормите за сигурност, само от квалифицирано лице лица в този смисъл;
• Изключете помпата от електрическата мрежа по време на ремонт или поддръжка;
• След приключване на ремонтните дейности всички защитни и предпазни устройства трябва да бъдат монтирани отново;
• В случай на повреда на помпата по време на гаранционния период, ремонтът ще се извършва само в оторизирани сервизи;
• При ремонт се използват само оригинални части. Използването на части от други производители може да доведе до отказ от отговорност в случай на последици, произтичащи от тази причина;

• Максимално допустимите стойности посочени в техническата книжка не трябва да се превишават;
• Изпомпването на запалими или експлозивни течности е забранено.
• Не се допуска помпата да работи на сух режим (без вода)
• Свързва се към електрическа инсталация свързана със земята (заземяване);
• Не позволявайте водата да замръзне в помпата.
• Надеждността и живота на помпата зависят от правилния избор според вас нужди, както и на инструкциите в това ръководство; Функционални характеристики и област на използване
• Серията "V" монофазни потопяеми помпи е идеален помощник за домакинството.
• Буквата "V" представлява специално проектиран дизайн и ширина на зоната на абсорбиране с висока ефективност.
• Помпите от тази гама са предназначени за транспортиране на течности с големи примеси.
• Поплавъкът може да пуска и спира помпата в зависимост от нивото на изпомпваната течност.
• Вграденото термозащитно реле прекъсва електрическото захранване, когато помпата прегрее, по този начин гарантиращи безопасността и надеждността на работата на помпата дори при трудни условия на работа. Помпите с хеликоптер Помпите с хеликоптер (BAR-QV1100D; BAR-QV1500D) са предназначени за битова употреба (в домакинството). са предназначени за битова употреба (в домакинството). Ножът за рязане е фиксиран площта на абсорбиране, както и високата скорост на въртене, правят тези помпи подходящи за дрениране септични ями.

Условия за ползване

• Максимална дълбочина на потапяне 5м
• Максимална температура на транспортираната течност 40°C
• PH стойност на транспортираната течност 4~10

ТЕХНИЧЕСКИ ДАННИ

ТЕХНИЧЕСКИ ДАННИ	BAR-QV1100D/BAR-QV1500D
МОЩНОСТ	1100 / 1500 ВАТА
МАКС ДЕБИТ	20,5 / 25 M³ ЗА 1ЧАС
МАКС НАПОР	8M/15M
МОНОФАЗНА 220 ВОЛТА 50 HZ / И ДВАТА МОДЕЛА /	
ИЗВОД	2“/2“

Поддръжка



Периодично проверявайте захранващия кабел и щепсела. Сменете ги, ако са повредени. След 2000 часа употреба препоръчваме да изпратите помпата в сервиза за проверка Следните операции ще се извършват само от квалифициран персонал! - Разглобете помпата и внимателно проверете лагерите, салниковата кутия, уплътнителната гарнитура от масления съд, О-пръстените, ротора и статора. Части, които показват прекомерно износване, ще бъдат заменени с нови.

- Проверете и сменете маслото, ако е замърсено/износено.
- След основния ремонт помпата ще бъде тествана, за да се провери нейната работа.
- След употреба извадете помпата и я измийте с чиста вода

ПРОБЛЕМИ И ВЪЗМОЖНИ РЕШЕНИЯ ЗА ОТСТРАНЯВЯНЕТО ИМ

ПОМПАТА НЕ СТАРТИРА	ЛИПСА НА ЗАХРАНАВАНЕ	ПРОВЕРЕТЕ ЗАХРАВАНЕТО И КАБЕЛА
	БЛОКИРАЛА ТУРБИНА	СЕРВИЗ
	ИЗГОРЯЛ СТАТОР	СЕРВИЗ
	ИЗГОРЯЛ КОНДЕНЗАТОР	СЕРВИЗ
МАЛЪК ДЕБИТ	ГОЛЯМА ДЪЛБОЧИНА	ПОВДИГНЕТЕ ПОМПАТА
	МАЛКА ДЪЛБОЧИНА	СПУСНЕТЕ ПОМПАТА
	ЗАДРЪСТЕН СМУКАТЕЛЕН ОТВОР	ПОЧИСТЕТЕ ПОМПАТА
	ИЗНОСЕНИ ТУРБИНИ	СЕРВИЗ
ПОМПАТА СПИРА РАБОТА	ИЗГОРЯЛ ПРЕДПАЗИТЕЛ	СМЕНИ ПРЕДПАЗИТЕЛЯ
	БЛОКИРАЛА ТУРБИНА	ПРОВЕРИ И РАЗВИЖИ / СЕРВИЗ/
	ИЗГОРЯЛ СТАТОР	СЕРВИЗ

Vážený používateľ, Ďakujeme, že ste si vybrali ponorné čerpadlo ERMETIQ.

•Používateľská príručka
Táto príručka podrobne opisuje vlastnosti výrobku a postup inštalácie. Pred použitím si prosím dôkladne prečítajte všetky časti tejto príručky. Spoločnosť si vyhradzuje právo na zmeny aktuálnej verzie bez predchádzajúceho upozornenia.

Pred použitím



Po prijatí výrobku otvorte obal! Skontrolujte aby nebol poškodený, ak špecifikácie výrobku nezodpovedajú zvolenému modelu, ak sa údaje alebo informácie nezhodujú, alebo ak zistíte akúkoľvek odlišnosť, kontaktujte prosím svojho dodávateľa a vysvetlite zistené rozdiely. Ak máte podozrenie na skryté riziká pri inštalácii výrobku, neinštalujte ho. Inštaláciu a údržbu zariadenia smie vykonávať iba odborník!

Všeobecné bezpečnostné pokyny

Táto príručka obsahuje základné pokyny týkajúce sa inštalácie, prevádzky a údržby čerpadla. Pred inštaláciou a uvedením do prevádzky si ich musí preštudovať odborník a vlastník zariadenia. Osoby vykonávajúce inštaláciu, prevádzku a údržbu musia byť kvalifikované. Zodpovednosť za údržbu určuje vlastník. Vlastník musí prečítať a porozumieť všetkým pokynom uvedeným v tejto príručke. Nedodržanie bezpečnostných požiadaviek môže viesť k ohrozeniu zdravia a života, poškodeniu životného prostredia a zariadenia, ako aj k strate záruky.
Zakázané:

• Používanie čerpadla osobami, ktoré nepreštudovali túto príručku
• Používanie alebo hranie sa s čerpadlom deťmi
• Používanie čerpadla osobami s fyzickými alebo duševnými poruchami
• Používanie čerpadla v bazénoch, jazierkach alebo napájadlách pre zvieratá
• Používanie čerpadla s poškodeným káblom alebo zástrčkou
• Zdvíhanie, prenášanie alebo ťahanie čerpadla za napájací kábel
• Prevádzka čerpadla bez vody (nasucho)
• Čerpanie horľavých alebo výbušných kvapalín

Dôležité pokyny:

• Napájanie musí byť z elektrickej siete 220V / 50Hz
• Na prenášanie používajte špeciálnu rukoväť
• Všetky elektrické pripojenia musia byť chránené pred vlhkosťou a zaplavením
• Pripojenie k elektrickej sieti smie vykonávať iba kvalifikovaný personál v súlade s bezpečnostnými normami
• Počas opravy alebo údržby odpojte čerpadlo od siete
• Po oprave je potrebné znovu nainštalovať všetky ochranné a bezpečnostné prvky
• Počas záručnej doby smie opravy vykonávať iba autorizovaný servis
• Na opravy sa smú používať iba originálne diely. Použitie dielov od iných výrobcov môže viesť k zániku zodpovednosti za následky

• Neprekračujte maximálne hodnoty uvedené v technickej dokumentácii
• Čerpadlo musí byť pripojené k uzemnenej elektrickej inštalácii
• Zabráňte zamrznutiu vody vo vnútri čerpadla
• Spoľahlivosť a životnosť čerpadla závisí od správneho výberu podľa vašich potrieb a dodržiavania pokynov v tejto príručke

Funkčné vlastnosti a oblasť použitia

• Jednofázové ponorné čerpadlá série „V“ sú ideálne pre domácnosť
• Písmeno „V“ označuje špeciálnu konštrukciu a širokú saciu oblasť s vysokou účinnosťou
• Čerpadlá tejto série sú určené na prepravu kvapalín s veľkými nečistotami
• Plavákový spínač automaticky zapína a vypína čerpadlo podľa hladiny čerpanej kvapaliny
• Vstavané tepelné relé preruší napájanie pri prehriatí čerpadla, čím zabezpečuje bezpečnú prevádzku aj v náročných podmienkach
• Modely s drvičom (BAR-QV1100D; BAR-QV1500D) sú určené na domáce použitie. Drviaca čepeľ v sacej oblasti a vysoké otáčky umožňujú odčerpávanie septikov

Podmienky použitia

• Maximálna hĺbka ponoru: 5 m
• Maximálna teplota čerpanej kvapaliny: 40 °C
• Hodnota pH čerpanej kvapaliny: 4–1
•

Technické údaje

Vlastnosť	BAR-QV1100D	BAR-QV1500D	BAR-QV750
Výkon	1100 W	1500 W	750 W
Maximálny prietok	Q = 20,5 m³/h	Q = 25 m³/h	Q = 20.5 m³/h
Maximálna výtlačná výška	H = 8 m	H = 15 m	H = 14 m
Otáčky	2850 ot./min	2850 ot./min	2850 ot./min
Napätie	220V / 50Hz	220V / 50Hz	220V / 50Hz
Fáza	Jednofázové	Jednofázové	Jednofázové
Trieda izolácie	B	B	B
Výstupné pripojenie	2"	2"	2"

Údržba



• Pred vykonaním akýchkoľvek operácií sa uistite, že čerpadlo je odpojené od elektrickej siete, aby sa zabránilo náhodnému spusteniu

• Pravidelne kontrolujte napájací kábel a zástrčku. V prípade poškodenia ich vymeňte
• Po 2000 hodinách prevádzky odporúčame zaslať čerpadlo do servisu na kontrolu
Nasledujúce operácie smie vykonávať iba kvalifikovaný personál:
• Rozobranie čerpadla a kontrola ložísk, tesniacej skrinky, tesnenia olejovej vane, O-krúžkov, rotora a statora. Nadmerne opotrebované diely sa musia vymeniť
• Kontrola a výmena oleja, ak je znečistený alebo opotrebovaný
• Po generálnej oprave sa čerpadlo otestuje na správnu funkciu
• Po použití čerpadlo vyberte a opláchnite čistou vodou

Tabuľka riešenia problémov – Ponorné čerpadlo ERMETIQ

Problém	Možná príčina	Odporúčané riešenie
Čerpadlo sa nespustí	Nízke sieťové napätie	Skontrolujte napájacie napätie
	Zaseknutá turbína	Skontrolujte turbínu a odstráňte zaseknutie
	Spálený stator	Obráťte sa na autorizovaný servis
	Spálený kondenzátor	Obráťte sa na autorizovaný servis
	Spálená poistka	Skontrolujte elektrickú sieť, vymeňte poistku
Nízky výkon čerpania	Príliš veľká výtlačná výška	Skontrolujte a znížte výšku výtlaku, zdvihnite čerpadlo
	Čerpadlo nie je dostatočne ponorené	Ponorte čerpadlo správne
	Čerpadlo alebo prvky systému sú upchaté nečistotami	Skontrolujte a podľa potreby vyčistite
	Opotrebovaná turbína	Obráťte sa na autorizovaný servis
Čerpadlo sa náhle vypne	Zaseknutá turbína	Skontrolujte turbínu a odstráňte zaseknutie
	Spálený stator	Obráťte sa na autorizovaný servis

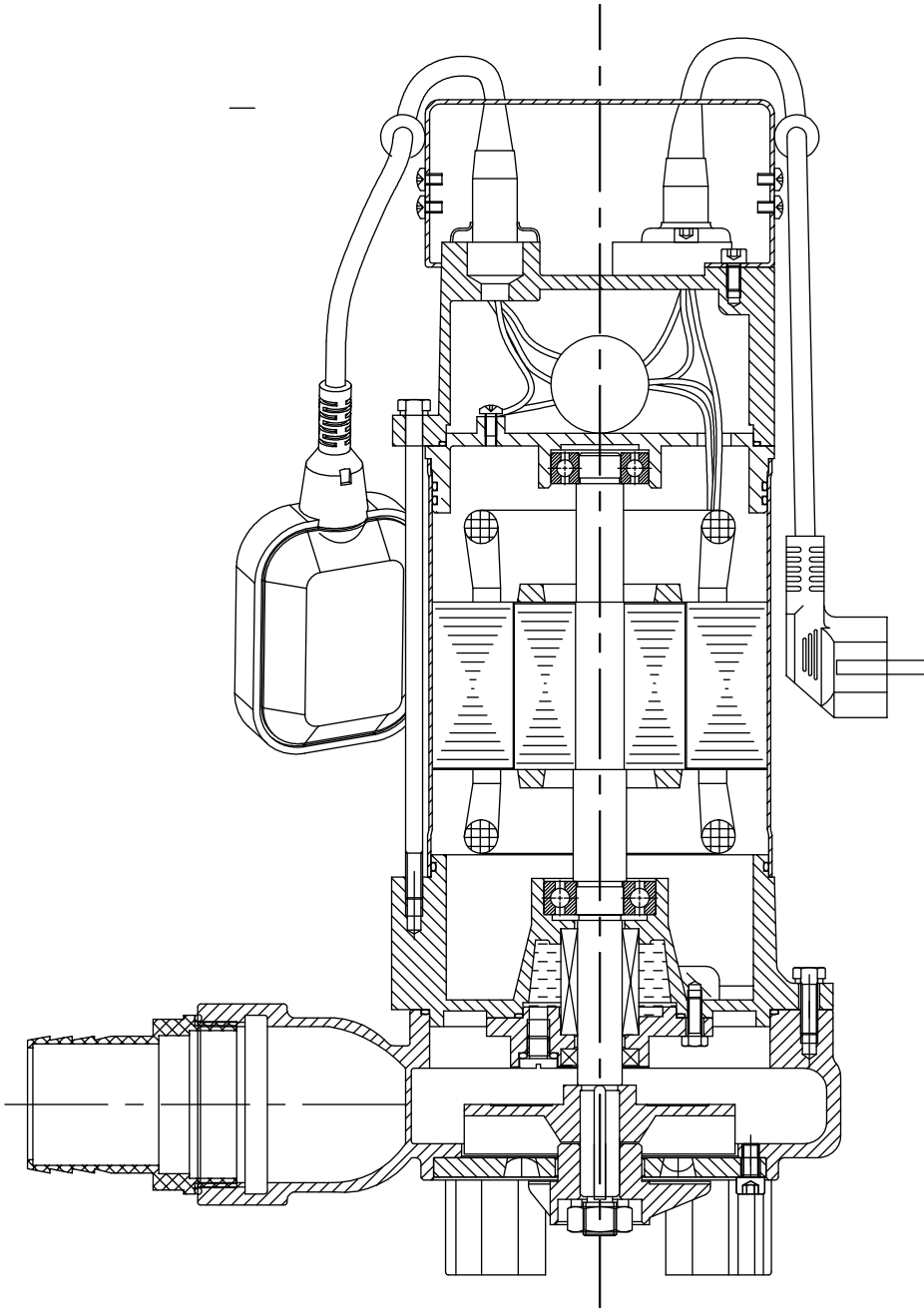

BAR-QV750



BAR-QV1100D

BAR-QV1500D



Helpful. Useful. Durable.



IMPORTATOR: EVERPRO INTERNATIONAL CONSTRUCTION SRL
RO15107294; J23/2697/2002
Sos. Bucuresti-Urziceni Nr. 8A, Afumati, Ilfov
Tel: +40213505273/74: Fax: +40213505275; web: www.everpro.ro

Importőr: Euro Warehouse Kft.
1097 Budapest, Illatos út 38
Tel: +36-70/630-9852; +36-70/907-5121
E-mail:office@eurowarehouse.hu www.eurowarehouse.hu