ermetiq®

Helpful. Useful. Durable.

Pressure booster pump with frequency converter 200W
Instructions manual

Pompa de presiune cu convertizor de frecventa 200W
Manual de instructiuni

Nyomásfokozó szivattyú frekvenciaváltóval 200W
Felhasználói útmutató



BAR-Z15/20EA

Thank you very much for choosing our products.
Please read the instruction manual carefully before installation and use.



•The electric pump must be grounded reliably before use.
•To ensure safety, a leakage protection device should be installed.
•It is strictly forbidden to touch the electric pump when it is running.
•It is strictly forbidden to run the electric pump dry.

1.Product Description

The WGZ15-20EA shielded variable-frequency water pump is demanded to return the cold water in the pipe to the heating applications, such as boiler and heating pump.
The pump is a powerful but high efficient, low noise pump, manufactured as a sleek, compact and space saving design, which is easy to install.The ergonomic design allows complete functionality for both the installer and the product user.
Features include the temperature control constant pressure automatic function, memory function.

Features include:

- locked rotor protection function
- over-voltage and under-voltage protection function
- abnormal temperature reminder
- water free operation protection
- water leakage protection.

2. Operational conditions:

The electric pump should be able to work continuously and normally under the following conditions of use:

a. The temperature of the medium does not exceed 95℃;
b. The pH value of the medium is between 6.5 and 8.5;
c. Working environment: in an environment without chemical deposits, dirt, harmful corrosive media and flammable and explosive gases;
d. The frequency of the power supply is 50Hz, the voltage is 220V, and the maximum voltage fluctuation value does not exceed 10% of the rated value.

3.The composition of the model and its meaning

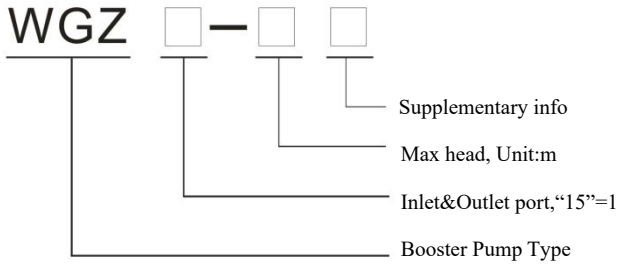

4. Specifications and technical parameters

NO.	MODEL	PORT	RATED FLOW (m³/h)	RATED HEAD (m)	MAX HEAD (m)	POWER (W)	EM (%)	IP CLASS
1	WGZ15-20EA	1"	2.2	12	20	200	38	IP44

EN

5. Installation instructions

a. The electric pump must be installed horizontally on the base plate, and the position should be fixed. Confirm the size before installation.

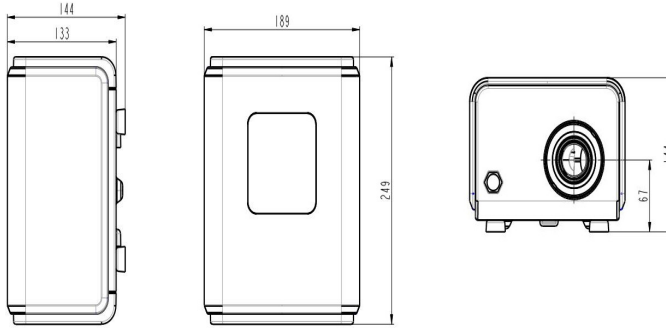

b. Installation port description

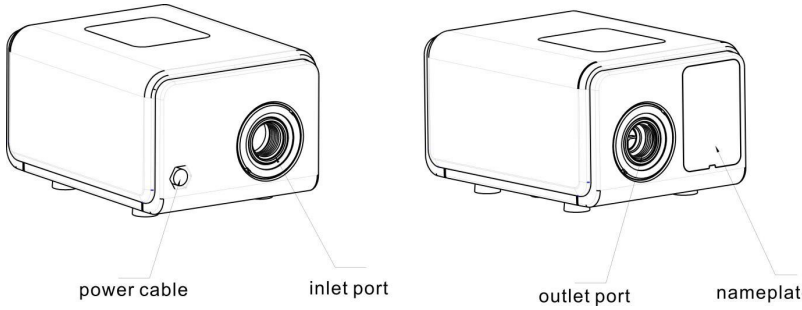

c.Installation step

1.Horizontal installation steps

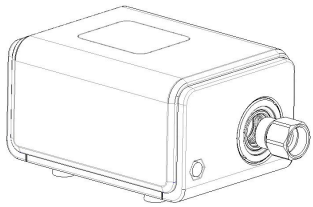

After taking out the product, screw in the check valve at the inlet

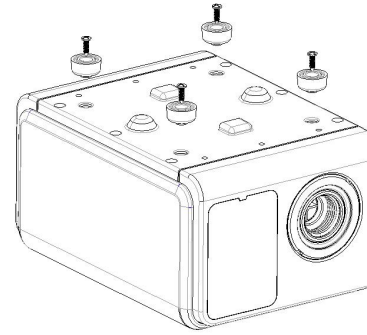

Install the shock pad

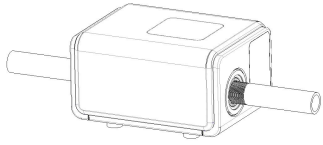

Installation of pipes

EN

2.Vertical installation steps

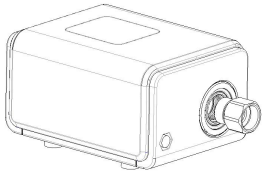

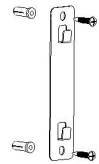

Take out hooks, expansion pipes and screws and fix them on the wall After taking out the product, screw in the check valve at the inlet

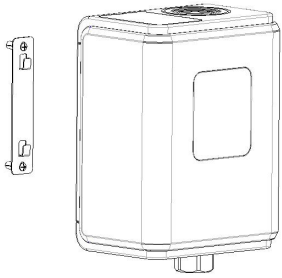

Install the product on the hook



install the pipe

6. Introduction to control panel

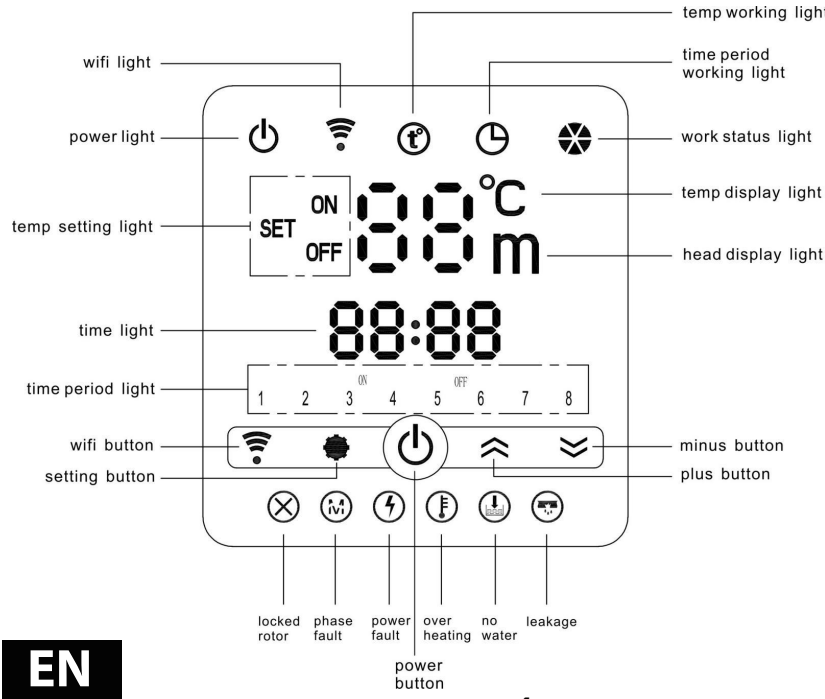



:Power ON/OFF button

1) In the power off state, press once to start the pump;
2) When starting up, when the electric pump fails, gently press it to clear the fault and restart the electric pump;
3) When starting up, press and hold for 5 seconds to force shutdown;
4) In circulation mode, short press it can be used for one touch startup;
5) During setting, it can be used to confirm the current setting and directly enter the next setting.



: Setting button

1) Short press it to enter the time, temperature and time period settings;
2) Long press for 5 seconds. After the border light is on, press  it again to switch the pressurization and temperature control modes without loosening it;
3) Long press for 5 seconds. After the border light is on, press  it again to switch the all-weather and time period control without loosening it.



: Plus button

1） Press it to adjust the max head when pump is running.

2） Adjust the value when setting.



: Minus button

1) Press it to adjust the min head when pump is running;
2) Adjust the value when setting.



: WIFI button

This function is applied in domestic market only, oversea market has not connected into the local network.

EN

The temperature control indicator above the panel is off, and the digital display area only displays the head. When the pump is running, the maximum working head of the pump can be directly used or set. When the water outlet faucet is detected to be closed, it automatically stops working; When it is detected that the water outlet tap is open, the pump automatically starts to work.

1.2 Temperature mode

The pump operates according to the temperature setting, and can be directly used or set to the maximum working head of the pump. When the current temperature is lower than the starting temperature, the water pump starts until the stop temperature. After the temperature drops back to the starting temperature, the water pump starts again to circulate.

During the return period, the user can also start by turning on the faucet or pressing the power supply on the panel.

Example: The current temperature is 20 ℃, the set starting temperature is 35 ℃, and the stop temperature is 40 ℃.

When it is powered on, the pump starts to work, and the water temperature rises to 40 ℃, the water pump stops; The water temperature drops back to 35 ℃, and the pump starts again.

1.3 Time mode

The pump operates according to the set time, and can be accessed in booster or temperature control mode, with a maximum of 8 time periods set.

2.**Method for setting temperature and time period**

Temperature control mode:

After the pump is turned on, press and hold for 5 seconds. When the Work status light is still flashing, lightly press it . The light in the panel will light up, and the current water temperature and head will be displayed in turn on the panel. The interface is as follows:

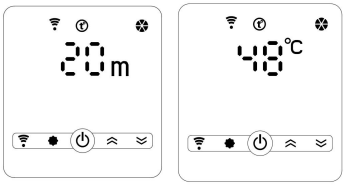

Method of entering time controlled mode:

After the electric pump is turned on, press and hold for 5 seconds. When Work status light is still flashing, lightly press . The light on the panel will light up, and the panel will display the current period of time and the current time being set. The interface is as follows:



Setting way:

1)Press button , the setting menu will be appeared. it will be entered into current time setting firstly, which can be used or adjusted during setting. After setting, press to enter the next setting. The interface is as follows:

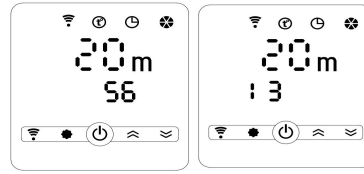

EN

2) After setting the time, press to enter the temperature setting menu, which can be used or adjusted during setting. After setting, press to enter the next setting interface as follows:

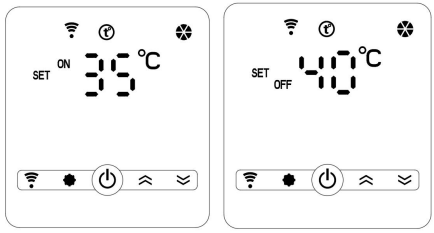

3)After setting the time, press to enter the time period setting menu, which can be used or adjusted during setting. After setting, press to enter the next time period, and a total of 8 time periods can be set. The interface is as follows:

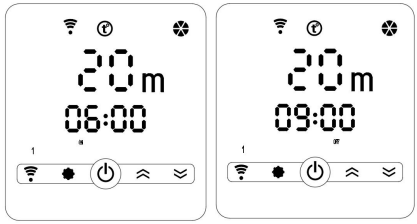

9 Installation, use and precautions

- Before installation always ensure the pump has not been mishandled or damaged during storage and transportation.Checking cables and plugs.

- Before running the pump, checking that the insulation resistance meets the requirements of relevant standards. The insulation resistance must be greater than 1 meg-ohm near the operating temperature。

- During installation, the complete machine should be fixed, and the water inlet pipe and its interface should be sealed to prevent air leakage.

- The connection of the water outlet pipe should be firm to prevent the electric pump from leaking electricity due to splashing onto the motor.

- The inlet and outlet water pipelines should be provided with additional support frames, which should not be completely supported by the pump body.

- If the user wants to change the electric pump to automatic control, it is sufficient to install suitable pressure control device at the outlet.

- It is strictly prohibited to use the electric pump lying in water or diving, to

- prevent the motor from dripping or splashing water, and to prevent strong current water spraying. To prevent the motor from being damaged by moisture and winding insulation.

- The electric pump should be correctly installed with a leakage protection device and reliably grounded at the grounding mark of the electric pump or cable (except for the electric pump that has been equipped with a three-pin plug).

- When the electric pump is working, if you want to adjust the position of the electric pump or have a movement that touches the electric pump, you must first cut off the power supply to prevent accidents.

EN

Maintenance

1. Regularly check the insulation resistance between the electric pump winding and the casing. When approaching the operating temperature, the insulation resistance must be greater than 1M Ω, otherwise corresponding measures must be taken to meet the requirements before use.

2. After 2000 hours of normal use, the electric pump should be maintained as follows:

Disassembly: Check all vulnerable parts, such as ceramic bearings, impellers, etc., and timely replace them if they are damaged.

Air tightness test: After disassembling, repairing, or replacing various seals, the pump must be subjected to a water (gas) pressure test at a test pressure of 0.5Mpa (MPa). After 1 minute, there should be no leakage or sweating.

3. When the temperature is lower than 4 ℃, antifreeze work should be done to avoid freezing and cracking the pump body.

4. If the electric pump is not used for a long time, the pipeline should be removed, the accumulated water in the pump should be drained, the main components should be wiped clean, rust prevention treatment should be carried out, and it should be placed in a dry and ventilated place, and properly stored.

Vă mulțumim foarte mult pentru că ați ales produsele noastre. Vă rugăm să citiți cu atenție manualul de instrucțiuni înainte de instalare și utilizare.
ATENTIE:



- **Pompa electrică trebuie să fie conectata la o priza cu impamantare.**
- **Pentru o suguranta sporita, trebuie instalat un dispozitiv de protecție diferentiala împotriva scurgerilor de curent.**
- **Este strict interzisă atingerea electropompei când aceasta este în funcţiune.**
- **Este strict interzisă punerea în funcţiune a pompei electrice în stare uscată (fara apa).**

1.Descrierea produsului
Pompa de presiune cu conversie de frecvență ecranată WGZ15-35EA este conceputa ca o unitate de pompare receptivă, proiectată pentru aplicații de pompare domestice și comerciale ușoare.
WGZ15-35EA este o pompă puternică, dar eficientă, cu zgomot redus, fabricată ca un design elegant, compact și care economisește spațiu, care este ușor de instalat. Designul ergonomic permite funcționalitate completă atât pentru instalator, cât și pentru utilizatorul produsului. Caracteristicile includ o setare automată a interfeței de control al presiunii plus o setare de control al temperaturii cu funcție de memorie.

Caracteristicile includ

Funcția de protecție la blocarea rotorului
Funcția de protecție la supratensiune
Avertizare de temperatură ridicată
Protecție împotriva funcționării uscate
Protecție împotriva scurgerilor de apă

WGZ15-35EA este proiectata ca o pompă de înaltă eficiență, cu economie de energie, cu modulator pentru ridicarea presiunii apei, de uz casnic și comercial ușor .
2. Condiții de funcționare:
Pompa trebuie să poată funcționa continuu și normal în următoarele condiții de utilizare:

· Temperatura lichidului nu depășește 95°C
· pH-ul lichidului este între 6,5 și 8,5.

· Lichidul pompat nu trebuie să conțină depuneri chimice, murdărie, materiale nocive sau corozive, gaze inflamabile sau explozive.

· Frecvența de alimentare este de 50Hz, tensiunea este de 220V, iar fluctuația maximă a tensiunii nu trebuie să depășească 10% din valoarea nominală.

3. Semnificatia simbolurilor din codul produsului

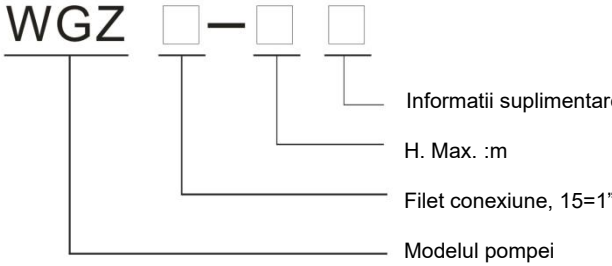

4. Specificații și parametri tehnici

Nr.	MODEL	FILET	DEBIT NOMINAL (m³/h)	H NOMINAL (m)	H MAXIM (m)	PUTERE (W)	EFFICIENTA (%)	CLASA DE PROTECTIE
1	WGZ15-20EA	1”	2.2	12	20	200	38	IP44

RO

5. Instructiuni de instalare

a. Pompa electrică trebuie instalată pe placa ei de bază, iar poziția trebuie să fie fixa. Verificati dimensiunile înainte de instalare.

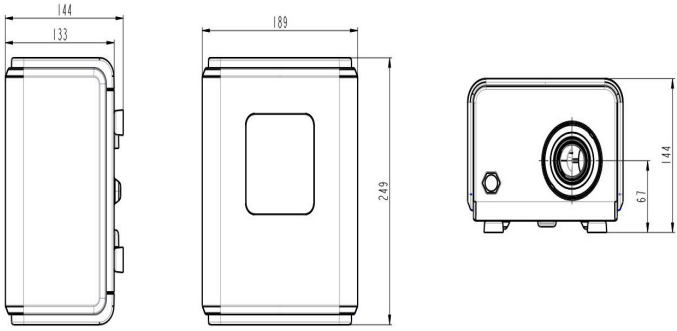

b. Reprezentare

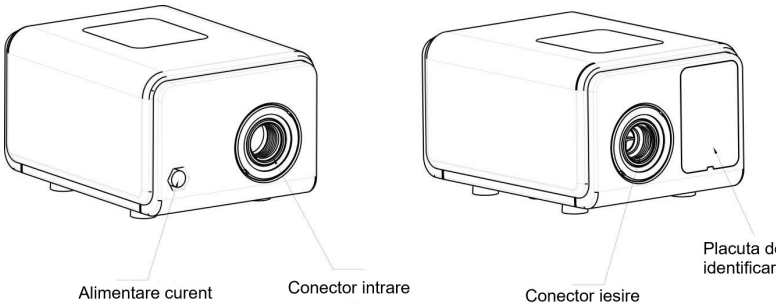

c.Tipuri de instalare

1.instalare orizontala

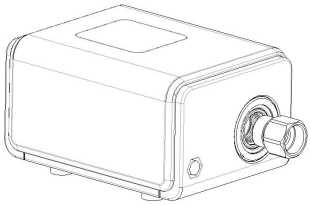

După scoaterea produsului din ambalaj, înșurubați supapa de reținere la admisie

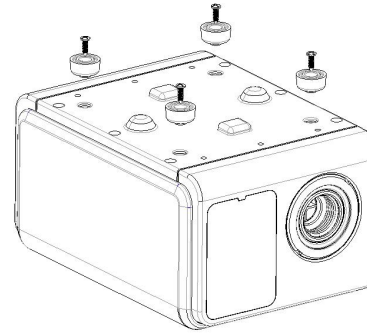

Instalati amortizoarele de soc

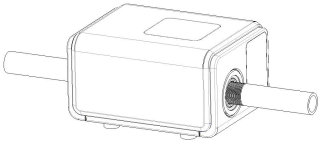

Instalati tevile

RO

2.Instalare verticala

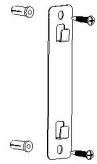

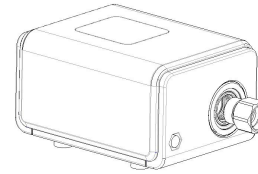

Fixati placa de montaj per perete . După scoaterea produsului, înșurubați supapa de reținere la admisie.

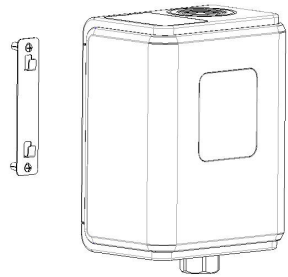

Fixati produsul pe cârligele placii de montaj

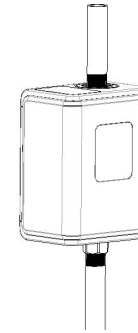

Instalati tevile

6 Panoul de control

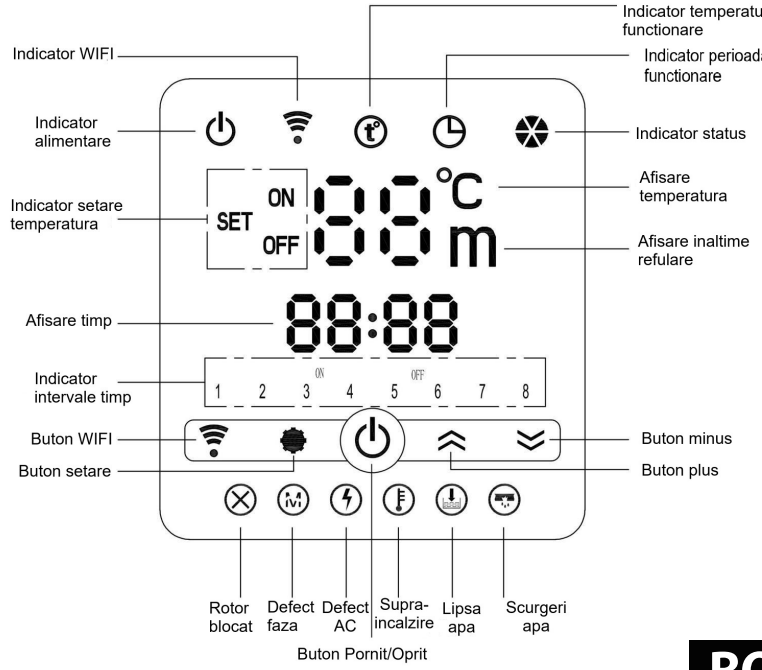

RO



:Buton de pornire/oprire

1) În starea oprită, apăsați o dată pentru a porni pompa;
2) La pornire, când pompa electrică se defectează, apăsați ușor pentru a elimina defecțiunea și reporniți pompa electrică;
3) La pornire, apăsați și mențineți apăsat timp de 5 secunde pentru a forța oprirea;
4) În modul de circulație, apăsați scurt pentru pornire cu o singură atingere;
5) În timpul setării, poate fi folosit pentru a confirma setarea curentă și pentru a introduce direct următoarea setare.



： Buton setare

1) Apăsați scurt pentru a introduce setările de timp, temperatură și interval de timp;

2) Tineti apasat timp de 5 secunde. După ce LED-ul este aprins, apăsați  din nou pentru a comuta modurile de presurizare și de control al temperaturii;

3) Tineti apasat timp de 5 secunde. După ce LED-ul este aprins apăsați  din nou pentru a comuta controlul pentru orice perioada de timp.



： Buton plus

1） Apăsați-l pentru a regla înălțimea maximă când pompa este în funcțiune.
2） Reglați valoarea la setare.



： Buton minus

1) Apăsați-l pentru a regla înălțimea minimă atunci când pompa este în funcțiune;
2) Reglați valoarea la setare.



： Buton WIFI

Această funcție este disponibila doar pe piata de origine (China).

Indicatorul de control al temperaturii de deasupra panoului este stins, iar zona de afișare digitală afișează doar inaltimea de refulare. Când pompa este în funcțiune, înălțimea maximă de lucru a pompei poate fi utilizată sau setată direct folosind ⏫ sau ⏬ . Când se detectează că robinetul de evacuare a apei este închis, acesta încetează automat să funcționeze; Când se detectează că robinetul de evacuare a apei este deschis, pompa începe automat să funcționeze.

1.2 Mod Temperatura

Pompa funcționează în modul de setare a temperaturii și poate fi utilizată direct sau setată la înălțimea maximă de lucru a pompei folosind ⏫ sau ⏬ . Când temperatura curentă este mai mică decât temperatura de pornire, pompa de apă pornește până la temperatura de oprire. După ce temperatura scade din nou la temperatura de pornire, pompa de apă porneste automat.
În perioada de retur, utilizatorul poate începe și prin a deschide robinetul sau apăsând sursa de alimentare de pe panou.
Exemplu: temperatura curentă este de 20 ℃, temperatura de pornire setată este de 35 ℃, iar temperatura de oprire este de 40 ℃.
Când este pornită, pompa începe să funcționeze, iar temperatura apei crește la 40 ℃, pompa de apă se oprește; Temperatura apei scade din nou la 35 ℃, iar pompa pornește din nou.

1.3 Mod timp

Pompa funcționează conform timpului setat și poate fi accesată în modul booster sau control al temperaturii, cu maximum 8 perioade de timp setate.

2.**Metoda de setare a temperaturii și a perioadei de timp**

Modul de control al temperaturii:

După ce pompa este pornită, tineti apasat ✹ timp de 5 secunde. In timp ce indicatorul ✻ inca clipeste, apasati ⏫ . Indicatorul temperatura (t°) se aprinde, temperatura curenta a apei si inaltimea de refulare vor fi afisate. Display-ul va arata astfel:

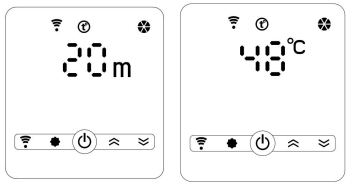

Metoda de intrare în modul control timp:

Dupa ce pompa este pornita tineti apasat ✹ timp de 5 secunde. In timp ce indicatorul ✻ inca clipeste apasati ⏬ . Indicatorul timp ◷ se aprinde si va fi afisata perioada curenta de timp care a fost setata. Display-ul va arata astfel:



Mod de setare:

1)Apasati ✹ , va apărea meniul de setări. Se va introduce ora curenta in primul rând, folosind ⏫ sau ⏬ pentru ralizarea setarilor. La sfarsit apasati ✹ pentru a trece la urmatoarea setare Display-ul va arata astfel:

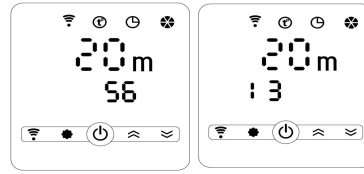

RO

2) Dupa setarea orei, apasati pentru a intra in modul de setare temperatura, folositi sau pentru realizarea setarilor dorite. La final apasati pentru a trece la urmatoarea setare.
Display-ul va arata astfel:

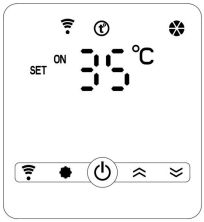

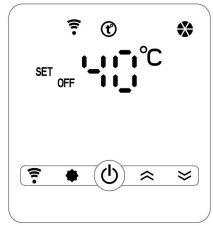

3) Apasati pentru a intra in modul setare perioada, folositi sau pentru setare.
La final apasati pentru a seta urmatoarea perioada de timp. pot fi setate maxim 8 perioade.
Display-ul va arata astfel:





9 Instalare, utilizare și precauții

- Înainte de instalare și utilizare, verificați cu atenție dacă pompa a fost deteriorată în timpul transportului și/ sau depozitării.
Verificati piesele, cum ar fi cablul și ștecherul.
Dacă ceva lipseste sau este deteriorat, anuntati imediat service-ul autorizat.

- Pompa nu poate fi instalată în aer liber fără protecție împotriva vântului și a ploii. Temperatura mediului nu poate fi mai mare de 55 ℃ și nu poate fi mai mică de -5 ℃. Trebuie protejata împotriva înghețului.

- Înainte de a porni pompa, verificați dacă izolatia impotriva inghetului corespunde cerințelor standardelor relevante. Aceasta trebuie să fie mai mare de 1 MΩ fata de temperatura de funcționare. La instalare, pompa trebuie să fie bine fixată, iar conducta de admisie a apei trebuie sa fie etansata și nu ar trebui să existe scurgeri.

- Conexiunea conductei de evacuare a apei trebuie să fie etansa pentru a preveni defectarea pompei din cauza stropirii motorului.

- Conductele de intrare si evacuare a apei trebuie sa fie fixate separat fata de pompa, pentru a nu fi sustinute complet de corpul pompei.

- Dacă utilizatorul dorește să schimbe pompa de apă la control automat, la ieșirea de apă poate fi instalat un dispozitiv adecvat de control al presiunii.

- Este strict interzisă folosirea pompei de apă nefixata sau scufundată pentru a preveni udarea motorului. Nu se permite stropirea motorului.

- Când pompa funcționează, dacă doriți să reglați poziția pompei sau să atingeți pompa, trebuie să întrerupeți mai întâi alimentarea electrică pentru a preveni accidentele.

Mentenanta

- Verificați în mod regulat rezistența de izolație dintre înfășurarea pompei și carcasă. Când este aproape de temperatura de lucru, rezistența de izolație trebuie să fie mai mare de 1MΩ. În caz contrar, trebuie luate măsuri corespunzătoare pentru a îndeplini cerințele de utilizare.

- După 2000 de ore de utilizare normală, pompa electrică trebuie reparată (daca este cazul) și întreținută conform următorilor pași:
Dezasamblare: Verificați piesele de uzură, cum ar fi rulmenții ceramici, rotoarele etc. Dacă sunt deteriorate, acestea trebuie înlocuite la timp. Test de etanșeitate la aer: După dezasamblare pentru repararea sau înlocuirea diferitelor garnituri, testul de presiune a apei (aerului) trebuie efectuat pe pompă. Presiunea de testare este de 0,2Mpa (MPa) și nu ar trebui să existe scurgeri timp de 3 minute.
Când temperatura este mai mică de 4 °C, trebuie luate masuri pentru a evita înghețarea și crăparea corpului pompei.

- Dacă pompa de apă nu este folosită o perioadă lungă de timp, conducta trebuie demontata, apa acumulată în pompă trebuie scursa, părțile principale trebuie curățate, trebuie efectuat un tratament anti rugină, plasata într-un loc uscat, ventilat și sigur.

Köszönjük, hogy termékünket választotta.
Kérjük, a telepítés és használat előtt figyelmesen olvassa el a használati útmutatót.



- **Használat előtt az elektromos szivattyút megbízhatóan földelni kell.**
- **A biztonság érdekében szivárgásmentes berendezést kell felszerelni.**
- **Soha ne érintsen meg működő elektromos szivattyút.**
- **Szigorúan tilos az elektromos szivattyú szárazon működni.**

1.1. Termékleírás

A WGZ15-20EA árnyékolt frekvenciakonverziós vízszivattyút fűtési alkalmazásokban, például kazánokban és hőszivattyúkban használják, és hideg vizet kell visszavezetniük a csővezetékbe. A szivattyú egy nagy teljesítményű, de rendkívül hatékony, alacsony zajszintű szivattyú, vékony, kompakt, helytakarékos kialakítással az egyszerű telepítés érdekében. Az ergonomikus kialakítás teljes funkcionalitást biztosít a termék telepítőjének és felhasználójának.
Állandó nyomású automatikus hőmérséklet-szabályozó funkció és memória funkció jellemzi.

A szolgáltatások közé tartozik

- Elakadás elleni védelem funkció
- Túlfeszültség-védelmi funkció
- Magas hőmérséklet figyelmeztetés
- Szárazonfutás elleni védelem
- Akadályozza meg a vízszivárgást

2. Használati feltételek

Az elektromos szivattyúnak folyamatosan és normálisan kell működnie a következő használati feltételek mellett:
a) a közeg hőmérséklete nem haladja meg a 95°C-ot;
b) A tápközeg pH-értéke 6,5 és 8,5 között van;
c) Munkakörnyezet: vegyi lerakódásoktól, szennyeződésektől, káros korrozív közegektől, illékony és robbanásveszélyes gázoktól mentes környezet;
d) A teljesítmény frekvencia 50 Hz, a feszültség 220 V, és a maximális feszültségingadozás értéke nem haladja meg a névleges érték 10%-át.

3.Modell összetétele és reprezentatív jelentősége

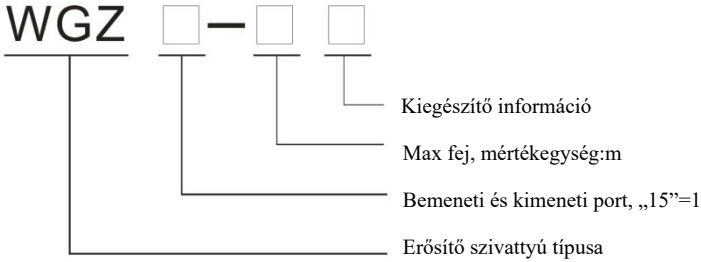

4. Specifications and technical parameters

szám	MODELL	PORT	ÁRAMLÁS (m^3/h)	Nevezetes fej (m)	MAX FEJ (m)	teljesítmény (W)	EM (%)	IP osztály
	WGZ15-20EA	1”	2,2	12	20	200	38	IP44

5. Telepítési útmutató

a. Az elektromos szivattyút vízszintesen kell felszerelni az alaplapra, és a pozíciót rögzíteni kell. Telepítés előtt erősítse meg a méretet.

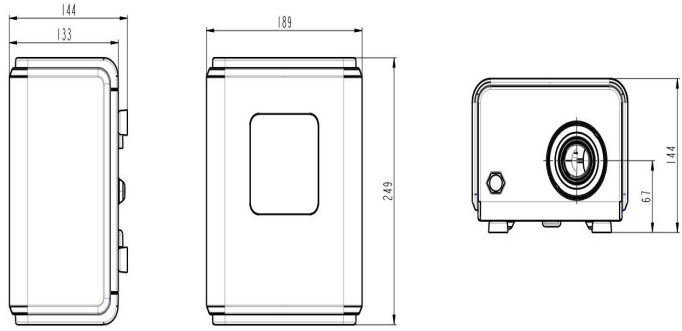

b. Telepítési port leírása

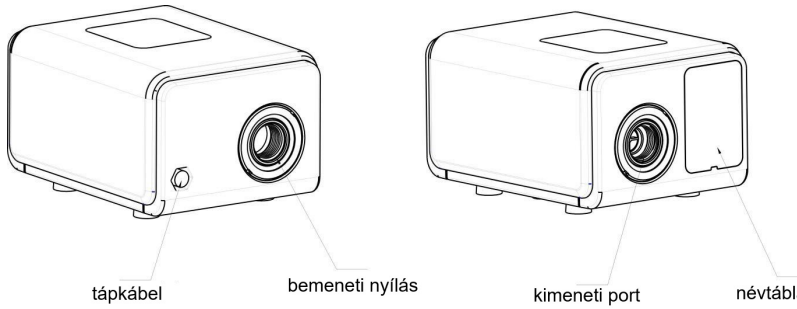

c.Telepítési lépés

1.A vízszintes telepítés lépései

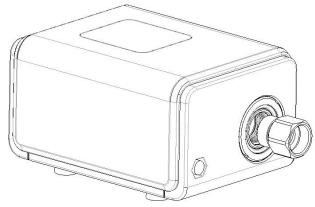

A termék kivétele után csavarja be a visszacsapó szelepet a bemenetnél

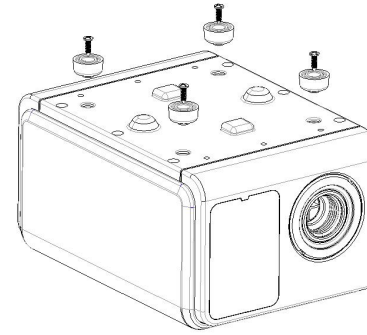

Szerelje be a lengéscsillapítót



Csövek szerelése

HU

2. A függőleges telepítés lépései

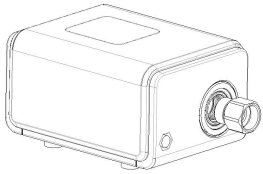

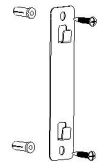

Vegye ki a horgokat, tágulási csöveket és csavarokat, és rögzítse a falra A termék kivétele után csavarja be a visszacsapó szelepet a bemenetnél

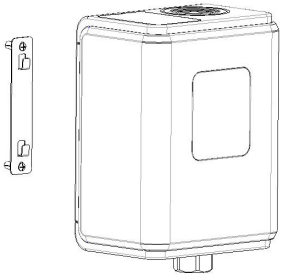



Szerelje fel a terméket a horogra

szerelje fel a csövet

6. A kezelőpanel bemutatása

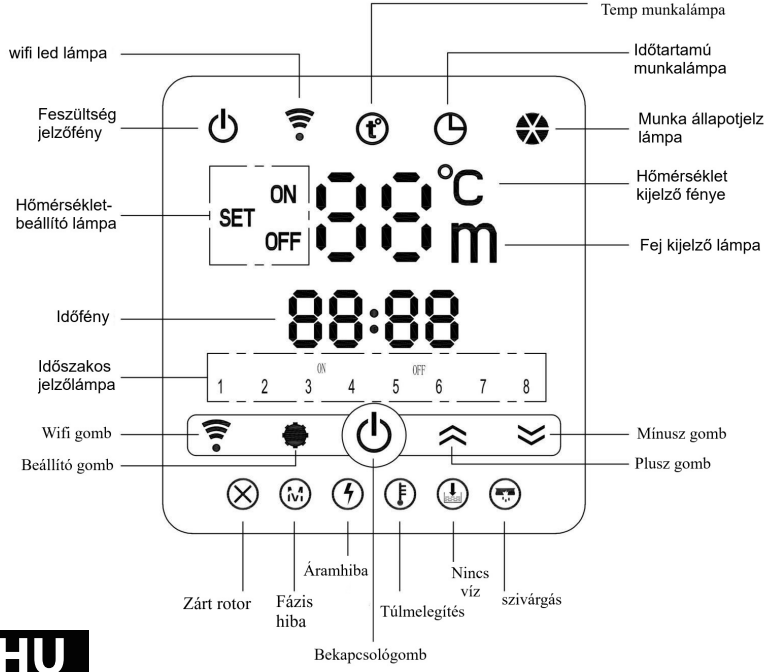

HU



Be/kikapcsoló gomb

1) Kikapcsolt állapotban nyomja meg egyszer a szivattyú elindításához；
2) Indításkor, amikor az elektromos szivattyú meghibásodik, finoman nyomja meg a hiba megszüntetéséhez, és indítsa újra elektromos szivattyú；
3) Indításkor nyomja meg és tartsa lenyomva 5 másodpercig a leállítás kényszerítéséhez；
4) Keringető üzemmódban rövid megnyomásával egyérintéses indításhoz használható；
5) A beállítás során az aktuális beállítás megerősítésére és a következő beállítás közvetlen megadására használható.



Beállítás gomb

1) Röviden nyomja meg az idő, a hőmérséklet és az időtartam beállításához；

2) Tartsa lenyomva 5 másodpercig. Miután a szegélyjelző lámpa világít, nyomja  meg újra a váltáshoz nyomás- és hőmérsékletszabályozási módok annak meglazítása nélkül;

3) Tartsa lenyomva 5 másodpercig. Miután a szegélyfény világít, nyomja  meg a gombot ismét átkapcsolja a minden időjárási és időszaki vezérlést anélkül, hogy meglazítaná.



Plusz gomb

1) Nyomja meg a maximális emelőmagasság beállításához, amikor a szivattyú működik
2) Állítsa be az értéket beállításkor



Mínusz gomb

1) Nyomja meg a minimális emelőmagasság beállításához, amikor a szivattyú működik；
2) Állítsa be az értéket beállításkor.



WIFI gomb

Ezt a funkciót csak a hazai piacon alkalmazzák, a tengerentúli piac nem csatlakozik a helyi hálózat.

HU

A panel feletti hőmérséklet-ellenőrző jelző nem világít, és a digitális kijelzőterületen csak a fej látható. Amikor a szivattyú működik, a szivattyú maximális munkamagassága közvetlenül használható vagy beállítható. Amikor a vízkimeneti csap zárva van, automatikusan leáll; Amikor azt észlelik a vízcsap nyitva van, a szivattyú automatikusan működésbe lép.

1.2 Hőmérséklet üzemód

A szivattyú a beállított hőmérsékletnek megfelelően működik, és közvetlenül használható vagy beállítható a a szivattyú maximális munkamagassága. Ha az aktuális hőmérséklet alacsonyabb, mint a kezdő hőmérséklet,a vízszivattyú a leállítási hőmérsékletig indul. Miután a hőmérséklet visszaesik a kiindulási szintre hőmérséklet, a vízszivattyú újra keringetni kezd. A visszatérési időszakban a felhasználó a csap kinyitásával vagy a tápegység megnyomásával is kezdheti panel.
Példa: Az aktuális hőmérséklet 20 ℃, a beállított kezdő hőmérséklet 35 ℃, és a leállítási hőmérséklet 40 ℃. Bekapcsoláskor a szivattyú működni kezd, és a víz hőmérséklete 40 ℃-ra emelkedik, a vízszivattyú megáll; A víz hőmérséklete visszaesik 35 ℃-ra, és a szivattyú újraindul.

1.3 Idő üzemmód

A szivattyú a beállított idő szerint működik, és nyomásfokozó vagy hőmérsékletszabályozási módban érhető el, maximum 8 beállított időtartammal.

2. A hőmérséklet és az időtartam beállításának módja.

Hőmérséklet szabályozási mód:

A szivattyú bekapcsolása után nyomja meg és tartsa lenyomva 5 másodpercig. Amikor a Munka állapotjelző fény világít továbbra is villog, enyhén nyomja meg . A panelen lévő lámpa világít, és az aktuális víz a hőmérséklet és a fej felváltva jelenik meg a panelen. A felület a következő:

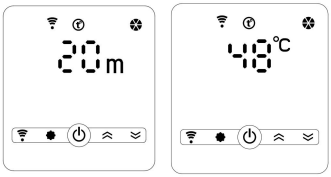

Az idővezérelt módba lépés módja:

Az elektromos szivattyú bekapcsolása után nyomja meg és tartsa lenyomva 5 másodpercig. Amikor a Munka állapotjelző fény világít továbbra is villog, enyhén nyomja meg a gombot. A panelen lévő jelzőfény kigyullad, és a panelen megjelenik az aktuális időtartam és a beállítandó aktuális idő. A felület a következő:



Beállítás módja

Beállítás módja

1) Nyomja meg a gombot, megjelenik a beállítási menü. először az aktuális időbeállításba kerül, amelyek a beállítás során használhatók vagy állíthatók . A beállítás után nyomja meg a gombot a következő beállításhoz való belépéshez. A felület a következő

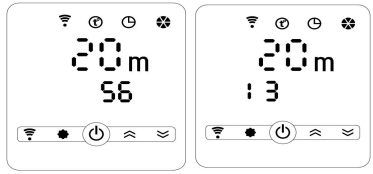

HU

2) Az idő beállítása után nyomja meg a gombot a hőmérséklet-beállítás menübe való belépéshez, amelyet a beállítás során használhat vagy módosíthat . A beállítás után nyomja meg a gombot , hogy belépjen a következő beállítási felületre az alábbiak szerint:

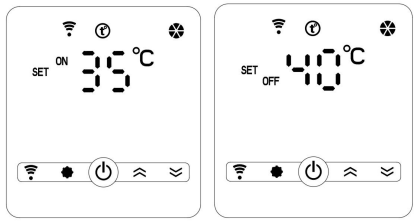

3) Az idő beállítása után nyomja meg a gombot, hogy belépjen az időtartam beállítása menübe, amelyet a beállítás során használhat vagy módosíthat . A beállítás után nyomja meg a gombot a következő időtartam megadásához, és összesen 8 időtartam állítható be. A felület a következő:

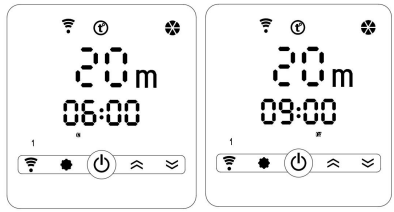

9. Telepítés, használat és óvintézkedések

- Üzembe helyezés előtt győződjön meg arról, hogy a szivattyút nem kezelték helytelenül, illetve nem sérült-e meg tárolás és szállítás során. Ellenőrizze a kábeleket és a csatlakozókat.
- A szivattyú indítása előtt ellenőrizze, hogy a szigetelési ellenállás megfelel-e a vonatkozó szabványok követelményeinek. A szigetelési ellenállásnak 1 megohmnál nagyobbnak kell lennie az üzemi hőmérséklet közelében
- Az egész gépet rögzíteni kell a telepítés során, és a vízbevezető csövet és annak interfészét le kell zárni a levegő szivárgásának megakadályozása érdekében.
- A kifolyócső csatlakozásának szilárdan kell lennie, hogy megakadályozza a vízszivárgást. Az elektromos szivattyúból áramot szivárgott, mert a motorra fröccsent.
- A bemeneti és kimeneti csővezetékeket tartókerettel kell ellátni, és nem szabad teljesen alátámasztani a szivattyútestnek.
- Ha a felhasználó az elektromos szivattyút automatikus vezérlésre kívánja cserélni, csak egy megfelelő nyomásszabályozó berendezést kell felszerelnie a kimenetre.
- Szigorúan tilos az elektromos szivattyút vízben fekvő vagy víz alá meríteni, hogy megakadályozza a motor csöpögését vagy kifröccsenését, valamint az erős vízpermetet. Óvja a motort a nedvességtől és a tekercsszigetelés károsodásától.
- Az elektromos szivattyút megfelelően fel kell szerelni szivárgásvédelmi berendezéssel, és megbízhatóan földelni kell az elektromos szivattyú vagy kábel földelési jelénél (kivéve a hárompólusú csatlakozós elektromos szivattyúkat).
- Az elektromos szivattyú működése közben, ha meg akarja változtatni az elektromos szivattyú helyzetét, vagy bármilyen, az elektromos szivattyút érintő műveletet végrehajtani, először meg kell szakítani az áramellátást a balesetek elkerülése érdekében.

Karbantartás

1. Rendszeresen ellenőrizze a szigetelési ellenállást a szivattyú tekercselése és a burkolat között. Amikor közel van az üzemi hőmérséklethez, a szigetelési ellenállásnak 1MΩ-nál nagyobbnak kell lennie, ellenkező esetben használat előtt megfelelő intézkedéseket kell tenni a követelmények teljesítése érdekében.

2. Az elektromos szivattyú 2000 órás normál használata után a következő karbantartást kell elvégezni:

Szét- és összeszerelés: ellenőrizze az összes sérülékeny alkatrészt, mint pl. kerámia csapágyak, járókerekek stb., és időben cserélje ki, ha sérült.

Légtömörségi vizsgálat: A szivattyú szétszerelése után, különböző tömítések javításakor, cseréjekor víz (levegő) nyomáspróbát kell végezni, a próbanyomás 0,5Mpa (MPa). 1 perc elteltével nem lehet szivárgás vagy izzadás.

3. Ha a hőmérséklet 4°C-nál alacsonyabb, fagyálló munkát kell végezni, hogy megakadályozzuk a szivattyúház fagyását és megrepedését.

4. Ha az elektromos szivattyút hosszabb ideig nem használják, a csővezetéket el kell távolítani, a szivattyúban felgyülemlett vizet le kell engedni, a fő részeket tisztára törölni, rozsdamentesítő kezelést kell végezni, száraz és szellőző helyen tárolandó.

Performance curve
Curba de performanta
Teljesítménygörbe



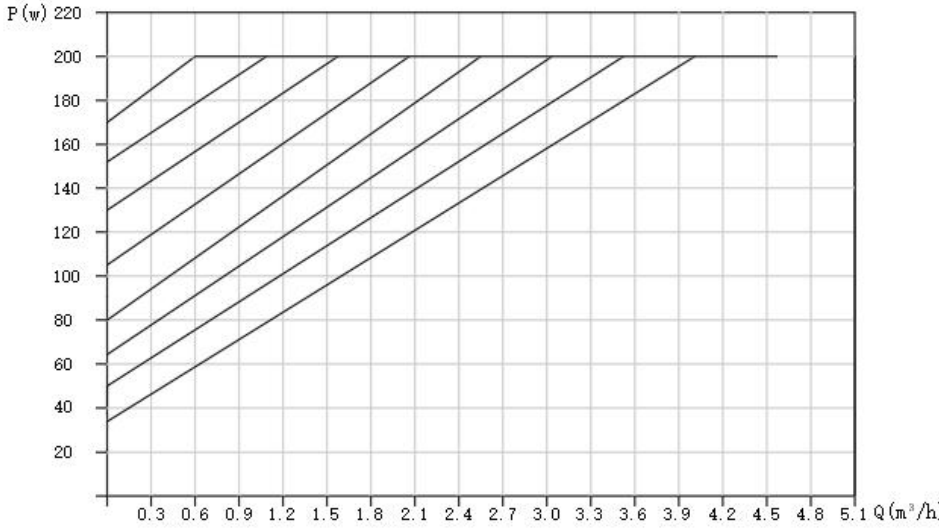



IMPORTATOR: EVERPRO INTERNATIONAL CONSTRUCTION SRL
RO15107294; J23/2697/2002
Sos. Bucuresti-Urziceni Nr. 8A, Afumati, Ilfov
Tel: +40213505273/74: Fax: +40213505275; web: www.everpro.ro

Importőr: Euro Warehouse Kft.
1097 Budapest, Illatos út 38
Tel: +36-70/630-9852; +36-70/907-5121
E-mail:office@eurowarehouse.hu www.eurowarehouse.hu