ermetiq®

Helpful. Useful. Durable.

Pressure booster pump with frequency converter 600W
Instructions manual

Pompa de presiune cu convertizor de frecventa 600W
Manual de instructiuni

Nyomásfokozó szivattyú frekvenciaváltóval 600W
Felhasználói útmutató



BAR-Z15/45EA

Thank you very much for choosing our products. Please read the instruction manual carefully before installation and use.

WARNING:



•The electric pump must be grounded reliably before use.

•To ensure safety, a leakage protection device should be installed.

•It is strictly forbidden to touch the electric pump when it is running.

•It is strictly forbidden to run the electric pump dry.

1.Product Description

The WGZ15-45EA shielded frequency conversion booster pump is demanded to responsive pumping unit designed for domestic and light commercial pumping applications.
The WGZ15-45EA is a powerful but efficient, low noise pump, manufactured as a sleek, compact and space saving design, which is easy to install. The ergonomic design allows complete functionality for both the installer and the product user. Features include an automatic pressure controlling interface setting plus a temperature controlling setting with memory function.

Features include

- locked-rotorprotection function
- Over-voltageprotection function
- High temperature warning
- Dry run protection
- Water leakage protection

The WGZ15-45EA is designed as high-efficiency,energy-saving,household and light commercial modulating water boosting pump.

2. Operational conditions:
The pump should be able to work continuously and normally under the following conditions of use:

- The temperature of the liquid does not exceed 95°C
- The pH of the liquid is between 6.5 and 8.5.
- The pumped liquid should not contain chemical deposits, dirt, harmful or
- corrosive material, flammable or explosive gases.
- The power frequency is 50Hz, the voltage is 220V. and the maximum voltage fluctuation should not exceed 10% of the rated value.

3. The composition of the model and its representative meaning

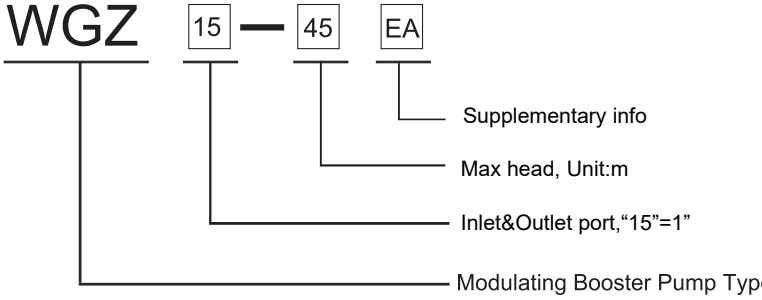

EN

4. Product Specification and Technical parameters

Product code	Inlet and outlet connections	Rated Flow （m^3/h）	Rated Head （meter）	Max Head （meter）	Rated Power （Watts）	Input Power （Watts）	Unit Efficiency （%）
WGZ15-45EA	1”BSP	2.5 m^3/h	25m	45m	600w	600w	25

5. The Installation：

- Before installation always ensure the pump has not been mishandled or damaged during storage and transportation.

- The pump should be securely positioned during installation and the water inlet and outlet pipework should be plumbed in accordance with good plumbing practice by a suitably qualified installer.
- The water inlet and outlet pipework should be installed utilizing suitable pipe support brackets, thus ensuring none of the pipework weight is carried by the pump inlet or outlet connections.
- The Pump should be installed in a suitable space to ensure the pump will not be exposed to conditions which exceed that of an IP 44 rated devise.

a. Installation port description

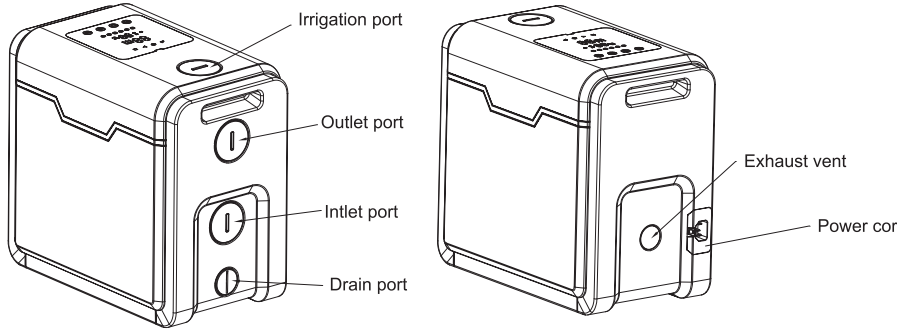

EN

b. The electric pump must be installed horizontally on the bottom plate, fixed in position, and confirm the size before installation.

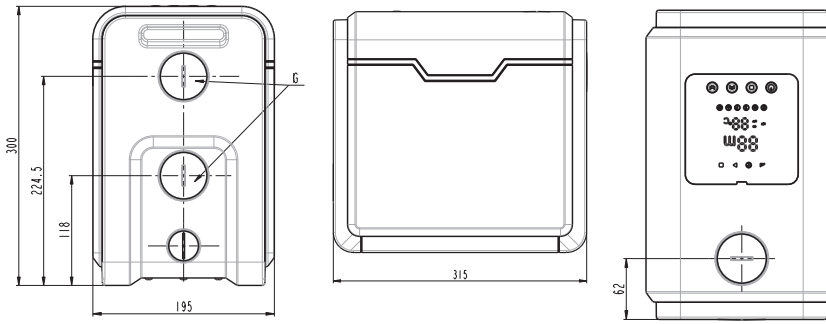

c. Installation steps:

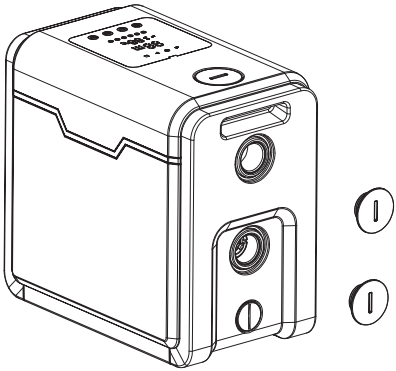

Remove the dust plug

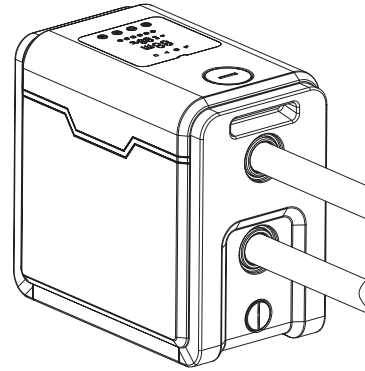

Connect the inlet&outlet pipes

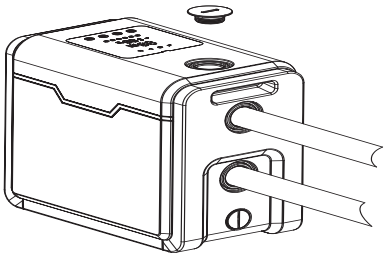

Unscrew the spout plug

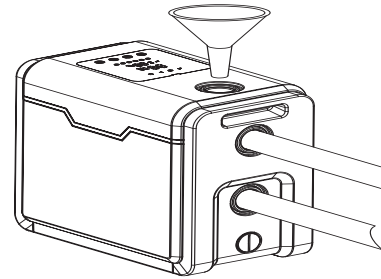

Fill the water pump with water, and re-tighten the plug

EN

d.Installation diagram

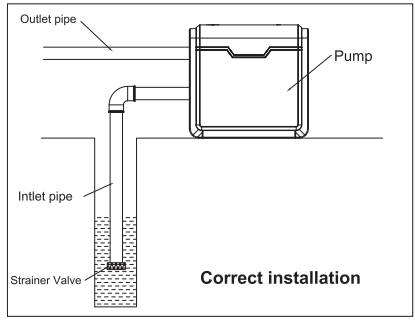

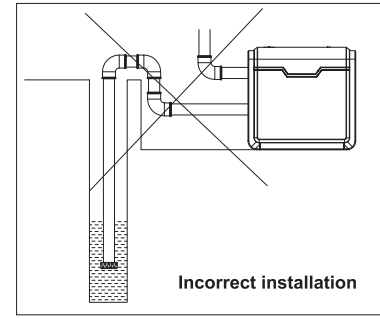

6. Control Panel

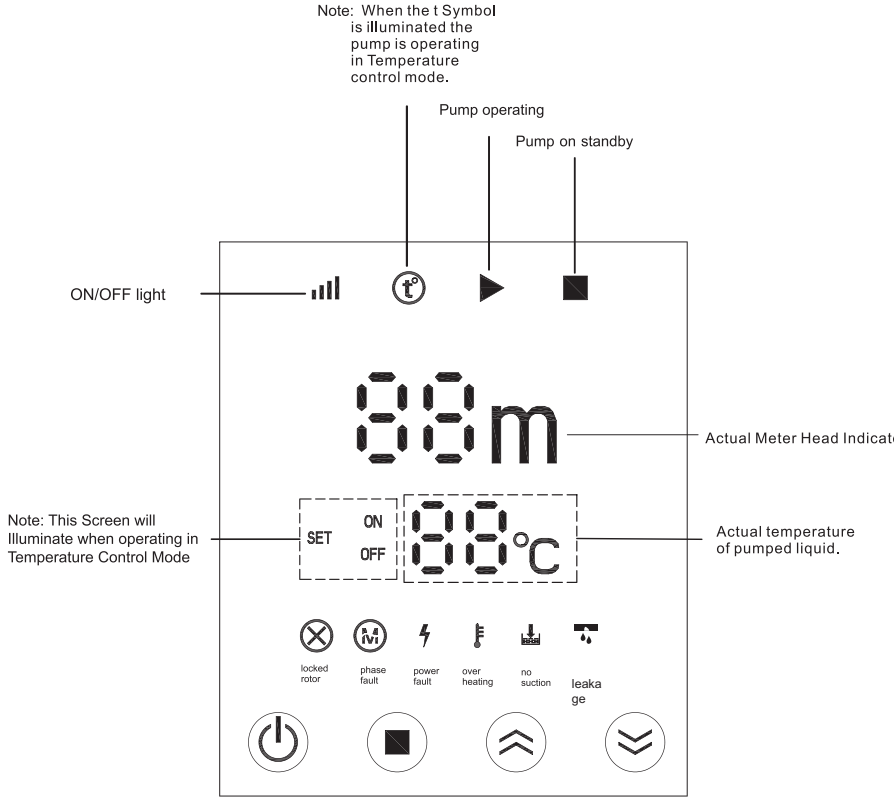

Power ON/OFF button

To switch to temperature control mode depress the set button for two seconds.
To set the temperature start/stop parameters depress the set button for five seconds.

Plus Button, depress the plus button to increase the setting value,
such as the Meter Head setting value or the Temperature setting value.

Minus Button, depress the minus button to decrease the setting value,
such as the Meter Head setting value or the Temperature setting value.

EN

7. Operating Procedure

Power button

1. Press once to power on.
2. Press and hold for five seconds to power down.
3. Should there be a fault displayed, press once to clear the fault settings and restart.

Mode button

1. Long press control 5 seconds+ to enter the temperature mode.
2. Long press 5 seconds+ to enter the temperature setting.

Plus button

1. Using this button the operator can Increase the unit value Pressure or Temperature while the Pump is operating.

Minus button

1. Using this button the operator can lower the unit value Pressure or Temperature while the pump is operating.

The factory default setting of the WGZ15-45EA runs in "Constant Model".If you need to change to Demand Response Model, the method is as follows：

1） Power off the Pump and only Power On when the digital display is completely cleared.

2） Within five seconds of powering On， press the buttons at the same time， The digital display will then indicate as follows：





Press to switch between digits 0 and 1. The "0" digit indicates Constant Model while the "1" digit indicates Demand Response Model, Once the setting is selected, allow the pump to stand for ten seconds, after which time the pump is ready to operate.

9. **WGZ15-45EA PUMP Features**

Pressure control Mode

The WGZ15-45EApressure control mode function allows theoperator to dynamically increase or decrease the pump head during pump operation, this can be achieved using the chevron keys ⌃ or ⌄ to select the desired head value.

The WGZ15-45EA is a demand responsive pump and so it will automatically detect the system requirement and so in turn quietly, efficiently and effectively provide a measured and accurate demand supply.

Temperature Mode

The WGZ15-45EA incorporates a water temperature control mode option. This function allows the operator to set minimum and maximum operation temperature values.

- How to set the temperature control mode：

While the pump is operating, long press ■ five seconds+ ⌃ to enter the Temperature control mode.

The mode indication light t° will be illuminated, additionally the current water temperature is displayed in the panel.

The screen is shown as below:

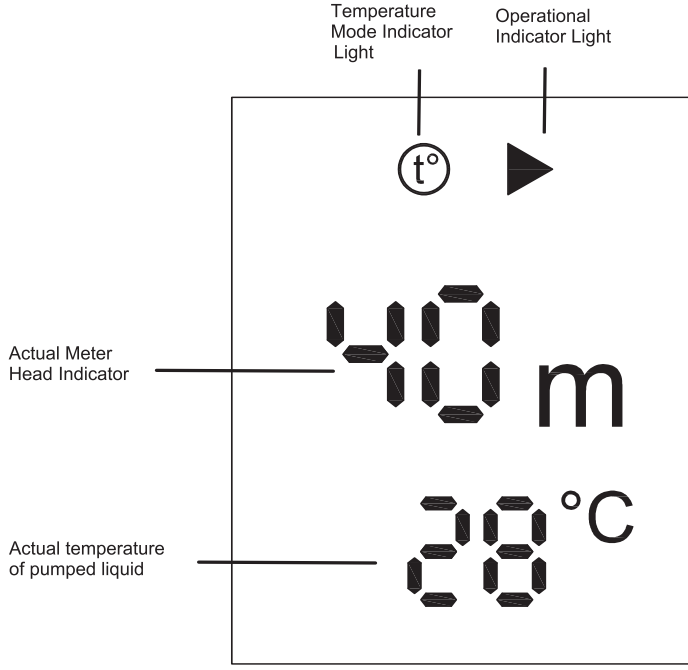

EN

Long press ■ five seconds+ ⌃⌃ to quit the Temperature control mode.

- Setting the Temperature values

Long press ■ five seconds+ ⌄⌄ to enter the Temperature values setting, then using the plus and minus chevron buttons select the desired temperatures.



Once the ON temperature is selected, press the Mode Button once more to set the OFF temperature.

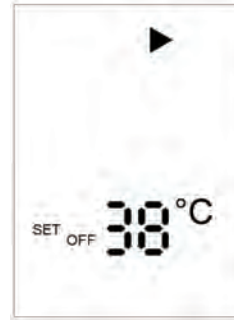

Finally press the Mode Button once more to complete the setting process

11. Maintenance

- Regularly ensure to check that the insulation resistance between the pump winding and the casing, note when the pump is up to operational temperature the insulation resistance must be greater than 1MΩ. Should this not be the case, then measures must be taken to meet these requirements before the pump is operational.
- Servicing of the pump is recommended after two thousand hours of use, Maintenance of the pump should incorporate the examination replacement of all wearing parts if required, such as ceramic bearings, impellers, seals etc.
- After any maintenance procedure or the replacement of seals, the pump must undergo and Air tightness test: by this the pump must be subjected to a water (gas) pressure test. The test pressure is 0.2Mpa (megapascals). There should be no leakage and sweating after three minutes at this pressure.
- Should the pump be required to operate below four degrees centigrade, the pump fluid should be treated with the appropriate mix of anti-freezing fluid so as to avoid any pump mechanism or body damage.
- Should the pump be used infrequently, it is advised that the pipework is removed for inspection and to allow the pump to be drained before restarting.
- For storage purposes, all main components should be cleaned of debris and provided with a rust-proof treatment, then stored in a dry and ventilated area.

Vă mulțumim foarte mult pentru că ați ales produsele noastre. Vă rugăm să citiți cu atenție manualul de instrucțiuni înainte de instalare și utilizare.

ATENTIE:



- **Pompa electrică trebuie să fie conectata la o priza cu impamantare.**
- **Pentru o suguranta sporita, trebuie instalat un dispozitiv de protecție diferentiala împotriva scurgerilor de curent.**
- **Este strict interzisă atingerea electropompei când aceasta este în funcţiune.**
- **Este strict interzisă punerea în funcţiune a pompei electrice în stare uscată (fara apa).**

1.Descrierea produsului

Pompa de presiune cu conversie de frecvență ecranată WGZ15-35EA este conceputa ca o unitate de pompare receptivă, proiectată pentru aplicații de pompare domestice și comerciale ușoare.
WGZ15-35EA este o pompă puternică, dar eficientă, cu zgomot redus, fabricată ca un design elegant, compact și care economisește spațiu, care este ușor de instalat. Designul ergonomic permite funcționalitate completă atât pentru instalator, cât și pentru utilizatorul produsului. Caracteristicile includ o setare automată a interfeței de control al presiunii plus o setare de control al temperaturii cu funcție de memorie.

Caracteristicile includ

Funcția de protecție la blocarea rotorului
Funcția de protecție la supratensiune
Avertizare de temperatură ridicată
Protecție împotriva funcționării uscate
Protecție împotriva scurgerilor de apă

WGZ15-35EA este proiectata ca o pompă de înaltă eficiență, cu economie de energie, cu modulator pentru ridicarea presiunii apei, de uz casnic și comercial ușor .

2. Condiții de funcționare:
Pompa trebuie să poată funcționa continuu și normal în următoarele condiții de utilizare:

· Temperatura lichidului nu depășește 95°C
· pH-ul lichidului este între 6,5 și 8,5.
· Lichidul pompat nu trebuie să conțină depuneri chimice, murdărie, materiale nocive sau corozive, gaze inflamabile sau explozive.
· Frecvența de alimentare este de 50Hz, tensiunea este de 220V, iar fluctuația maximă a tensiunii nu trebuie să depășească 10% din valoarea nominală.

3. Semnificatia simbolurilor din codul produsului

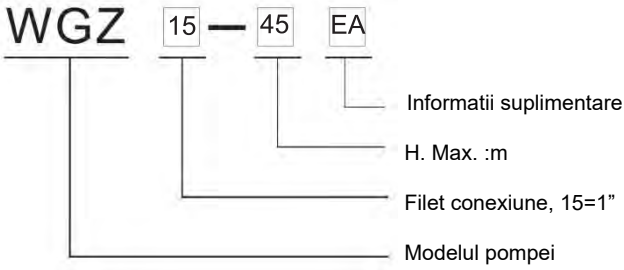

RO

4. Specificații și parametri tehnici

Nr.	MODEL	FILET	DEBIT NOMINAL (m³/h)	H NOMINAL (m)	H MAXIM (m)	PUTERE NOMINALA (W)	PUTERE INTRARE (W)	EFFICIENTA (%)
1	WGZ15-35	1"	2.5	25	45	600	600	25

5. Instalare

- Înainte de instalare și utilizare, verificați cu atenție dacă pompa a fost deteriorată în timpul transportului și/ sau depozitării.

Verificati piesele, cum ar fi cablul și ștecherul.

Dacă ceva lipseste sau este deteriorat, anuntati imediat service-ul autorizat.

- Este recomandat ca pompa sa fie instalata de catre personal calificat

- Pompa nu poate fi instalată în aer liber fără protecție împotriva vântului și a ploii. Temperatura mediului nu poate fi mai mare de 55 ℃ și nu poate fi mai mică de -5 ℃. Trebuie protejata împotriva înghețului.

- Conductele de intrare si evacuare a apei trebuie sa fie fixate separat fata de pompa, pentru a nu fi sustinute complet de corpul pompei.

a.. Reprezentarea instalarii

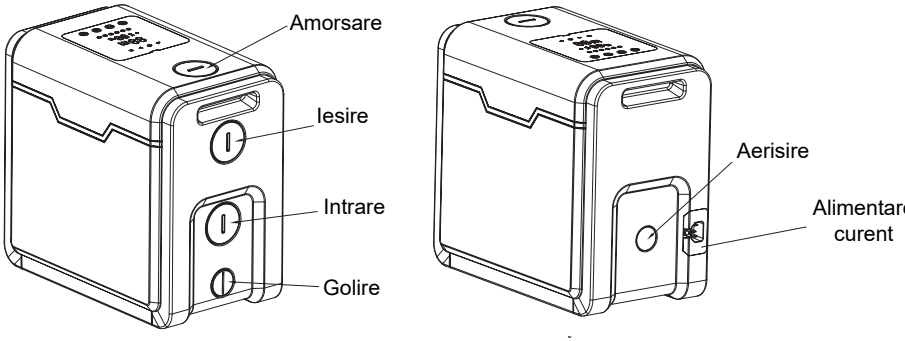

RO

b. Pompa electrică trebuie instalată pe placa ei de bază, iar poziția trebuie să fie fixa. Verificati dimensiunile înainte de instalare.

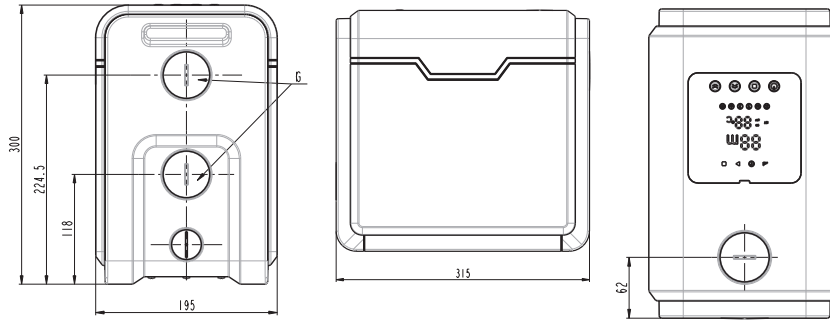

Reprezentarea instalarii

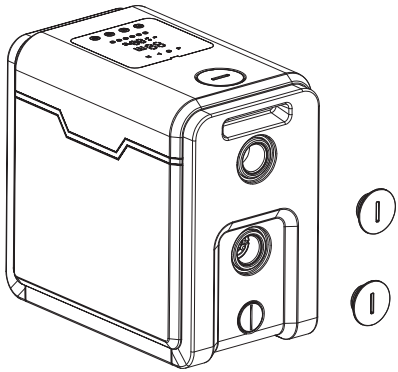

Indepartati capacele de protectie

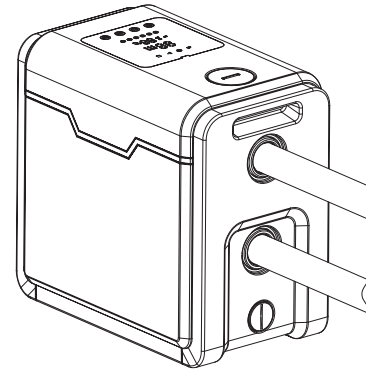

Conectati tevile de intrare si iesire

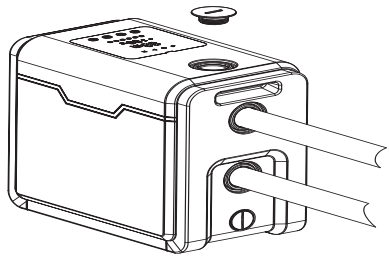

Desfaceti capacul orificiului de amorsare

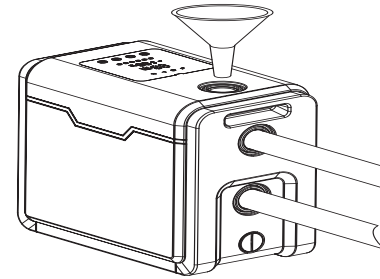

Umpleti cu apa si puneti capacul

on light will be illuminated, additionally the current
is displayed in the panel.
wn as below:

RO

d. Diagrama de instalare

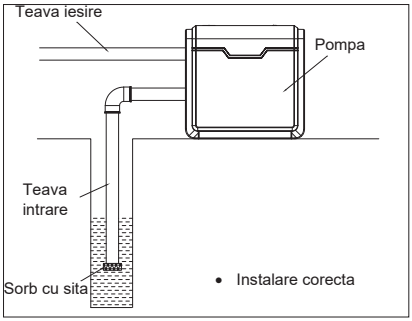

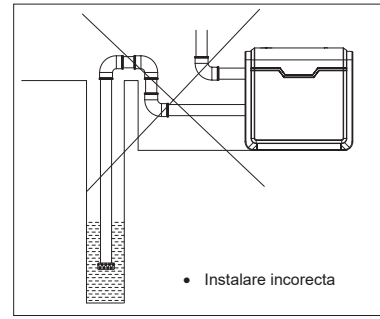

6. Panoul de control

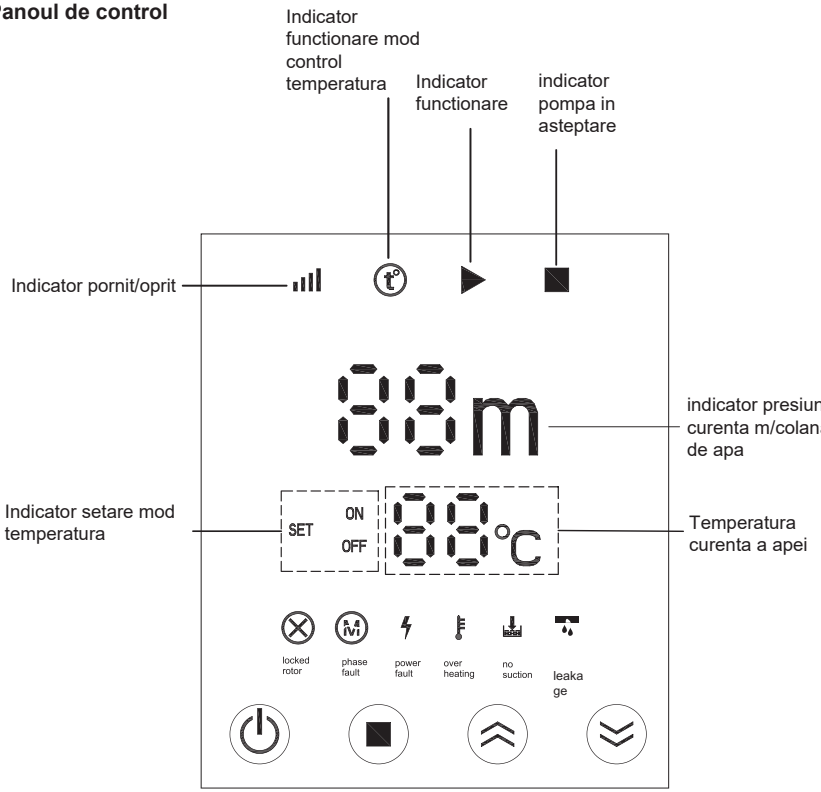

Buton pornire/oprire

Tineti apasat timp de 2 secunde pentru a intra in modul control temperatura.
Tineti apasat 5 secunde pentru a seta temperaturile de pornire si oprire

Buton plus. Apăsați-l pentru a regla înălțimea maximă când pompa este în funcțiune.
Reglați valoarea la setare.

Buton minus. Apăsați-l pentru a regla înălțimea minimă atunci când pompa este în funcțiune;
Reglați valoarea la setare.

RO

7. Procedura de operare

Buton pornit/oprit

1. Apasati odata pentru pornire
2. Tineti apasat timp de 5 secunde pentru oprire
3. Când porniți, când pompa se defectează, apăsați ușor pentru a elimina defecțiunea și reporniți pompa electrică;

Buton mod functionare

1. Tineti apasat timp de 5 secunde + pentru a intra in modul temperatura.
2. Tineti apasat timp de 5 secunde + pentru a intra in modul de setare a temperaturii.

Buton plus

1. Se foloseste pentru a creste temperatura sau presiunea in timpul functionarii pompei

Buton minus

1. Se foloseste pentru a descreste temperatura sau presiunea in timpul functionarii pompei

Pompa vine setata din facrica pentru functionare in modul constant.Pentru a schimba setariele de fabrica urmati pasii de mai jos.

1）Opriti pompa si reporniti-o doar dupa stingerea totala a afisajului

2）In timp de 5 secunde de la pornire apasati simultan.
Afisajul va arata ca in figura de mai jos.





Apasati pentru a schimba intre 0 (Mod functionare constant) si 1 (Mod functionare dinamic) / in functie de cerintele sistemului.

Dupa 10 secunde pompa va incepe sa functioneze in modul setat.

RO

9. Moduri de functionare ale pompei WGZ15-45EA

Mod control presiune

In modul de control al presiunii utilizatorul poate seta presiunea de lucru in timpul functionarii pompei utilizand direct butoanele

Pompa va functiona in modul presiune in functie de cerintele sistemului.

Mod control temperatura

In modul control temperatura utilizatorul poate seta functionarea pompei in functie de temperatura apei pompate. Se poate seta atat temperatura de pornire cat si temperatura de oprire.

Setare mod temperatura

In timpul functionarii pompei tineti apasat ■ + pentru a intra in modul de control temperatura

Indicatorul mod temperatura t° se va aprinde, iar temperatura curenta a apei va fi afisata pe ecran.

Afisajul va arata ca in figura de mai jos.

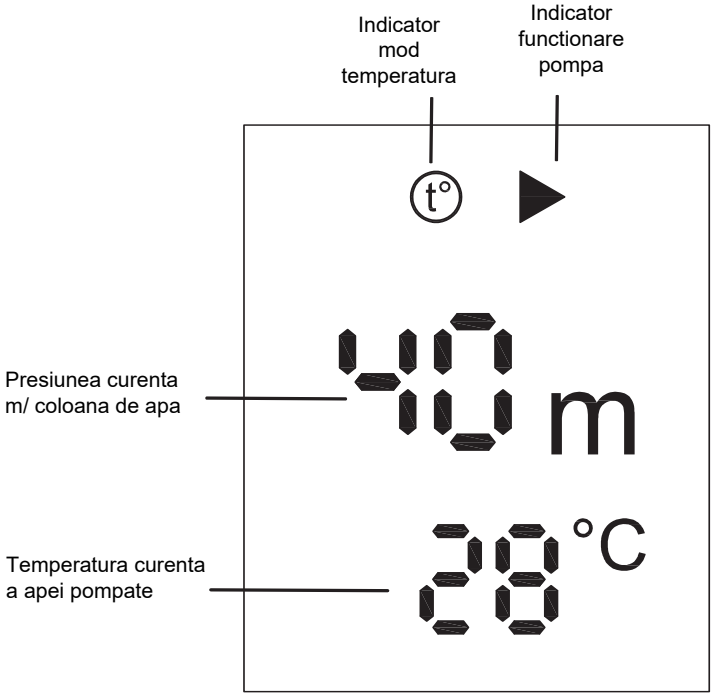

The mode indicatio
water temperature
The screen is show

RO

Tineti apasat 5 secunde ■ + ⌃⌃ pentru a iesi din modul control temperatura

Setarea temperaturii de lucru

Tineti apasat 5 secunde ■ + ⌄⌄ pentru a intra in modul setare temperatura. Setati temperatura dorita utilizand butoanele ⌃⌃ si ⌄⌄ .



Dupa setarea temperaturii de pornire apasati ■ pentru a trece la setarea temperaturii de oprire

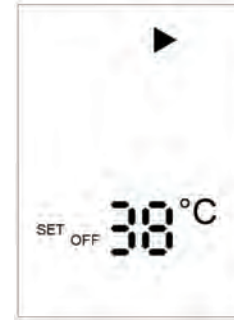

Dupa setarea temperaturii de oprire apasati ■ pentru a finaliza setarea temperaturilor

Mentenanta

- Verificați în mod regulat rezistența de izolație dintre înfășurarea pompei și carcasă. Când este aproape de temperatura de lucru, rezistența de izolație trebuie să fie mai mare de 1MΩ. În caz contrar, trebuie luate măsuri corespunzătoare pentru a îndeplini cerințele de utilizare.

- După 2000 de ore de utilizare normală, pompa electrică trebuie reparată (daca este cazul) și întreținută conform următorilor pași:
Dezasamblare: Verificați piesele de uzură, cum ar fi rulmenții ceramici, rotoarele etc. Dacă sunt deteriorate, acestea trebuie înlocuite la timp. Test de etanșeitate la aer: După dezasamblare pentru repararea sau înlocuirea diferitelor garnituri, testul de presiune a apei (aerului) trebuie efectuat pe pompă. Presiunea de testare este de 0,2Mpa (MPa) și nu ar trebui să existe scurgeri timp de 3 minute.
Când temperatura este mai mică de 4 °C, trebuie luate masuri pentru a evita înghețarea și crăparea corpului pompei.

- Dacă pompa de apă nu este folosită o perioadă lungă de timp, conducta trebuie demontata, apa acumulată în pompă trebuie scursa, părțile principale trebuie curățate, trebuie efectuat un tratament anti rugină, plasata într-un loc uscat, ventilat și sigur.

RO

Köszönjük, hogy termékünket választotta. Kérjük, használat előtt figyelmesen olvassa el a használati útmutatót.

Telepítés és használat

Figyelem:



- **Használat előtt az elektromos szivattyút megbízhatóan földelni kell.**
- **A biztonság érdekében szivárgásmentes berendezést kell felszerelni.**
- **Soha ne érintsen meg működő elektromos szivattyút.**
- **Szigorúan tilos az elektromos szivattyú szárazon működni.**

1. Termékleírás

A WGZ15-35EA árnyékolt, változtatható frekvenciájú nyomásfokozó szivattyúnak reagálnia kell Szivattyúegységek háztartási és kiskereskedelmi szivattyúzási alkalmazásokhoz.

A WGZ15-35EA egy erős és hatékony, alacsony zajszintű szivattyú vékony, Kompakt és helytakarékos kialakítás, könnyen telepíthető. Az ergonómikus kialakítás lehetővé teszi a teljes szolgáltatások telepítők és termékfelhasználók számára. A funkciók közé tartozik az automatikus nyomás vezérlőfelület beállítása plusz hőmérséklet-szabályozási beállítás és memória funkció.

Szolgáltatások

- Elakadás elleni védelem funkció
- Túlfeszültség-védelmi funkció
- Magas hőmérséklet figyelmeztetés
- Szárazonfutás elleni védelem
- Akadályozza meg a vízszivárgást

A WGZ15-35EA nagy hatékonyságú, energiatakarékos, háztartási és kiskereskedelmi modulációs vízfokozó szivattyúnak készült.

2. Használati feltételek:

A szivattyúnak továbbra is normálisan kell működnie a következő használati feltételek mellett:

- A folyadék hőmérséklete nem haladja meg a 95°C-ot
- A folyadék pH-ja 6,5 és 8,5 között van.
- A szivattyúzott folyadéknak mentesnek kell lennie vegyi lerakódásoktól, szennyeződésektől, veszélyes anyagoktól vagy veszélyes anyagoktól maró anyagok, gyúlékony és robbanásveszélyes gázok.
- A teljesítmény frekvencia 50 Hz, a feszültség 220 V, és a maximális feszültségingadozás nem haladhatja meg a névleges érték 10%-át.

3. Modell összetétele és reprezentatív jelentősége

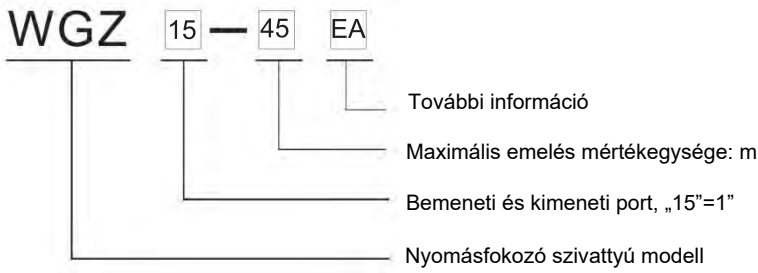

4. Termékleírás és műszaki paraméterek

Termékkód	Bemeneti és kimeneti csatlakozások	Névleges áramlás (㎥/óra)	Névleges emelőmagasság (méter)	Függőleges emelés (méter)	Névleges teljesítmény (watt)	Bemeneti teljesítmény (watt)	Hatékonyság (%)
WGZ15-45EA	1”	2.5 m³/h	25m	45m	600w	600w	25

5. A telepítés

Üzembe helyezés előtt mindig győződjön meg arról, hogy a szivattyút nem kezelték helytelenül vagy nem sérültek meg a tárolás során.

A szivattyút a szerelés során biztonságosan el kell helyezni, és a víz bemeneti és kimeneti csővezetékeit a megfelelő vízvezeték-szerelési gyakorlatnak megfelelően megfelelő képesítéssel rendelkező szerelőnek kell elhelyeznie.

A víz bemeneti és kimeneti csővezetékeit megfelelő csőtartó konzolokkal kell felszerelni, így biztosítva, hogy a csővezeték súlyát ne terhelje a szivattyú bemeneti vagy kimeneti csatlakozása.

A szivattyút megfelelő helyre kell telepíteni, hogy a szivattyú ne legyen kitéve olyan körülményeknek, amelyek meghaladják az IP 44-es besorolású berendezését.

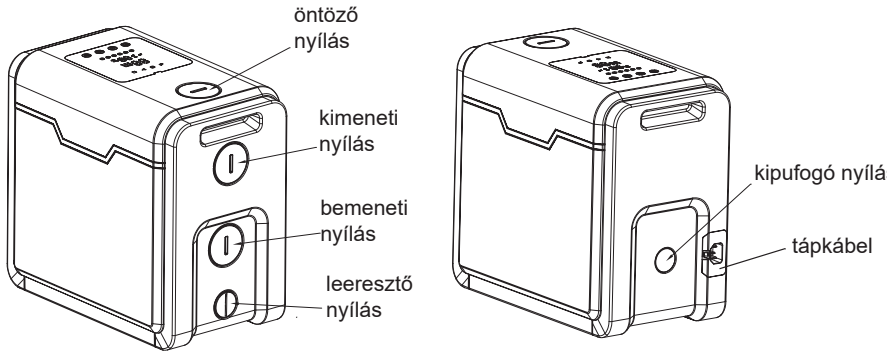

b. Az elektromos szivattyút vízszintesen kell felszerelni az alsó lemezre, rögzíteni kell, és a beszerelés előtt meg kell erősíteni a méretet.

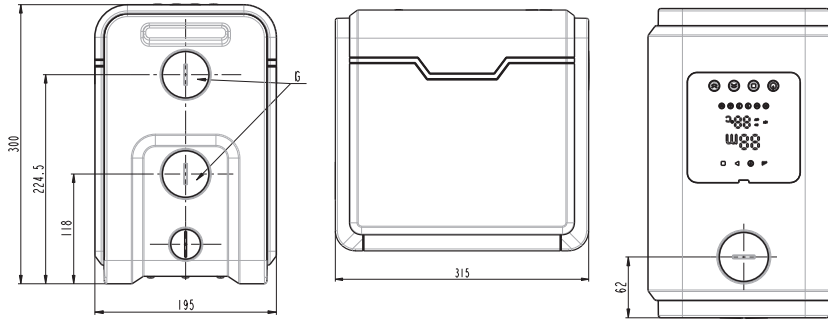

c. A telepítés lépései:

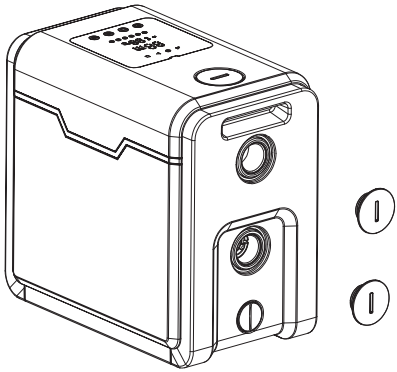

Távolítsa el a pordugót

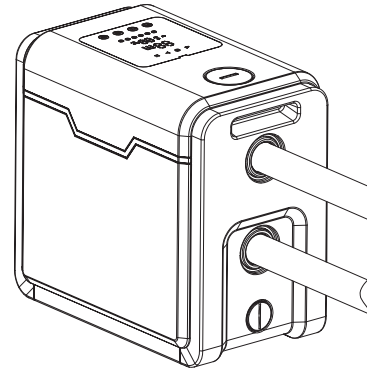

Csatlakoztassa a bemeneti és kimeneti csöveket

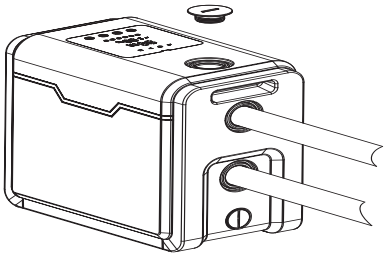

Csavarja ki a kifolyódugót

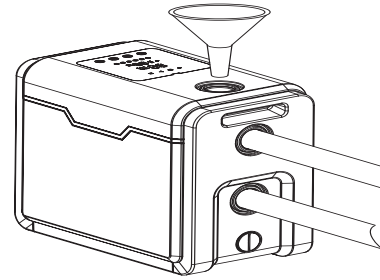

Töltse fel a vízszivattyút vízzel, és húzza meg újra a dugót

d.Beépítési rajz

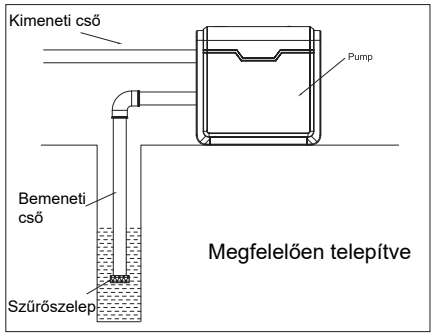

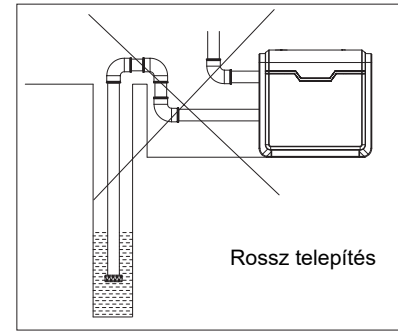

6. Vezérlőpult

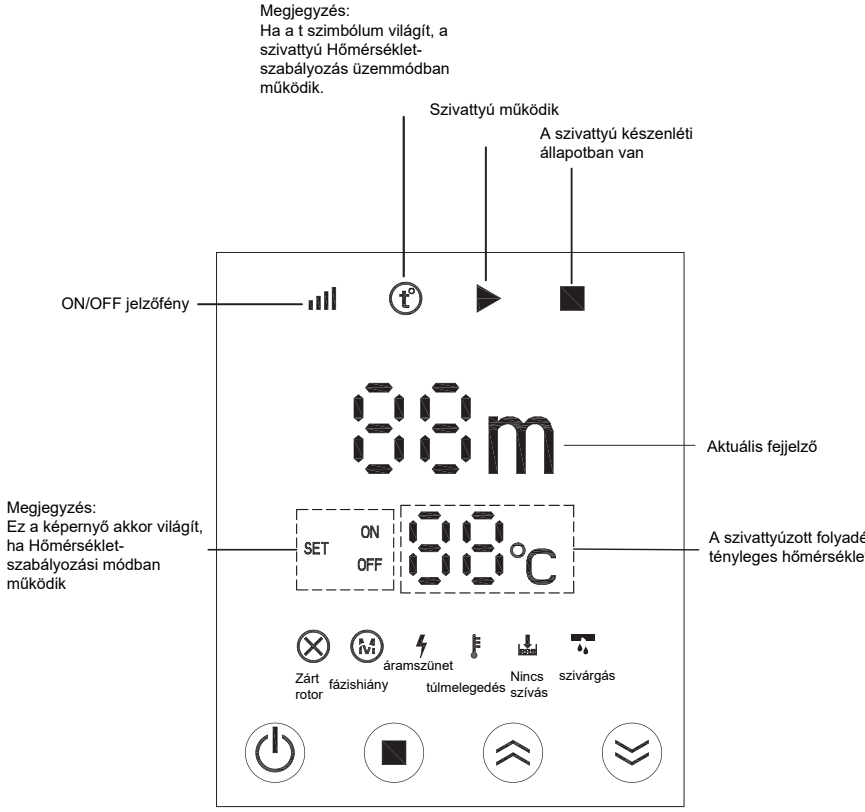

Be-/kikapcsoló gomb

Hőmérsékletszabályozási módra váltáshoz nyomja meg és tartsa lenyomva a SET gombot két másodpercig.
A hőmérséklet start/stop paraméter beállításához nyomja meg és tartsa lenyomva a SET gombot öt másodpercig.

Plus gomb, nyomja meg a plusz gombot a beállított érték, például a szonda beállított értékének vagy a hőmérséklet beállított értékének növeléséhez.

Mínusz gomb, nyomja meg a mínusz gombot a beállítási érték, például a szonda beállítási értékének vagy a hőmérséklet beállítási értékének csökkentéséhez.

HU

7. Működési folyamat

 Bekapcsológomb

1. Nyomja meg egyszer a bekapcsoláshoz.
2. Nyomja meg és tartsa lenyomva öt másodpercig a kikapcsoláshoz.
3. Ha hibaüzenet jelenik meg, nyomja meg egyszer a hibabeállítás törléséhez és az újraindításhoz.

 módválasztó gomb

1. Nyomja meg hosszan a vezérlőt  5 másodpercig +  lépjen be a hőmérséklet módba.

2. Nyomja meg és tartsa lenyomva  5 másodpercig +  a hőmérséklet beállításához.

 Plusz gomb

Ez a gomb lehetővé teszi a kezelő számára az egységnyi nyomás vagy a hőmérséklet növelését, miközben a szivattyú működik.

 Mínusz gomb

Ezzel a gombbal a kezelő csökkentheti a nyomás vagy a hőmérséklet mértékegységét, miközben a szivattyú működik.

A WGZ15-45EA gyári alapbeállítása szerint "Állandó módban" működik. Ha kereslet-válasz modellre kell váltania, kövesse az alábbi lépéseket:

1) Kapcsolja ki a szivattyút, és csak akkor kapcsolja be a szivattyút, ha a digitális jel teljesen megszűnt.

2) A bekapcsolás utáni öt másodpercen belül. Nyomja meg  egyszerre a gombokat, a digitális kijelző a következőket jelzi:





Nyomja meg a  0 és 1 számjegyek közötti váltáshoz - A "0" számjegy az állandó modellt, míg az "1" számjegy a keresletreakciós modellt jelöli. A beállítás kiválasztása után hagyja állni a szivattyút tíz másodpercig, ezután a szivattyú készen áll. működtet.

A WGZ15-45EA SZIVATTYÚ jellemzői

Nyomásszabályozási mód

A WGZ15-45EA nyomásszabályozási mód funkció lehetővé teszi a kezelő számára, hogy a szivattyú működése közben dinamikusan növelje vagy csökkentse a szivattyúmagasságot, ezt az a vagy a b gombokkal érheti el a kívánt nyomásérték kiválasztásához.
A WGZ15-45EA egy igényre érzékeny szivattyú, így automatikusan érzékeli a rendszerigényt, és így csendesen, hatékonyan és hatékonyan biztosítja a mért és pontos keresletellátást.

Hőmérséklet mód

A WGZ15-45EA vízhőmérséklet-szabályozási módot tartalmaz.
Ez a funkció lehetővé teszi a kezelő számára a minimális és maximális üzemi hőmérséklet értékek beállítását.

- A hőmérséklet szabályozási mód beállítása:

Amíg a szivattyú működik. tartsa lenyomva az ■ öt másodpercet ⌃⌃ gombot a hőmérséklet szabályozási módba lépéshez.

Az üzemmódjelző lámpa t° kigyullad, emellett az aktuális vízhőmérséklet is megjelenik a panelen.
A képernyő az alábbiak szerint látható:

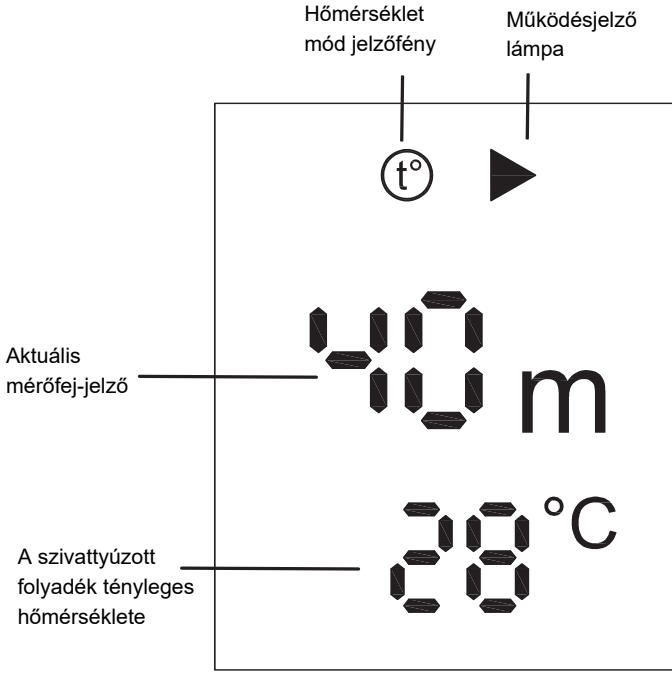

HU

Nyomja meg és tartsa lenyomva az ■ et öt másodpercig + ⌃⌃
a hőmérsékletszabályozási módból való kilépéshez.
- beállított hőmérsékleti érték
Nyomja meg és tartsa lenyomva az ■ gombot öt másodpercig + ⌄⌄
a hőmérséklet értékének beállításához, majd a plusz és mínusz gombokkal válassza ki a kívánt hőmérsékletet.



Beállítás
Az ON hőmérséklet kiválasztása után. Nyomja meg ismét a „Made" gombot a tomokratúra bezárásához



Rajt
Végül nyomja meg ismét a mód gombot a beállítási folyamat befejezéséhez

11. Karbantartás

− Rendszeresen ellenőrizze a szigetelési ellenállást a szivattyú tekercselése és a ház között, és vegye figyelembe, hogy amikor a szivattyú eléri az üzemi hőmérsékletet, a szigetelési ellenállásnak 1MQ-nál nagyobbnak kell lennie. Ha nem ez a helyzet, akkor a szivattyú üzembe helyezése előtt lépéseket kell tenni ezen követelmények teljesítése érdekében.

− A szivattyú szervizelése kétezer üzemóra után javasolt. A szivattyú karbantartása során szükség esetén minden kopó alkatrészt ki kell cserélni, mint pl.: kerámia csapágyak, járókerekek, tömítések stb.

− Bármilyen karbantartási művelet elvégzése vagy tömítések cseréje után. A szivattyú légtömörségét ellenőrizni kell: a szivattyút víz (levegő) nyomásra kell vizsgálni. A próbanyomás 0,2 MPa (MPa). Három perc után ezen a nyomáson nem lehet szivárgás és izzadás sem.

− A szivattyút négy Celsius-fok alatt kell üzemeltetni. A szivattyúfolyadékot megfelelő fagyálló keverékkel kell kezelni, hogy elkerüljük a szivattyú mechanizmusának vagy a szivattyúháznak a károsodását.

− Ha a szivattyút nem használják gyakran. Javasoljuk, hogy eltávolítsa a csöveket ellenőrzés céljából, és újraindítás előtt ürítse le a szivattyút.

– tárolási célokra. Minden fő alkatrésznek törmelékmentesnek és rozsdamentesnek kell lennie. Ezután tárolja száraz és szellőző helyen.

8. Performance Data

Constant Mode:

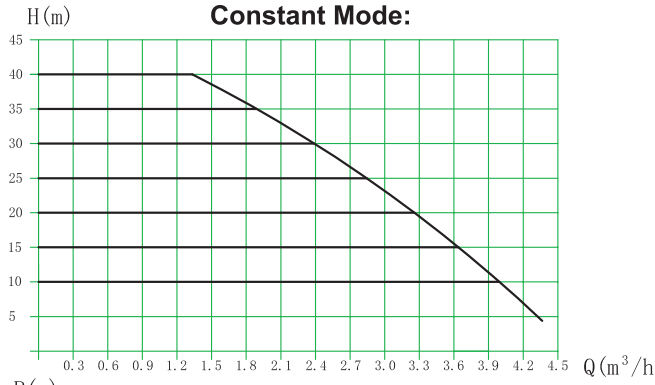

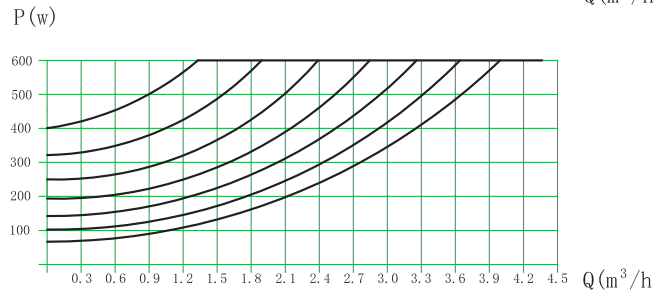

Demand Response Mode:

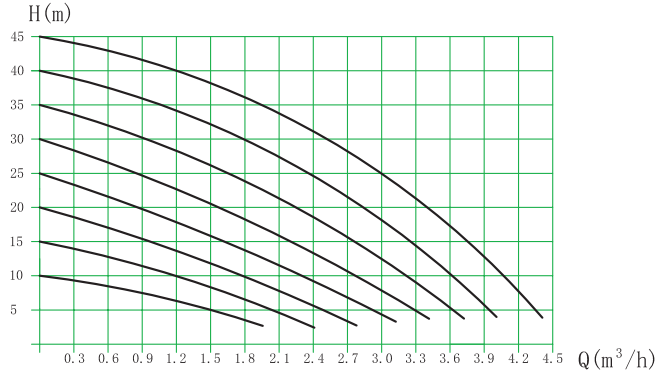

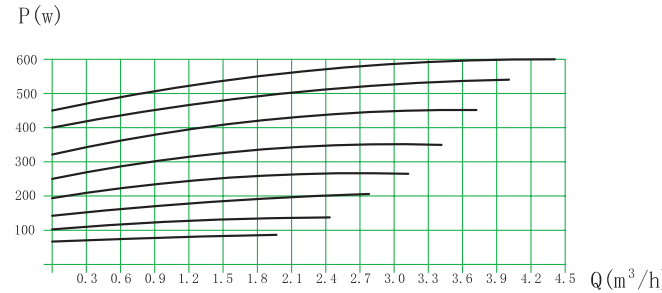



IMPORTATOR: EVERPRO INTERNATIONAL CONSTRUCTION SRL
RO15107294; J23/2697/2002
Sos. Bucuresti-Urziceni Nr. 8A, Afumati, Ilfov
Tel: +40213505273/74: Fax: +40213505275; web: www.everpro.ro

Importőr: Euro Warehouse Kft.
1097 Budapest, Illatos út 38
Tel: +36-70/630-9852; +36-70/907-5121
E-mail:office@eurowarehouse.hu www.eurowarehouse.hu