ermetio®

Helpful. Useful. Durable.

Presostat electronic pentru apa reglabil
Instructions manual

Adjustable automatic pump controller
Manual de instructiuni

Szivattyú vezérlő állítható nyomáskapcsoló
Beszerelési és használati utasítás

Пресконтрол с манометър
Упатство за употреба

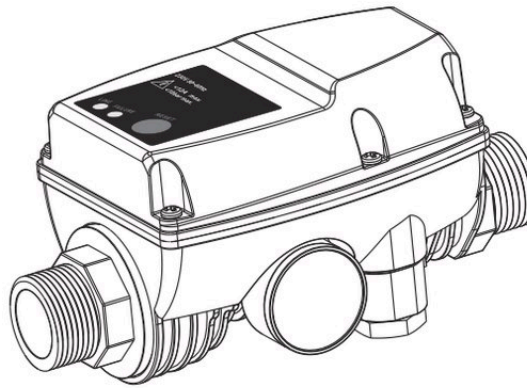

BAR-EPC4

INSTRUCTIONS FOR CORRECT UNIT INSTALLATION

1. FEATURES

Controller is designed to automatize the starting and stopping operations of an electric pump with regard to a drop in pressure (opening of the taps) and to the stopping of the flow through the system (closing of the taps).respectively. Furthermore. Controller stops the pump when senses the lack of water flow, preventing it from any damaging dry operation.

It is advisable using Controller with water systems whose water is without sediments. In case it is not possible, it is necessary to install a filter before the inlet of the device.

The pressure gauge checks the starting pressure value and the pressure in the system.

Furthermore verifies any possible presence of water leakages in the very system.

PLEASE READ THIS INSTRUCTION LEAFLET CAREFULLY THROUGH BEFORE INSTALLING AND OPERATING THE DEVICE.

2. SAFETY REGULATIONS

To avoid shocks and fire risks, read and follow closely the following instructions:

- Always, unplug the device from the mains before carrying out any work on it.
- Be sure that the electric line connecting the device to the mains and the extension leads have a cross-section suitable for pump power and be sure that the electrical connections are far away from any water source.
- When controller is used for swimming pools. Ponds and fountains it is necessary to use an automatic RCD with IDN=30mA protection.

Warning: when the pump stops the pipes are under pressure consequently we recommend opening a tap to discharge the system before carrying out any work.

3.OPERATION INSTRUCTIONS

The switch starts up the pump for 15 seconds once connected to the line. Any further pump starting occurs when the pre-set operating pressure value is reached. Accordingly to the drop in pressure in the tubing when opening a tap. In the traditional water systems equipped with pressure switch and pressure tank. the pump stops when a certain pressure value is reached. Differently controller has been projected to stop the pump depending on the reduction of the flow to minimum levels.

Once this circumstance has been reached. controller delays the real stop of the pump of a timing running from 7 to 5 seconds: the logic of this function is to reduce the starting operations of the pumps in case of minimum flow conditions.

4.INSTALLATION

a. Install controller anywhere the pump and the first service outlet so that the arrows moulded on the case and on the outlet connection are pointing to the same direction as the fluid flowing through the pipe. Check perfect water tightness of all water connections. If you are using a pump with a pressure higher than 10 bar. install a pressure reducer on the controller' s inlet.

b.For the electrical connection of the version supplied without electric leads, follow the wiring diagram on the printed circuit board cover, ot on the drawing following. Furthermore ,in case of use of a pump with

power higher than 1/2Hp and the ambient temperature is higher than 25 ℃ it is necessary to wire Contoller with cables with a thermic resistance not inferior to 99 ℃. Use only suitable wire nippers to wire the Fastons.If the leads are included. simply connect the pump's power plug to the contoller socket and its own power plug to a current outlet.

c. Operating pressure is pre-set at 1.5 bar which is the optimum value for the majority of applications. Minimum operation pressure can be adjusted as needed by turning the screw situated on the inside flange marked with "+ "and "-".
ATTENTION: The check valve installed in the pump outlet and in the controller inlet can cause some anomalies during the normal working of controller Therefore it's advisable avoiding it's installation between the pump and conlroller

d To modify the operation pressure adjustment if is necessary to take the cover away.Skillful people only must handle that operation,taking care of the electric-shock risks,
for the applications of the pump in load, that is when the loading pressure is added up to the pressure of the pump, max. 10 bar.

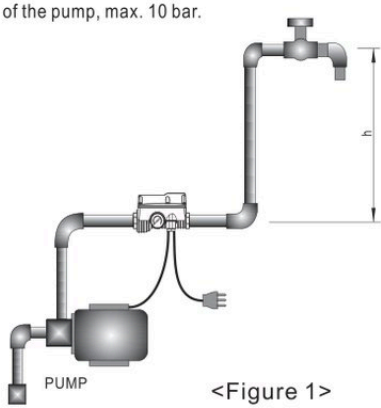

<Figure 1>

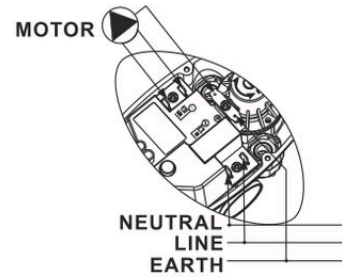

<Figure 2>

Please confirm the starting pressure and voltage of the controller before installation (please refer to nameplate and packaging, etc.)if the starting pressure is 1.5 bar, the height from the controller to the highest tap shall not exceed 13m, and the pressure produced by the pump must be 0.8 bar higher than the starting pressure. If use the controller with adjustable,the height and starting pressure and minimum pump pressure should match the following figure:

Starting pressure (bar)	Using height (m)	Minimum pump pressure (bar)
X (bar)	H≤10X-2 (m)	P=X+0.8 (bar)
1.5 (bar)	13 (m)	2.3 (bar)
2.2 (bar)	20 (m)	3.0 (bar)

5.STARTING

WARNING: whenever the level of the priming water is lower than the level of the water where the pump is placed, a suction line equipped with an anti-backflow foot valve is absolutely essential. This valve allows the line to be filled when it is first used and prevents If from being emptied when the pump stops.

1). before turning on. fill up the suction pipe and pump with water and
then start the pump by connecting the hydrocontrol power plug to a current outlet; when the pump stops open the tap situated higher up.

2). Installation is correct if the flow from the tap is regular and if the pump works continuously. If there is no water

you can try to make the pump work without interruption for period of time longer than the device's working time by keeping the RESET button depressed.If the problem persists, disconnect the controller and repeat the procedure from point 1).

6.Dry stop:

The red FAILURE LED lits up with motor off to indicate a dry stop. To start the system again press the RESET button after having checked the presence of water in the suction pipe.

7.FUNCTION DETAILS -THE MODEL WITH TIMER CONTROL ONLY

Except all ordinary function, It with timer can reset the pump automatically without water. When the pump stop without water failed in the water supply system, the indicator light will be twinkled regularly. In definite time, the controller reset pump every 15mins 1 time to test whether the water source get right. If water source get right, the controller will exite this state. If in those time, no water suction, the control will keep without-water state, and after start the pump 4times every 15mins, the control will reset pump in every 1h.

8.WARRANTY

The warranty is valid for a period of 24 months starting from the purchasing date. The warranty is acknowledged If the device shows no signs of fisical damages and if all the manufacturers instructions were followed during the installing and operating phases.

9.POSSIBLE PROBLEMS

PROBLEM	POSSIBLE CAUSES	SOLUTION
The pump switches on and off continuously.	Leaks in the system.	Check all hydraulic connections.
Dry stop even if there is water in the suction pipe.	Operating pressure too high.	Turn screw 5 anti-clockwise (−) RESET button and make sure the red light is off when the pump stops.
The pump do not start again.	1.Mains voltage failure. 2.The drop between the Hydrocontrol and one of the tap is too great. 3.The pump is out of order. 4.Hydrocontrol is malfunc-tioning.	1.check the electrical connfections. 2.Turn screw 5 in clockwise (+) to increase the operating pressure. 3.Consult an electrician. 4.Consult your dealer.
The pump do not stop.	1.There are big leaks in the system 2.Hydrocontrol is malfunctioning.	1.Check the system. 2.Consult your dealer.

INSTRUCȚIUNI PENTRU INSTALARE CORECTĂ

1.CARACTERISTICI

Controlerul este conceput pentru a automatiza operațiunile de pornire și oprire ale unei electropompe în functie de scăderea presiunii (deschiderea robinetelor) și, respectiv, oprirea fluxului prin sistem (închiderea robinetelor). În plus. Controlerul oprește pompa atunci când detectează lipsa debitului de apă, prevenind astfel orice funcționare uscată dăunătoare pentru pompa.
Este recomandat să utilizați controlerul in sisteme de apă curata fără sedimente. În cazul în care nu este posibil, este necesar să instalati filtre înainte de intrarea în controler.
Manometrul verifică valoarea presiunii de pornire și presiunea de functionare din sistem.
În plus, verifică orice posibilă prezență a scurgerilor de apă în sistemul propriu-zis.
CITIȚI CU ATENȚIE ACEST PROSPECT DE INSTRUCȚIUNI ÎNAINTE DE INSTALAREA ȘI OPERAREA DISPOZITIVULUI.

2. REGLEMENTARI DE SIGURANTA

Pentru a evita șocurile și riscurile de incendiu, citiți și urmați cu atenție următoarele instrucțiuni:

- Deconectați întotdeauna dispozitivul de la rețea înainte de a efectua orice lucrare la el.
- Asigurați-vă că linia electrică care conectează dispozitivul la rețea și prelungitoarele au o secțiune adecvată pentru puterea pompei și asigurați-vă că toate conexiunile electrice sunt departe de orice sursă de apă.
- Când controlerul este utilizat pentru piscine. Iazuri si fantani este necesara folosirea unui RCD automat cu protectie IDN=30mA.

Atentie: atunci cand pompa se opreste instalatia este in presiune in consecinta recomandam deschiderea unui robinet pentru a depresuriza sistemul inainte de a efectua orice lucrare.

3.INSTRUCȚIUNI DE UTILIZARE

Controlerul pornește pompa timp de 15 secunde odată ce este conectat la instalatie. Orice pornire ulterioară a pompei are loc atunci când valoarea presiunii de lucru prestabilită este atinsă. În funcție de scăderea presiunii în conductă la deschiderea unui robinet. În sistemele tradiționale de apă echipate cu presostat și rezervor de presiune, pompa se oprește când se atinge o anumită valoare a presiunii. În mod diferit, controlerul a fost proiectat să oprească pompa în funcție de reducerea debitului la niveluri minime. Odată atinsă această împrejurare, controlerul întârzie oprirea reală a pompei prontr-o temporizare care rulează de la 7 la 5 secunde: logica acestei funcții este de a reduce operațiunile de pornire repetata (prea des) a pompelor în cazul condițiilor de debit minim.

4.INSTALLATION

a. Instalați controlerul în sistemul pompei la prima ieșire de conectare, astfel încât săgețile de pe carcasă și pe racordul de ieșire să fie îndreptate către aceeași direcție cu fluidul care curge prin conductă. Verificați etanșeitatea perfectă a tuturor conexiunilor de apă. Dacă utilizați o pompă cu o presiune mai mare de 10 bari instalați un reductor de presiune la intrarea in controler.
b. Pentru conexiunea electrică a versiunii furnizate fără cabluri electrice, urmați schema electrică de pe capacul plăcii de circuit imprimat, sau din desenul următor.

În plus, în cazul utilizării unei pompe cu putere mai mare de 1/2Hp și temperatura mediului ambiant este mai mare de 25 ℃ este necesar să se cableze contoler-ul cu cabluri cu o rezistență termică nu mai mică de 99 ℃. Folosiți doar cabluri si conectori adecvati. Dacă cablurile sunt incluse, pur și simplu conectați ștecherul de alimentare al pompei la priza controlerului și propriul ștecher de alimentare la o priză de curent.

c. Presiunea de operare este presetată la 1,5 bar, care este valoarea optimă pentru majoritatea aplicațiilor. Presiunea minimă de funcționare poate fi reglată după cum este necesar prin rotirea șurubului situat pe flanșa interioară marcată cu „+" și „-".

ATENȚIE: Montarea unei supape de sens intre pompa si controler poate provoca unele anomalii în timpul funcționării normale a controlerului. Prin urmare, se recomandă evitarea instalării acesteia între pompă și controler.

d Pentru a modifica reglarea presiunii de funcționare, dacă este necesar, scoateți capacul.

Numai persoanele pregatite in acet sens pot efectua aceasta operațiune, având grijă la riscurile de electrocutare, pentru aplicațiile pompei în sarcină, adică atunci când presiunea de încărcare ajunge la presiunea pompei, max. 10 bari.

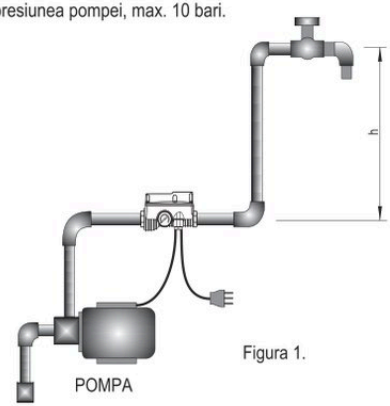

Figura 1.

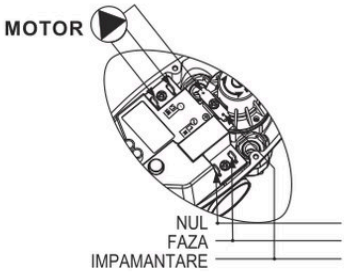

Figura 2.

Vă rugăm să confirmați presiunea de pornire și tensiunea controlerului înainte de instalare (vă rugăm să consultați plăcuța de identificare și ambalaj, etc.) dacă presiunea de pornire este de 1,5 bar, înălțimea de la controler la cel mai înalt robinet nu trebuie să depășească 13 m, iar presiunea produsă de pompa trebuie să fie cu 0,8 bar mai mare decât presiunea de pornire. Dacă utilizați controlerul reglabil, înălțimea și presiunea de pornire și presiunea minimă a pompei ar trebui să corespundă următoarei figuri:

Presiune pornire (bari)	Inaltime utilizata (m)	Presiune minima pompa (bari)
X (bari)	H≤10X−2 (m)	P=X+0.8 (bari)
1.5 (bari)	13 (m)	2.3 (bari)
2.2 (bari)	20 (m)	3.0 (bari)

5.PORNIRE

ATENTIE: Pentru a evita dezamorsarea pompei, este absolut esentiala o conducta de aspiratie dotata cu supapa de retinere cu sorb. Această supapă permite umplerea conductei la prima utilizare și împiedică golirea acesteia atunci când pompa se oprește.

1). înainte de a porni, umpleți conducta de aspirație cu apă și apoi porniți pompa conectând ștecherul de alimentare cu controlerul la o priză de curent; când pompa se oprește deschideti robinetul situat cel mai departe.

2). Instalarea este corectă dacă debitul de la robinet este regulat și dacă pompa funcționează continuu.

Dacă nu există apă, puteți încerca să faceți pompa să funcționeze fără întrerupere pentru o perioadă de timp mai mare decât timpul de lucru al dispozitivului ținând apăsat butonul RESET. Dacă problema persistă, deconectați controlerul și repetați procedura de la punctul 1).

6.Functionare fara apa:

LED-ul roșu FAILURE se aprinde cu pompa oprita pentru a indica o "functionare uscată". Pentru a porni din nou sistemul, apăsați butonul RESET după ce ați verificat prezența apei în conducta de aspirație.

7.DETALII FUNCȚII - NUMAI MODELUL CU CONTROL TEMPORIZATOR

Cu excepția tuturor funcțiilor obișnuite, cu temporizator poate reseta pompa automat fără apă. Când oprirea pompei fără apă eșueaza în sistemul de alimentare cu apă, indicatorul luminos va sclipi în mod regulat. Într-un timp determinat, controlerul resetează pompa la fiecare 15 minute o dată pentru a testa dacă sursa de apă a revenit. Dacă sursa de apă este corectă, controlerul va functiona normal. Dacă în acest timp, nu este aspirata apă, controlul va menține starea fără apă, iar după pornirea pompei de 4 ori la fiecare 15 minute, controlul va reseta pompa la fiecare 1 oră.

8.GARANTIA

Garantia este valabila pe o perioada de 24 de luni de la data achizitiei. Garanția este recunoscută dacă dispozitivul nu prezintă semne de deteriorare și dacă toate instrucțiunile producătorului au fost respectate în fazele de instalare și exploatare. Cititi certificatul de garantie.

9 PROBLEME POSIBILE SI SOLUTIONARE

PROBLEMA	CAUZE POSIBILE	SOLUTIONARE
Pompa porneste si se opreste repetat	Posibile scurgeri in instalatie. Probleme de etanseitate.	Verificati toate conexiunile instalatiei
Pompa se opreste chiar daca este apa in conducta de absortie	Presiune de lucru prea mare	Rotiti surubul 5 spre stanga. – Apasati RESET, LED-ul rosu sa fie stins cand pompa se opreste
Pompa nu mai reporneste	1. Lipsa curent electric 2. Distanta prea mare intre controler si robinet 3. Pompa defecta 4. Controler defect	1. Verificati conexiunile electrice. 2. Rotiti surubul 5 pentru a mari presiunea de lucru. + 3. Consultai un electrician 4. Contactati service-ul
Pompa nu se opreste	1. Scurgeri in instalatie. Probleme de etanseitate 2. Controler defect	1. Verificati instalatia 2. Contactati service-ul

ÚTMUTATÓ AZ EGYSÉG HELYES TELEPÍTÉSÉHEZ

1. JELLEMZŐK

A vezérlőt úgy tervezték, hogy automatizálja az elektromos szivattyú indítását és leállítását.
Nyomásesésre (a csapok nyitására) és a rendszeren átfolyó áramlás leállítására (a csapok elzárására), a vezérlő leállítja a szivattyút, ha érzékeli a víz áramlásának hiányát, megakadályozva
bármilyen káros száraz művelettől.

Olyan vízrendszereknél célszerű a áramláskapcsolót-t használni, ahol a víz üledékmentes. Amennyiben ez nem lehetséges, a készülék bemenete előtt szűrőt kell beépíteni.

A nyomásmérő ellenőrzi az induló nyomásértéket és a nyomást a rendszerben.
Ezenkívül ellenőrzi a vízszivárgás esetleges jelenlétét a rendszerben.

KÉRJÜK, OLVASSA EL FIGYELMESEN EZT A HASZNÁLATI ÚTMUTATÓT, MIELŐTT A KÉSZÜLÉKET TELEPÍTENÉ ÉS HASZNÁLATBA HELYEZNÉ.

2. BIZTONSÁGI ELŐÍRÁSOK

Az áramütések és a tűzveszély elkerülése érdekében olvassa el és kövesse az alábbi utasításokat:

- Mindig húzza ki a készüléket a hálózatból, mielőtt bármilyen munkát végez rajta.
- Győződjön meg arról, hogy a készüléknek a hálózathoz csatlakoztató elektromos vezetéke és hosszabbító vezetéke nem sérültek
szivattyúteljesítménynek megfelelő-e a keresztmetszete
és ügyeljen arra, hogy az elektromos csatlakozások messze legyenek minden vízforrástól.
- Ha a vezérlőt úszómedencékhez használják. tavaknál és szökőkutaknál IDN=30mA védelemmel rendelkező automata RCD használata szükséges.

Figyelmeztetés: amikor a szivattyú leáll, a csövek nyomás alatt vannak, ezért javasoljuk, hogy minden munka előtt nyissanak ki egy csapot a rendszer ürítéséhez.

3.HASZNÁLATI UTASÍTÁSOK

A kapcsoló 15 másodpercre elindítja a szivattyút, miután csatlakoztatta a vezetékhez. A szivattyú további indítása az előre beállított üzemi nyomásérték elérésekor történik meg. Ennek megfelelően a csőben a csap nyitásakor bekövetkezik nyomásesés.
A hagyományos vízrendszerekben nyomáskapcsolóval és nyomástartállyal felszerelt szivattyúk leállnak egy bizonyos nyomásérték elérésekor.
Különböző vezérlők vetítik le a szivattyú leállítását attól függően, hogy az áramlás minimális szintre csökken.
Ha ezt a körülményt elérték, a vezérlő 7-ről 5 másodpercre késlelteti a szivattyú tényleges leállítását egy időzítésnél: ennek a funkciónak a logikája az, hogy csökkentse a szivattyúk indítását abban az esetben ha minimális az áramlás.

4.TELEPÍTÉS

a. Szerelje fel a vezérlőt a szivattyú és az első szervizkimenet helyére úgy, hogy a házon és a kimeneti csatlakozáson lévő nyilak ugyanabba az irányba mutassanak, mint a csövön átáramló folyadék.
Ellenőrizze a vízcsatlakozás víztömörségét. Ha 10 bar-nál nagyobb nyomású szivattyút használ. szereljen fel nyomáscsökkentőt a vezérlő bemenetére.

b. Az elektromos vezetékek nélküli változat elektromos csatlakoztatásához kövesse a nyomtatott áramköri lap fedelén található kapcsolási rajzot vagy az alábbi rajzot. Ezen túlmenően, ha 1/2 Hp-nél nagyobb teljesítményű szivattyút használ, és a környezeti hőmérséklet magasabb, mint 25 ℃, az áramáláskacsolót-t 99 ℃-nál nem alacsonyabb hőellenállású kábelekkel kell bekötni. A huzalozáshoz csak megfelelő huzalfogókat használjon. Ha a vezetékeket is tartalmazza. egyszerűen csatlakoztassa a szivattyú tápcsatlakozóját a vezérlő aljzatához, a saját tápdugóját pedig egy áramaljzathoz.

c. Az üzemi nyomás 1,5 bar-ra van előre beállítva, ami az alkalmazások többségénél az optimális érték.
A minimális üzemi nyomás szükség szerint beállítható a „+" és „-" jelekkel jelölt belső karimán található csavar elforgatásával.
FIGYELEM: A szivattyú kimenetébe és a vezérlő bemenetébe szerelt visszacsapó szelep a szabályozó normál működése során anomáliákat okozhat, ezért tanácsos kerülni, hogy a szivattyú és a vezérlőgörgő közé kerüljön.

d. A működési nyomás beállításának módosításához, ha szükséges, le kell venni a burkolatot. Csak szakképzett emberek végezhetik ezt a műveletet, ügyelve az áramütés veszélyére, a szivattyú terheléses alkalmazásainál, azaz amikor a terhelési nyomást hozzáadjuk a szivattyú nyomásához, max. 10 bar.
Kérjük, beszerelés előtt ellenőrizze a vezérlő indítónyomását és feszültségét (lásd az adattáblát és a csomagolást stb.)
Ha az indítónyomás 1,5 bar, a szabályozótól a legmagasabb csapig mért magasság nem haladhatja meg a 13 métert, és a szabályozó által termelt nyomás a szivattyúnak 0,8 barral magasabbnak kell lennie az indítónyomásnál.
Ha az állítható vezérlőt használja, a magasságnak és az indítónyomásnak, valamint a minimális szivattyúnyomásnak meg kell egyeznie a következő ábrával:

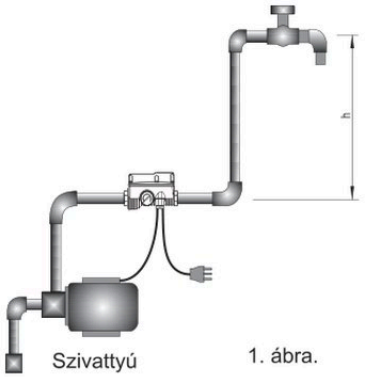

1. ábra.

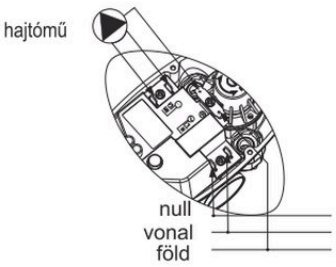

2. ábra.

Indítási nyomás (bar)	Magasság használata (m)	Minimális szivattyúnyomás (bar)
X (bar)	H≤10X−2 (m)	P=X+0.8 (bar)
1.5 (bar)	13 (m)	2.3 (bar)
2.2 (bar)	20 (m)	3.0 (bar)

5.INDÍTÁS
FIGYELMEZTETÉS: ha a feltöltővíz szintje alacsonyabb, mint annak a víznek a szintje, ahol a szivattyút elhelyezték, feltétlenül szükséges egy visszafolyásgátló lábszeleppel felszerelt szívóvezeték. Ez a szelep lehetővé teszi a vezeték feltöltését az első használatkor, és megakadályozza, hogy a szivattyú leállásakor kiürüljön.

1) Bekapcsolás előtt töltse fel a szívócsövet és a szivattyút vízzel,majd indítsa el a szivattyút a hidrovezérlő tápcsatlakozóinak egy áramkimenethez való csatlakoztatásával: amikor a szivattyú leáll, nyissa ki a magasabban található

2) . A szerelés akkor megfelelő, ha a csapból az áramlás szabályos és a szivattyú folyamatosan működik.
Ha nincs víz megpróbálhatja a szivattyút a készülék működési idejénél hosszabb ideig megszakítás nélkül működtetni a RESET gomb nyomva tartásával. Ha a probléma továbbra is fennáll, válassza le a vezérlőt, és ismételje meg az eljárást az 1. ponttól

6. **Száraz stop:**

Ha piros FAILURE LED világít a motor kikapcsolt állapotában, jelzi a száraz leállást. A rendszer újraindításához nyomja meg a RESET gombot, miután ellenőrizte a víz jelenlétét a szívócsőben.

7. **FUNKCIÓRÉSZLETEK - CSAK AZ IDŐZÍTŐS SZABÁLYOZÁSSAL RENDELKEZŐ MODELLNÉL**

Az összes szokásos funkció kivételével az időzítővel,automatikusan visszaállíthatja a szivattyút víz nélkül.

Amikor a szivattyú víz nélkül leállt a vízellátó rendszerben, a jelző lámpa rendszeresen villogni fog.

Határozott időn belül a vezérlő 15 percenként 1-szer visszaállítja a szivattyút, hogy ellenőrizze, megfelelő-e a vízforrás.

Ha a vízforrás megfelelő, a vezérlő kilép ebből az állapotból.

Ha ezalatt nincs vízszívás, a vezérlés víz nélküli állapotot tart, és a szivattyú 15 percenkénti négyszeri indítása után a vezérlés 1 óránként visszaállítja a szivattyút.

8.GARANCIA

A garancia a vásárlás napjától számított 24 hónapig érvényes. A jótállást akkor ismerjük el, ha a készüléken nem mutatkozik anyagi károk jelei, és a gyártó minden utasítását betartották a szerelés és az üzemeltetés során.

9. LEHETSÉGES PROBLÉMÁK

PROBLÉMA	**LEHETSÉGES OKOK**	**MEGOLDÁS**
A szivattyú többször elindul és leáll	Lehetséges szivárgás a telepítésben. Tömörítési problémák.	Ellenőrizze a telepítés összes csatlakozását
A szivattyú akkor is leáll, ha víz van az abszorpciós csőben	Túl magas a munkanyomás	Forgassa balra az 5-ös csavart. – Nyomja meg a RESET, a piros LED-nek ki kell aludnia, amikor a szivattyú leáll
A szivattyú nem indul újra	1. Villanyhiány 2. Túl nagy a távolság a vezérlő és a csaptelep között 3. Hibás szivattyú 4. Hibás vezérlő	1. Ellenőrizze az elektromos csatlakozásokat 2. Forgassa el az 5 csavart az üzemi nyomás növeléséhez + 3. Forduljon villanyszerelőhöz 4. Lépjen kapcsolatba a szervizzel
A szivattyú nem áll le	1. Szivárgás a berendezésben. Tömörítési problémák 2. Hibás vezérlő	1. Ellenőrizze a telepítést 2. Lépjen kapcsolatba a szervizzel

ИНСТРУКЦИИ ЗА ПРАВИЛЕН МОНТАЖ НА УРЕДА

1. ОПИСАНИЕ

Контролерът е предназначен да автоматизира операциите по пускане и спиране на електрическа помпа по отношение съответно на спад на налягането (отваряне на кранове) и спиране на потока през системата (затваряне на кранове). Контролерът спира помпата, когато усети изтичане на воден поток, предотвратявайки каквато и да е повреждаща работа на сухо. Препоръчително е да използвате Controller с водни системи, чиято вода е без утайки. В случай, че е необходимо да се монтира филтър преди входа на устройството. Манометърът проверява началната стойност на налягането и налягането в системата. Освен това проверява всяко възможно наличие на течове на вода в самата система.

МОЛЯ, ПРОЧЕТЕТЕ ВНИМАТЕЛНО ТАЗИ ЛИСТОВКА С ИНСТРУКЦИИ, ПРЕДИ ДА ИНСТАЛИРАТЕ И РАБОТАТЕ С УСТРОЙСТВОТО.

2. ПРАВИЛА ЗА БЕЗОПАСНОСТ

За да избегнете удари и рискове от пожар, прочетете и следвайте внимателно следните инструкции:

• Винаги изключвайте уреда от електрическата мрежа, преди да извършвате каквато и да е работа по него.

• уверете се, че електрическата линия, свързваща устройството към електрическата мрежа, и удължителните кабели имат

напречно сечение, подходящо за мощността на помпата и се уверете, че електрическите връзки са далеч далеч от всеки източник на вода.

• Когато контролерът се използва за плувни басейни. Езера и фонтани е необходимо да се използва и автоматичен RCD със защита IDN=30mA.

Предупреждение: когато помпата спре, тръбите са под налягане, препоръчваме да отворите крана, за да изпразните системата, преди да извършите каквато и да е работа.

3. ИНСТРУКЦИИ ЗА ЕКСПЛОАТАЦИЯ

Превключвателят стартира помпата за 15 секунди, след като е свързан към линията. Всяко по-нататъшно стартиране на помпата става, когато се достигне предварително зададената стойност на работното налягане. Съответно спада на налягането в тръбата при отваряне на кран. В традиционните водни системи, оборудвани с пресостат и резервоар за налягане. помпата спира, когато се достигне определена стойност на налягането. По различен начин контролерът е проектиран да спира помпата в зависимост от намаляването на потока до минимални нива.

След като това бъде достигнато, контролерът забавя реалното спиране на помпата с времетраене от 7 до 5 секунди: логиката на тази функция е да намали стартовите операции на помпите в случай на условия на минимален дебит.

4. ИНСТАЛАЦИЯ

a. Инсталирайте контролера където и да е на помпата и първия сервизен изход, така че стрелките, формовани върху корпуса и на изходната връзка, да сочат същата посока като течността, протичаща през тръбата. Проверете перфектната водонепроницаемост на всички водни връзки. Ако използвате помпа с налягане по-високо от 10 бара. инсталирайте редуктор за налягане на входа на контролера.

b. За електрическо свързване на версията, доставена без електрически проводници, следвайте схемата на свързване на капака на печатната платка или на чертежа по-долу. Освен това, в случай на използване на помпа с мощност по-висока от 1/2Hp и температурата на околната среда е по-висока от 25 ℃, е необходимо да свържете контролера с кабели с термично съпротивление не по-ниско от 99 ℃ . Използвайте само подходящи клещи за тел, за да закачите Fastons . Ако са включени изводите. просто свържете захранващия щепсел на помпата към гнездото на контролера и собствения захранващ щепсел към електрическия контакт.

c. Работното налягане е предварително зададено на 1,5 бара, което е оптималната стойност за повечето приложения. Минималното работно налягане може да се регулира според нуждите чрез завъртане на винта, разположен на вътрешния фланец, маркиран с “+” и “-”.
ВНИМАНИЕ: Възвратният клапан, монтиран на изхода на помпата и на входа на контролера, може да причини някои аномалии по време на нормалната работа на контролера. Затова е препоръчително да избягвате инсталирането му между помпата и контролера
d. За да промените настройката на работното налягане, ако е необходимо, свалете капака. Само квалифицирани хора трябва да се справят с тази операция, като внимават за рисковете от токов удар, за приложенията на помпата при натоварване, т.е. когато налягането на натоварване се добави към налягането на помпата, макс. 10 бара.

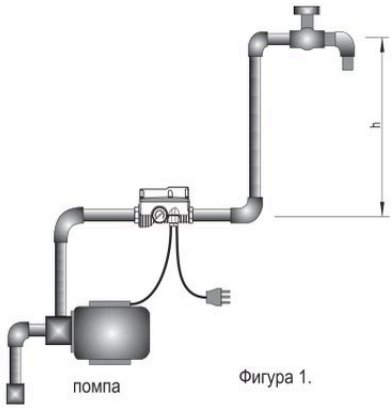

Фигура 1.

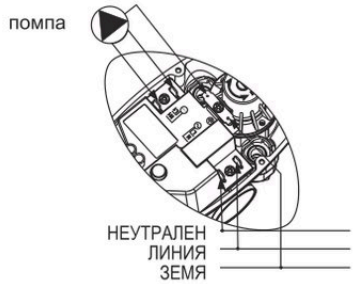

Фигура 2.

Моля, потвърдете началното налягане и напрежението на контролера преди инсталиране (моля, вижте табелката и опаковката и т.н.), ако началното налягане е 1,5 бара, височината от контролера до най-високия кран не трябва да надвишава 13 m, а налягането, произведено от помпата трябва да е с 0,8 бара по-високо от началното налягане. Ако използвате контролера с регулируеми, височината и началното налягане и минималното налягане на помпата трябва да съответстват на следната цифра:

Стартово налягане (бар)	Използвана височина (m)	Минимално налягане на помпата (бар)
X (бар)	**H≤10X−2 (m)**	**P=X+0.8 (бар)**
1.5 (бар)	**13 (m)**	**2.3 (бар)**
2.2 (бар)	**20 (m)**	**3.0** (бар)

5.СТАРТИРАНЕ

ПРЕДУПРЕЖДЕНИЕ: когато нивото на пълнещата вода е по-ниско от нивото на водата, където е поставена помпата, смукателният тръбопровод, оборудван с долна клапа против обратен поток, е абсолютно необходим. Този клапан позволява напълването на линията, когато се използва за първи път, и предотвратява изпразването на If, когато помпата спре.

1) преди включване. напълнете смукателната тръба и помпата с вода и
след това стартирайте помпата, като свържете захранващия щепсел на хидроконтрол към електрически контакт; когато помпата спре, отворете крана, разположен по-високо.

2) Монтажът е правилен, ако потокът от крана е нормален и ако помпата работи непрекъснато. Ако няма вода, можете да опитате да накарате помпата да работи без прекъсване за период от време, по-дълъг от работното време на устройството, като задържите бутона RESET натиснат. Ако проблемът продължава, изключете контролера и повторете процедурата от точка 1).

6. СУХ СТОП:
Червеният светодиод FAILURE светва при изключен двигател, за да покаже спиране на сухо. За да стартирате системата отново, натиснете бутона RESET, след като сте проверили наличието на вода в смукателната тръба.

7. ПОДРОБНОСТИ ЗА ФУНКЦИИТЕ - САМО МОДЕЛИ С УПРАВЛЕНИЕ С ТАЙМЕР
Освен всички обикновени функции, той с таймер може да нулира помпата автоматично без вода. Когато на спирането на помпата без вода се повреди във водоснабдителната система, светлинният индикатор ще мига редовно.
В определено време контролерът нулира помпата на всеки 15 минути 1 път, за да провери дали източникът на вода е правилен.
Ако източникът на вода е правилен, контролерът ще излезе от това състояние. Ако през това време няма засмукване на вода, управлението ще запази състояние без вода и след стартиране на помпата 4 пъти на всеки 15 минути, управлението ще нулира помпата на всеки 1 час.

8. ГАРАНЦИЯ
Гаранцията е валидна за период от 24 месеца, считано от датата на закупуване. Гаранцията се признава, ако устройството не показва признаци на физически повреди и ако всички инструкции на производителя са били спазени по време на фазите на инсталиране и работа.
Не се приемат щети от токов удар, пожар, наводнение или неправилен монтаж!

9 ВЪЗМОЖНИ ПРОБЛЕМИ И РЕШЕНИЯ

ПРОБЛЕМ	ВЪЗМОЖНИ ПРИЧИНИ	РЕШЕНИЕ
Помпата стартира и спира многократно	Възможни проблеми с уплътнението	Проверете всички връзки на инсталацията
Помпата спира дори ако има вода в абсорбционната тръба	Работното налягане е твърде високо	Завъртете винт 5 наляво. – ↖ Натиснете RESET, червеният светодиод трябва да изгасне, когато помпата спре
Помпата не се рестартира	1. Липса на електричество 2. Разстоянието между контролера и крана е твърде голямо. 3. Дефектна помпа. 4. Дефектен контролер.	1. Проверете електрическите връзки 2. Завъртете винт 5, за да увеличите работното налягане ↗ + 2. Консултирайте се с електротехник 3. Свържете се със сервиза
Помпата не спира	1. Течове в инсталацията. Проблеми със стягането 2. Дефектен контролер	1. Проверете инсталацията 2. Свържете се със сервиза

EN

1.	RESET button	6.	1" male threaded connection outlet (By request,1" female revolving nut)
2.	Dry stop indicator		
3.	Voltage indicator	7.	Line connection
4.	Motor connection	8.	1" male threaded connection inlet (By request,1" female revolving nut)
5.	Operating pressure setting screw		
		9.	Pressure gauge

RO

1.	Buton RESET	6.	Conector iesire filet exterior 1"
2.	Indicator lipsa apa		
3.	Indicator functionare	7.	Conectare curent electric
4.	Conectare pompa	8.	Conector intrare filet exterior 1"
5.	Surub reglare presiune		
		9.	Manometru

HU

1.	RESET gomb	6.	1" külső menetes kimeneti csatlakozó
2.	Vízhiány jelző		
3.	Működésjelző	7.	Tápfeszültség csatlakozás
4.	Csatlakoztassa a szivattyút	8.	Külső menetes bemeneti csatlakozó 1"
5.	Nyomásállító csavar		
		9.	Nyomásmérő

БГ

1.	Бутон RESET	6.	1" изходен конектор за външна резба
2.	Индикатор за липса на вода		
3.	Индикатор за работа	7.	Захранване
4.	Свържете помпата	8.	Входен конектор за външна резба 1"
5.	Винт за регулиране на налягането		
		9.	Манометър

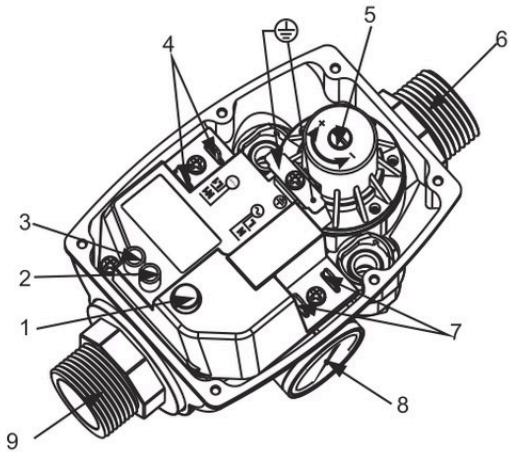

EN

SPECIFICATIONS

110-240V ~ 50/60Hz; 1.1Kw

Intensity Max.	10A	Maximum working pressure	10bar
Protection rating	IP65	Max. water temperature	$55^{O}C$
		Connection 1" male threaded	

RO

SPECIFICATII

110-240V ~ 50/60Hz; 1.1Kw

Amperaj max..	10A	Presiunea maxima de lucru	10bari
Protectie	IP65	Temperatura maxima a apei	$55^{O}C$
		Conectare 1" filet exterior	

HU

MŰSZAKI ADATOK

110-240V ~ 50/60Hz; 1.1Kw

Iintenzitás max.	10A	Maximális üzemi nyomás	10bar
Védelmi besorolás	IP65	Maximális vízhőmérséklet	$55^{O}C$
		Връзка 1" външна резба	

БГ

ХАРАКТЕРИСТИКИ:

110-240V ~ 50/60Hz; 1.1Kw

Максимален ток:	10A	Максимално налягане:	10бар
Степен на защита:	IP65	Максимална темп. на водата	$55^{O}C$
		Присъединяване: външна резба 1“	

Helpful. Useful. Durable.



IMPORTATOR: EVERPRO INTERNATIONAL CONSTRUCTION SRL
RO15107294; J23/2697/2002
Sos. Bucuresti-Urziceni Nr. 8A, Afumati, Ilfov
Tel: +40213505273/74: Fax: +40213505275; web: www.everpro.ro

Importőr: Euro Warehouse Kft.
1097 Budapest, Illatos út 38
Tel: +36-70/630-9852; +36-70/907-5121
E-mail:office@eurowarehouse.hu www.eurowarehouse.hu