(EN) Cast iron anti condensation valve
Instructions manual

(RO) Termoventil anticondens fonta
Manual de instructiuni

(HU) Kazánvédő termosztatikus töltőszelep
Felhasználói útmutató

(SK) Ochranný termostatický plniaci ventil kotla
Návod na použitie

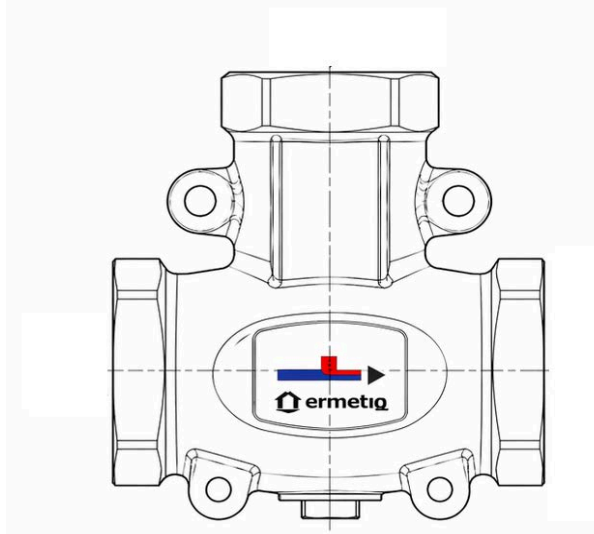

ER-TACF11

Dear user, Thank you for choosing the ERMETIQ cast iron anti condensation valve

•User Guide

This manual describes in detail the features of the products and the installation procedure.
Please read all parts of this manual carefully before use.

Upon receipt of the product, open the packaging if it is damaged, if the product specifications do not match the model you have selected, if there are specifications and / or other information that is not the same or if you are uncertain about directly contact your supplier. Explain the differences found. If you suspect that there are hidden dangers to installing this product, please do not install the product. Installation and maintenance of the equipment may only be carried out by qualified personnel!



- People who have not studied this manual are not allowed to use the product.
- Do not allow children to use or play with the equipment.

General information

This valve is essential for solid fuel boilers (wood, pellets), as it maintains the return water temperature at a minimum preset value, **preventing corrosion and tar deposits**.

- The valve mixes hot water from the flow (supply) with cold water from the return to protect the boiler's heat exchanger.
- It extends the boiler's lifespan, increases combustion efficiency, and reduces fuel consumption.

Installation instructions

- The valve is typically installed on the return pipe.
- Observe the arrows on the valve body indicating the flow direction:
  - **Port A:** System return
  - **Port B:** Bypass (from flow/supply)
  - **Port AB:** Boiler inlet
- In heating systems, the valve is usually installed **after the circulation pump** to ensure proper flow.
- The valve regulates on two ports and **does not require** a balancing valve on the bypass line.
- Installation must be performed only by qualified installers.

Commissioning and maintenance

- Ensure all air is purged (vented) from the circuit after installation.
- **Start-up phase (Below 60°C):** Port A is closed. Water circulates only between Port B (bypass) and Port AB (boiler inlet). This allows the boiler to heat up quickly, avoiding condensation.
- **Opening phase (At 60°C):** The thermostatic element senses the temperature and begins to open Port A. Cold water from the system return begins to mix with the hot water from the bypass.
- **Operating phase (Above 60°C):** As the temperature increases (typically by 10-12°C above the 60°C threshold), Port B closes completely. The boiler now receives full flow from the system, protected from low temperatures that could cause corrosion.
- We recommend checking the connections and tightness at least once per season.
- If the valve is blocked by impurities, it must be dismantled and cleaned or replaced.

Technical specifications

- **Pressure class:** PN 10 (10 bar).
- **Flow coefficient (Kvs 9):** Represents the flow capacity of the valve when fully open.
- **Opening temperature:** 60°C.
- **Working medium:** Water or water-glycol mixture (max. 50%).
- **Material:** Cast iron.

Stimate utilizator, vă mulțumim pentru alegerea termoventilului anticondens ERMETIQ

•Manual de utilizare

Acest manual descrie în detaliu funcționarea produsului și modul de instalare. Înainte de utilizare, citiți cu atenție toate părțile acestui manual.

Deschideți ambalajul după primirea produsului, în funcție de aspectul ambalajului, dacă acesta este deteriorat, dacă informațiile despre produs nu se potrivesc cu modelul selectat, dacă există specificații și /sau alte informații care nu se potrivesc sau există incertitudine, vă rugăm să contactați imediat furnizorul. Explicați neconformitățile găsite. Dacă aveți suspiciuni cu privire la pericolele ascunse ale instalării produsului, vă rugăm să nu instalați produsul.

Instalarea și întreținerea echipamentelor trebuie efectuată doar de catre personal calificat!



- Persoanele care nu au studiat acest manual nu au voie să utilizeze produsul.
- Nu permiteți copiilor să utilizeze sau să se joace cu echipamentul.

Informatii generale

Această valvă este esențială pentru cazanele pe combustibil solid (lemn, peleți), deoarece menține temperatura apei de retur la o valoare minimă presetata prevenind coroziunea și depunerile de gudron.

- Valva amestecă apa caldă de pe tur cu cea rece de pe retur pentru a proteja schimbătorul de căldură al cazanului.
- Prelungește durata de viață a cazanului, crește eficiența arderii și reduce consumul de combustibil.

Instrucțiuni de Instalare

- Valva se instalează de obicei pe conducta de retur.
- Săgețile de pe corpul valvei care indică direcția fluidului (Portul A - Retur sistem, Portul B - Bypass tur, Portul AB - Intrare în cazan).
- In sistemele de încălzire, valva se instalează de regulă dupa pompa de recirculare pentru a asigura circulația corectă.
- Valva reglează pe două porturi și nu necesită ventil de echilibrare pe bypass.
- Instalarea trebuie făcută doar de instalatori calificați.

Punerea în funcțiune și intreținere

- Procedati la eliminarea aerului din circuit după montaj.
- **Faza de pornire (Sub 60°C):** Portul **A** este închis. Apa circulă doar între portul **B** (tur) și **AB** (ieșire spre cazan). Acest lucru ajută cazanul să se încălzească rapid, evitând condensul.
- **Faza de deschidere (La 60°C):** Elementul termostatic simte temperatura și începe să deschidă portul **A**. Apa rece din returul instalației începe să se amestece cu apa fierbinte din bypass.
- **Faza de regim (Peste 60°C):** Pe măsură ce temperatura crește (de obicei cu încă 10-12°C peste pragul de 60°C), portul **B** se închide definitiv. Cazanul primește acum flux maxim din instalație, fiind protejat de temperaturi scăzute care ar putea cauza coroziune.
- Recomandăm verificarea racordurilor și a etanșeității cel puțin o dată pe sezon.
- Dacă valva este blocată de impurități, trebuie demontată și curățată sau inlocuita.

Specificații tehnice

- **Clasă de presiune**: PN 10 (10 bar).
- **Kvs 9** Coeficientul de debit (sau capacitatea hidraulică) a vanei atunci când aceasta este complet deschisă.
- **Temperatură de deschidere**: 60 °C.
- **Mediu de lucru**: Apă sau amestec apă-glicol (max. 50%).
- **Material**: Fontă

Kedves vásárló! Köszönjük, hogy az ERMETIQ kazánvédő termosztatikus töltőszelepet választotta.

•Felhasználói útmutató

Ez a kézikönyv részletesen leírja a termékek jellemzőit és a telepítési eljárást. Használat előtt figyelmesen olvassa el a kézikönyv minden részét.

A termék átvételekor nyissa ki a csomagolást, ha sérült, ha a termék műszaki adatai nem egyeznek meg a kiválasztott modellel, vagy ha eltérés mutatkozik egyéb információkban, ha bizonytalan, vegye fel a kapcsolatot közvetlenül a szállítójával. Magyarázza el a talált eltéréseket. Ha úgy gyanítja, hogy a termék telepítése rejtett veszélyekkel jár, kérjük, ne telepítse a terméket.
A berendezés telepítését és karbantartását csak szakképzett személyzet végezheti!



• Azok a személyek, akik nem tanulmányozták át ezt a kézikönyvet, nem használhatják a terméket.
• Ne engedje, hogy gyermekek használják vagy játsszanak a berendezéssel.

Általános információk

Ez a szelep elengedhetetlen szilárd tüzelésű kazánokhoz (fa, pellet), mivel a visszatérő víz hőmérsékletét egy előre beállított minimális értéken tartja, megakadályozva ezzel a korróziót és a kátránylerakódást.

- A szelep összekeveri az előremenő ágból érkező meleg vizet a visszatérő ág hideg vizével, hogy megvédje a kazán hőcserélőjét.
- Meghosszabbítja a kazán élettartamát, növeli az égési hatékonyságot és csökkenti az üzemanyag-fogyasztást.

Szerelési utasítások

- A szelepet általában a **visszatérő ágba** kell beszerelni.
- Ügyeljen a szeleptesten található, áramlási irányt jelző nyilakra:
  - **A csatlakozás:** Rendszer visszatérő ága
  - **B csatlakozás:** Kerülő ág (az előremenő ágból)
  - **AB csatlakozás:** Belépés a kazánba
- Fűtési rendszerekben a szelepet általában a keringető szivattyú után kell beépíteni a megfelelő áramlás biztosítása érdekében.
- A szelep két csatlakozáson szabályoz, így a kerülő ágon nincs szükség külön beszabályozó szelepre.
- A beszerelést kizárólag szakképzett szerelő végezheti.

Üzembe helyezés és karbantartás

- Beszerelés után győződjön meg róla, hogy a kör teljes légtelenítése megtörtént.
- **Indítási fázis (60°C alatt):** Az „A” csatlakozás zárva van. A víz csak a „B” (kerülő) és az „AB” (kazán bemenet) portok között kering. Ez lehetővé teszi a kazán gyors felmelegedését, elkerülve a páralecsapódást.
- **Nyitási fázis (60°C-on):** A termosztatikus elem érzékeli a hőmérsékletet, és elkezdi nyitni az „A” csatlakozást. A rendszer visszatérő ágából érkező hideg víz keveredni kezd a kerülő ág meleg vizével.
- **Üzemelési fázis (60°C felett):** Ahogy a hőmérséklet emelkedik (általában 10-12°C-kal a 60°C-os küszöbérték fölé), a „B” csatlakozás teljesen lezár. A kazán ekkor a rendszer teljes áramlását fogadja, védve a korróziót okozó alacsony hőmérséklettől.
- Javasoljuk a csatlakozások és a tömítettség ellenőrzését szezononként legalább egyszer.
- Ha a szelepet szennyeződés blokkolja, szét kell szerelni és meg kell tisztítani, vagy ki kell cserélni.

Műszaki specifikációk

- **Nyomásosztály:** PN 10 (10 bar).
- **Átfolyási tényező (Kvs 9):** A szelep átfolyási kapacitása teljesen nyitott állapotban.
- **Nyitási hőmérséklet:** 60°C.
- **Munkaközeg:** Víz vagy víz-glikol keverék (max. 50%).
- **Anyaga:** Öntöttvas.

HU

Vážený používateľ, ďakujeme, že ste si vybrali liatinový protikondenzačný ventil ERMETIQ.

•Používateľská príručka

Tento návod podrobne popisuje vlastnosti výrobkov a postup inštalácie. Pred použitím si pozorne prečítajte všetky časti tohto návodu.

Pri prevzatí výrobku otvorte obal a ak je poškodený, ak technické špecifikácie výrobku nezodpovedajú modelu, ktorý ste si vybrali, ak sa vyskytnú špecifikácie a/alebo iné informácie, ktoré nie sú rovnaké, alebo ak máte pochybnosti, kontaktujte priamo svojho dodávateľa. Vysvetlite zistené rozdiely. Ak máte podozrenie, že pri inštalácii tohto výrobku hrozia skryté nebezpečenstvá, výrobok neinštalujte. Inštaláciu a údržbu zariadenia smie vykonávať iba kvalifikovaný personál!



• Osoby, ktoré si nepreštudovali tento návod, nesmú výrobok používať.
• Nedovoľte deťom používať zariadenie alebo sa s ním hrať.

Všeobecné informácie

Tento ventil je nevyhnutný pre kotly na tuhé palivá (drevo, pelety), pretože udržiava teplotu vratnej vody na minimálnej vopred nastavenej hodnote, čím zabraňuje korózii a tvorbe dechtových usadenín.

- Ventil zmiešava horúcu vodu z prívodu (stúpačky) so studenou vodou zo spiatočky, aby chránil výmenník tepla kotla.
- Predlžuje životnosť kotla, zvyšuje účinnosť spaľovania a znižuje spotrebu paliva.

Inštalačné pokyny

- Ventil sa zvyčajne inštaluje na **vratné potrubie**.
- Sledujte šípky na tele ventilu, ktoré označujú smer prúdenia:
  - **Port A:** Spiatočka zo systému
  - **Port B:** Bypass (z prívodu/stúpačky)
  - **Port AB:** Vstup do kotla
- V vykurovacích systémoch sa ventil zvyčajne inštaluje za obehové čerpadlo, aby sa zabezpečilo správne prúdenie.
- Ventil reguluje na dvoch portoch a nevyžaduje vyvažovací ventil na bypassovom potrubí.
- Inštaláciu smie vykonávať iba kvalifikovaný inštalatér.

Uvedenie do prevádzky a údržba

- Po inštalácii sa uistite, že je z okruhu vypustený (odvzdušnený) všetok vzduch.
- **Fáza spustenia (pod 60°C):** Port A je zatvorený. Voda cirkuluje iba medzi portom B (bypass) a portom AB (vstup do kotla). To umožňuje kotlu rýchle zahriatie a zabraňuje kondenzácii.
- **Fáza otvárania (pri 60°C):** Termostatický prvok zaznamená teplotu a začne otvárať port A. Studená voda zo spiatočky systému sa začne miešať s horúcou vodou z bypassu.
- **Prevádzková fáza (nad 60°C):** Keď teplota stúpne (zvyčajne o 10-12°C nad prah 60°C), port B sa úplne zatvorí. Kotol teraz prijíma plný prietok zo systému, chránený pred nízkymi teplotami, ktoré by mohli spôsobiť koróziu.
- Odporúčame kontrolovať spoje a tesnosť aspoň raz za sezónu.
- Ak je ventil zablokovaný nečistotami, musí sa demontovať a vyčistiť alebo vymeniť.

Technické špecifikácie

- **Tlaková trieda:** PN 10 (10 bar).
- **Prietokový koeficient (Kvs 9):** Predstavuje prietokovú kapacitu ventilu pri úplnom otvorení.
- **Otváracia teplota:** 60°C.
- **Pracovné médium:** Voda alebo zmes vody a glykolu (max. 50%).
- **Materiál:** Liatina.

ER-TACF11

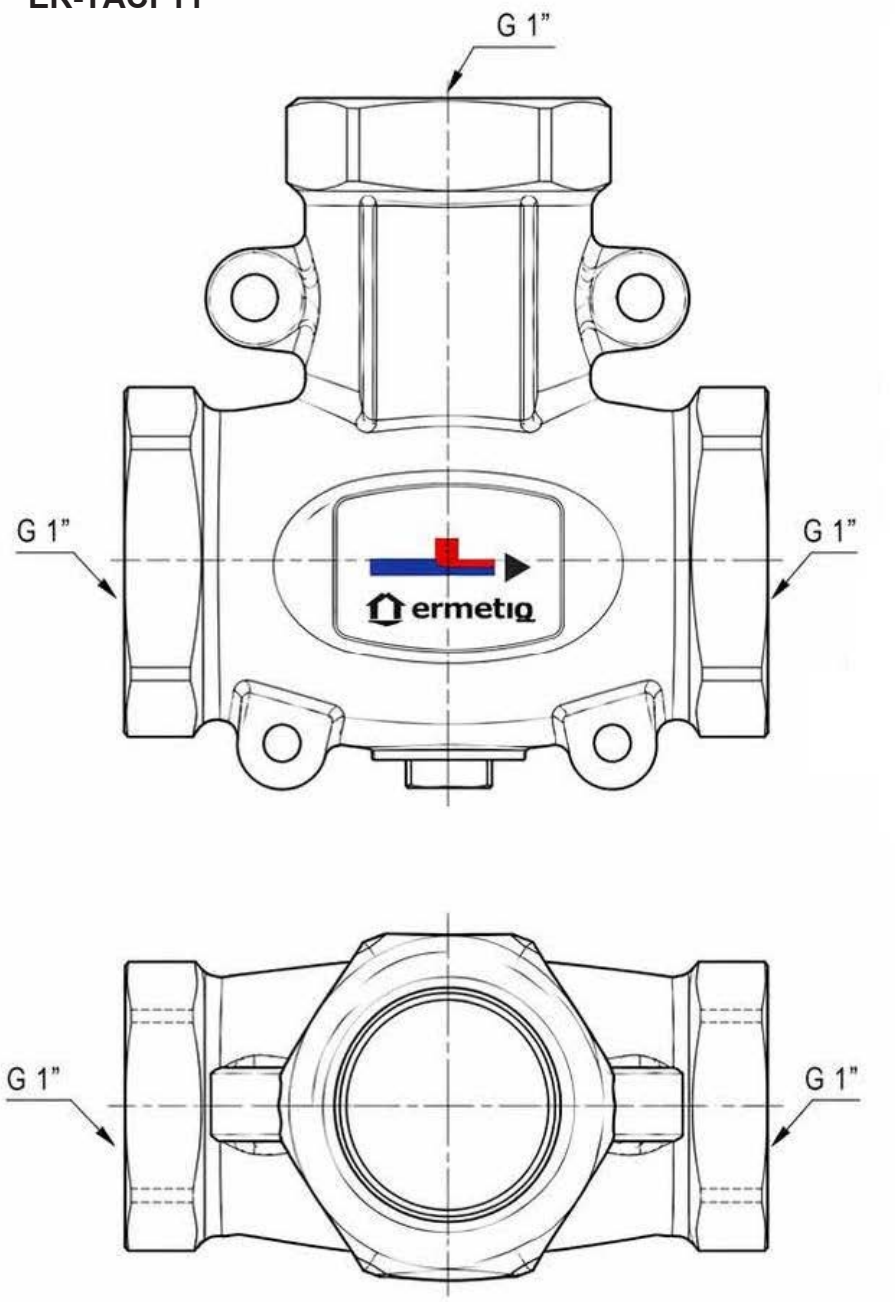

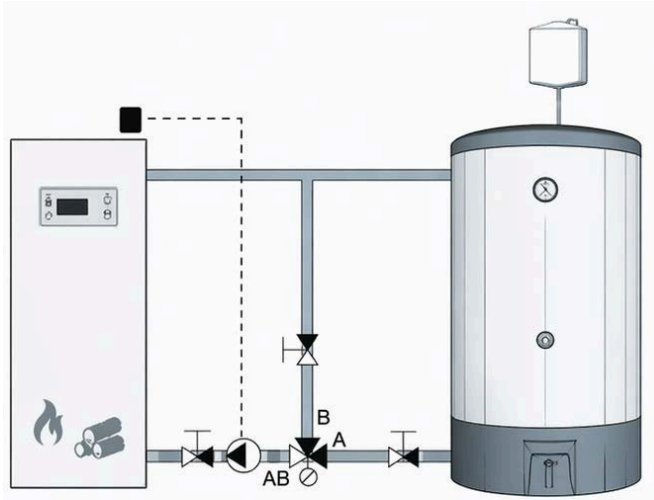
B
A
AB

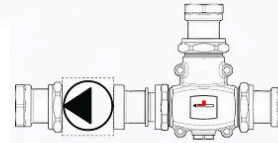

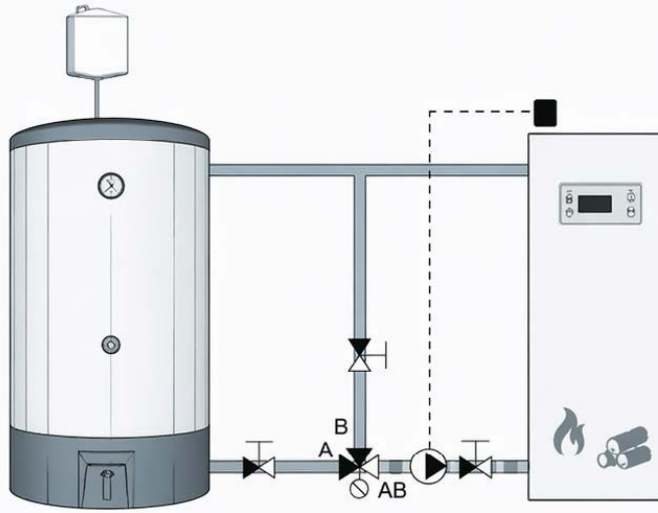
B
A
AB

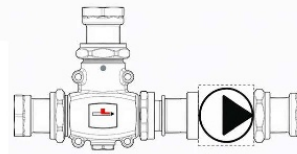

Helpful. Useful. Durable.



IMPORTATOR: EVERPRO INTERNATIONAL CONSTRUCTION SRL
RO15107294; J23/2697/2002
Sos. Bucuresti-Urziceni Nr. 8A, Afumati, Ilfov
Tel: +40213505273/74: Fax: +40213505275; web: www.everpro.ro

Importőr: Euro Warehouse Kft.
1097 Budapest, Illatos út 38
Tel: +36-70/630-9852; +36-70/907-5121
E-mail:office@eurowarehouse.hu www.eurowarehouse.hu