ermetiq®

EN **Pipe fixing tacker stapler 16/20**
Instructions manual

RO **Aparat tacker fixare teava 16/20**
Manual de instructiuni

HU **Tacker tüske tűzőgép ϕ16*40mm, ϕ20*60mm**
Felhasználói útmutató

SK **ASponkovačka na rúry s hrotmi ϕ16*40mm, ϕ20*60mm**
Návod k použití



PLEASE RECYCLE

EN

Intended use

The tacker tool is designed for fastening polymer and metal-polymer pipeswith an outher diameter of 16-20 mm, to polystyrene foam insulation boards during instalation of underfloor heating systems.
The pipe are fastened with plastic clamps with the parameters shown in the figure. Staples are not included with the tool and must be purchased separately.

Specifications

Outside diameter of pipe to be fixed : 16-20 mm
Maximum number of supported staples in the guide : 75
Maximum density of thermal insulation boards for underfloor heating : 75kg/m³
Weight (without brackets) : 1.35kg
Height with spring released : 1000 mm
Height with spring compressed : 900 mm

Recommendation for working with the tacker tool.

The tacker tool must be used in accordance with its intended purpose under the conditions set in this instructions manual.
Work with the tool must be performed by qualified persons.
Before starting work, remove the locking ring and the weight press from the guide, then load the staples. When loading, ensure that the staples are going directed downwards. After loading place the weight press on the guide and install the locking ring.
The tacker tool allows the use of staples of different thickness. For adjusting operation use the adjustment screw. Tightened or loosened with a 3 mm hexagonal key. only one staples must enters in the pusher working area.
Attention!
When adjusting, it should be taken into account that excessive tightening of the screw can lead to blocking of the tool. Adjustment should be carried out before the first use, as well as each time when switching the staples of a different thickness!
When working ,the tacker must be positioned vertically, strictly at a right angle to the floor plane. The staples is fixed in the board by pressing the pusher handle once. Attention! Repeated installing the staples in the same place will lead to blocking the tool.
The factory settings of the tool have the optimal spring tension parameters. The tacker tool does not require special maintenance. The moving parts of the tool must be kept clean, but is not recommended to lubricate them.

HU

Rendeltetésszerű használat

A tüske tűzőgépet arra tervezték, hogy 16–20 mm külső átmérőjű polimer és fém-polimer csöveket rögzítsen expandált polisztirol hőszigetelő lemezekhez padlófűtési rendszerek telepítése során.A csövek rögzítése a mellékelt ábrán látható paramétereknek megfelelő műanyag tüskékkel történik.
A tüskék nem tartozékai az eszköznek, azokat külön kell megvásárolni.

Rögzítendő cső külső átmérője: 16-20 mm
Vezetősínbe helyezhető maximális tüskék száma: 75 db
Padlófűtéshez használható hőszigetelő lemezek maximális sűrűsége: 75 kg/m³
Súly (tüskék nélkül): 1,35 kg
Magasság kiengedett rugóval: 1000 mm
Magasság összenyomott rugóval: 900 mm

Ajánlások a tüske tűzőgép használatához

A tüske tűzőgépet kizárólag rendeltetésszerűen, a jelen használati útmutatóban meghatározott feltételek mellett szabad használni.
A készülékkel végzett munkát csak megfelelő szakképesítéssel rendelkező személy végezheti.A munka megkezdése előtt el kell távolítani a rögzítőgyűrűt és a leszorító súlyt a vezetősínről, majd be kell tölteni a tüskéket.
Betöltéskor ügyelni kell arra, hogy a tüskék lefelé, a megfelelő irányba álljanak. Betöltés után a leszorító súlyt vissza kell helyezni a vezetősínre, majd rögzíteni kell a gyűrűvel.A tűzőgép különböző vastagságú tüskék használatát is lehetővé teszi. A működéshez szükséges beállításokat a beállítócsavarral lehet elvégezni, amely egy 3 mm-es imbuszkulccsal húzható meg vagy lazítható.
Fontos, hogy a nyomószerkezet működési tartományába egyszerre csak egy tüske kerüljön.
Figyelem! A beállítás során figyelembe kell venni, hogy a csavar túlzott meghúzása a tűzőgép elakadását okozhatja.
A beállítást minden esetben el kell végezni az első használat előtt, valamint akkor is, ha eltérő vastagságú tüskékre váltunk.Használat közben a tűzőgépet függőlegesen, a padló síkjára merőlegesen kell tartani.
A tüskét a nyomókar egyszeri lenyomásával lehet a szigetelőlemezbe rögzíteni.
Figyelem! Ugyanarra a helyre ismételten tüske beütése a tűzőgép elakadásához vezethet.A készülék gyári beállításai optimális rugófeszítéssel rendelkeznek. A tüske tűzőgép nem igényel különleges karbantartást.
A mozgó alkatrészeket tisztán kell tartani, azonban kenésük nem javasolt.

RO

Utilizare preconizată

Capsatorul tacker este conceput pentru fixarea țevilor din polimer și metal-polimer cu un diametru exterior de 16-20 mm pe plăcile de izolație din polistiren în timpul instalării sistemelor de încălzire prin pardoseală.
Țevile se fixează cu cleme din plastic cu parametrii arătați în figură. Capsele nu sunt incluse în pachet și trebuie achiziționate separat.

Specificatii

Diametrul exterior al tevii : 16-20 mm
Capacitatea maxiama de incarcare cu capse : 75
Densitatea maxima a placii termoizolante : 75kg/m³
Greutate (fara capse) : 1.35kg
Inaltime cu arcul decomprimat : 1000 mm
Inaltime cu arcul comprimat : 900 mm

Recomandări pentru lucrul cu capsatorul tacker.

Unealta de capsare trebuie utilizat aîn conformitate cu scopul său, în condițiile stabilite în acest manual de instrucțiuni.
Lucrul cu capsatorul tacker trebuie efectuat de către persoane calificate.
Înainte de a începe lucrul, scoateți inelul de blocare și presorul din ghidaj, apoi încărcați capsele. La încărcare, capsele trebuie sa fie orientate cu varfurile in jos. După încărcare, așezați presorul pe ghidaj și instalați inelul de blocare.
Unealta de capsare permite utilizarea capselor de diferite grosimi. Pentru operațiunea de reglare, utilizați șurubul de reglare. Strângeți sau slăbiți cu o cheie hexagonală de 3 mm. Doar o capsă trebuie să intre în zona de lucru a împingătorului!
Atenție!
La reglare, trebuie ținut cont de faptul că strângerea excesivă a șurubului poate duce la blocarea capsatorului.
Reglarea trebuie efectuată înainte de prima utilizare, precum și de fiecare dată când schimbați capsele de grosimi diferite!
În timpul lucrului, capsatorul trebuie pozitionat vertical, strict în unghi drept față de planul podelei. Capsele se fixează în placă prin apăsarea o singura data a mânerului împingătorului. Atenție! Instalarea repetată a capselor în același loc va duce la blocarea uneltei.
Setările din fabrică ale uneltei au parametrii optimi de tensiune a arcului. Capsatorul nu necesită întreținere specială. Părțile mobile ale uneltei trebuie menținute curate, dar nu se recomandă lubrifierea lor.

SK

Zamýšlené použití

Sponkovačka je určena k upevnění polymerových a kov-polymerových trubek o vnějším průměru 16–20 mm k polystyrenovým izolačním deskám při instalaci podlahového vytápění.
Trubky se upevňují plastovými svorkami s parametry uvedenými na obrázku. Sponky nejsou součástí balení a je nutné je zakoupit samostatně.

Specifikace
Vnější průměr upevňované trubky: 16-20 mm
Maximální počet podepřených spon ve vedení: 75
Maximální hustota tepelněizolačních desek pro podlahové vytápění: 75 kg/m³
Hmotnost (bez konzol): 1,35 kg
Výška s uvolněnou pružinou: 1000 mm
Výška se stlačenou pružinou: 900 mm

Doporučení pro práci se sponkovačkou.

Sponkovačka musí být používána v souladu s jejím určením a za podmínek stanovených v tomto návodu k obsluze.
Práce s nástrojem musí být prováděna kvalifikovanými osobami.
Před zahájením práce odstraňte pojistný kroužek a lisovací závaží z vodítka a poté vložte sponky. Při vkládání se ujistěte, že sponky směřují dolů. Po vložení umístěte lisovací závaží na vodítko a nainstalujte pojistný kroužek.
Sponkovačka umožňuje použití spon různé tloušťky. Pro nastavení použijte stavěcí šroub. Utahování nebo povolování se provádí šestihranným klíčem 3 mm. Do pracovní oblasti přítlačné pistole smí vniknout pouze jedna sponka.
Pozor!
Při nastavení je třeba vzít v úvahu, že nadměrné utažení šroubu může vést k zablokování nástroje. Nastavení by mělo být provedeno před prvním použitím a také při každém přepínání spon jiné tloušťky!
Při práci musí být sponkovačka umístěna svisle, přesně v pravém úhlu k rovině podlahy. Sponky se v desce upevní jedním stisknutím rukojeti přítlačné pistole. Pozor! Opakované vkládání spon na stejné místo povede k zablokování nástroje.
Tovární nastavení nástroje má optimální parametry napětí pružiny. Sponkovačka nevyžaduje zvláštní údržbu. Pohyblivé části nástroje musí být udržovány v čistotě, ale nedoporučuje se je mazat.

Helpful. Useful. Durable.

EN

1 - Frame
2 - Pusher
3 - Lever
4 - Staples loader guide
5 - Weight press for staples
6 - Staples (NOT INCLUDED)
7 - Adjustment screw
8 - Fixing ring

RO

1 - Cadru
2 - Impingator
3 - Maner
4 - Canalul de incarcare si ghidaj capse
5 - Presor
6 - Capse (NU SUNT INCLUSE)
7 - Surub ajustare
8 - Inel fixare

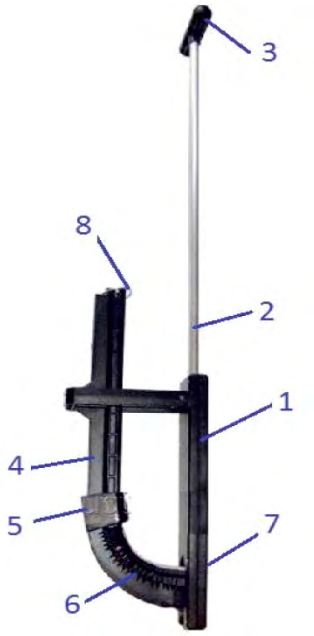

HU

1.Váz
2.Nyomókar
3.Kezelőkar
4.Tüskeadagoló vezetősín
5.Tüske leszorító súly
6.Tüskék (NEM TARTOZÉK)
7.Beállítócsavar
8.Rögzítőgyűrű

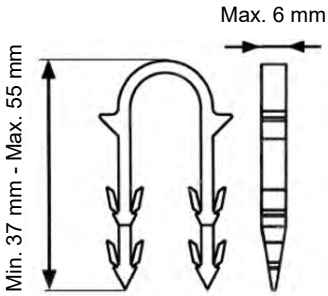

SK

1. Rám
2.Tlačná páka
3.Ovládací páka
4.Vodítko podavače kolíků
5.Upínací závaží kolíKolíky (NEJSOU SOUČÁSTÍ BALENÍ)
6.Stavěcí šroub
Pojistný kroužek

IMPORTATOR: EVERPRO INTERNATIONAL CONSTRUCTION SRL
RO15107294; J23/2697/2002
Sos. Bucuresti-Urziceni Nr. 8A, Afumati, Ilfov
Tel: +40213505273/74: Fax: +40213505275; web: www.everpro.ro

Importőr: Euro Warehouse Kft.
1097 Budapest, Illatos út 38
Tel: +36-70/630-9852; +36-70/907-5121
E-mail:office@eurowarehouse.hu www.eurowarehouse.hu