ermetiq®

Helpful. Useful. Durable.

Surface pump
Instructions manual

Pompa de suprafata
Manual de instructiuni

Felületi szivattyú
Felhasználói útmutató











BAR-JET60S
BAR-JET80S
BAR-JET90S
BAR-JET100S

BAR-JETST60
BAR-JETST80
BAR-JETST90
BAR-JETST100

BAR-TDP370
BAR-CP158
BAR-QB60



Dear user, Thank you for choosing the EVERLINE surface pump

•User Guide
This manual describes in detail the features of the products and the installation procedure. Please read all parts of this manual carefully before use. The Company reserves the right to make changes to the existing version without prior notice.

Before use



Upon receipt of the product, open the packaging, if it is damaged, if the product specifications do not match the model you have selected, if there are specifications and / or other information that is not the same or if you are uncertain about directly contact your supplier. Explain the differences found. If you suspect that there are hidden dangers to installing this product, please do not install the product.

Installation and maintenance of the equipment may only be carried out by qualified personnel!

Safety general instructions

This manual contains basic instructions to be performed during pump installation, operation and maintenance. Therefore, before installation and commissioning, these should always be studied by the appropriate personnel and the owner of the equipment.
The personnel performing the installation, operation, maintenance of the equipment must have the appropriate qualification. Maintenance personnel responsibilities must be determined by the owner. The owner must read and understand all the instructions contained in this manual.
Failure to follow the following safety requirements can lead to dangerous consequences for human health and life, endangering the environment and equipment, as well as invalidating any claim for compensation for the damage caused.

• People who have not studied this manual are not allowed to use the pump.
• Do not allow children to use or play with the equipment;
• It is forbidden to use the pump by persons with physical and mental problems
• It is forbidden to use the pump in swimming pools, swimming pools or water ponds for animals;
• Do not use the pump with the electric cable or the damaged plug;
• The supply is made to a 220V / 50Hz network;
• It is forbidden to lift, transport, pull pump from the power cord;
• All electrical connections must be protected from moisture or possible flooding;
• The connection to the electrical network is made respecting the security norms, only by the qualified persons in this sense;
• Disconnect the pump from the mains during the repair or maintenance operations;
• After completion of the repair work, all protective and safety devices must be reinstalled;
• In case of failure of the pump during the warranty period, the repairs will be performed only in the authorized services;
• Only original parts are used for repair. The use of parts from other manufacturers can lead to the decline of liability in case of consequences resulting from this cause;

• The maximum allowed values specified in the technical book must not be exceeded;

• The pumping of flammable or explosive liquids, high water content of sand or any abrasive particles, harsh chemicals, water from road leaks, or car washes is prohibited.

• It is not allowed to operate the pump in dry mode (without water)

• Connects to an electrical installation connected to the ground (grounding);

• Do not allow water to freeze inside the pump.

• The reliability and life of the pump depend on the correctness of its choice according to your needs, as well as on the instructions in this manual;

• When the pump is used near pools or garden ponds, it must operate through a 30 mA safety panel. The pump should not be put into operation as long as there are people in the pool / garden pond! Consult an electrician.

Installation and use

Installation

The pump must be installed in a dry, well-ventilated place with an ambient temperature not exceeding 40 C. (Fig. A). Fix the pump on a solid flat surface with screws to avoid vibration.

The pump must be installed in a flat position to allow the gear to operate properly. The diameter of the inlet pipe / hose must not be smaller than that of the inlet connector. If the inlet height exceeds 4 m, use a pipe with a larger diameter. The diameter of the exhaust pipe must be chosen according to the flow and pressure of the connection points. The inlet pipe must be oriented upwards to the inlet port to avoid the formation of air bags. Always attach a suction valve to the end of the intake pipe. This measure is mandatory if the evacuation column exceeds 20m.

The pipes must always be fixed by using bracelets of appropriate size (fig. C) to avoid deformation.

Be careful not to damage the pipes by tightening them excessively.

E**lectric circuit**

The connections to the network will be performed only by an authorized electrician.

- the international regulation provides that the electrical installations have a fuse panel integrated to ensure the disconnection from the main source.

- make sure that the specifications on the indicator plate of the technical characteristics and the values correspond to those of the network (fig.D)

- connect the pump to an earthed circuit and then connect the phases according to the diagram on the plate indicating the technical characteristics of the terminal box.

- our single-phase motors are protected against overload by using a relay fixed in the electrical circuit. Users are responsible for fixing a protective device for three-phase motors.

- check that the three-phase pumps rotate clockwise when you look at the pump from the engine fan and follow the two phases (fig.E)

Priming the pump

Fill the pump completely with clean water before starting it. The water must be poured through the filling valve (fig.F). When you are done with this operation, screw the cap back in place

start the pump. The pump must be restarted if it has not been used for a long period of time or when air has entered the system.

Warning! Never use a pump without water. If this happens, turn off the pump, wait for it to cool, then start it using clean water.

Maintenance

Our pump does not require maintenance if the user takes all precautionary measures specifycated in this manual.

If there is a risk of frost, drain the pump through the drain plug at the base of the pump. Make sure you priming the pump the next time you start. Check at regular intervals if the suction valve is clean. If the pump is not used for a long time (for example: in winter) (fig.G) it is preferable to empty it completely, rinse it with clean water and store it in a dry place. If the shaft does not start on its own, insert a screw in the special channel and turn it on. (Fig.H). If this operation is not sufficient, remove the pump housing by unscrewing the screws and clean it thoroughly to remove any deposits. Never disassemble the pump without removing it from the outlet.

Field of use

Surface centrifugal pumps are very efficient pumps that have very good suction power, even if there are air bubbles. The pump is suitable for water supply in domestic installations and in the agricultural system of irrigation at a reduced level.

Operating parameters

The liquid temperature is up to 60 ° C
Ambient temperature up to 40 ° C
Maximum absorption depth up to 9m
Continuous operation for a long time

Incidents	Causes	Remedies
Engine does not start	-there is no electricity -the rotor is blocked	-check the connection and -voltage values -consult the maintenance section
The engine starts without pumping water	-change the filter -excessively high supply pipe -air in the supply pipe	-clean the filter -move the pump closer to the water outlet. -check the inlet pipe -make sure that the suction valve is submerged at least 50 cm -he pump must be priming again.
Debit insuficient	-the intake pipe is at the height limit -the filter is partially clogged -the rotor is blocked	- check the height at which the intake pipe is located - Clean the suction valve and, if necessary, the entire intake pipe - disassemble the pump and carefully clean the pump and rotor
The engine stops	-- engine overheating -- the rotor is blocked	-check the voltage and ventilation -disconnect the rotor -(see maintenance section)

Stimate utilizator, Vă mulțumim că ați ales pompa de suprafață EVERLINE

•Manual de utilizare
Acest manual descrie în detaliu funcționarea produsului și modul de instalare.
Înainte de utilizare, citiți cu atenție toate părțile acestui manual. Compania își rezervă dreptul de a modifica versiunea existentă fără notificare prealabilă.

Inainte de utilizare



Deschideți ambalajul după primirea produsului, în funcție de aspectul ambalajului, dacă acesta este deteriorat, dacă informațiile despre produs nu se potrivesc cu modelul selectat, dacă există specificații și / sau alte informații care nu se potrivesc sau există incertitudine, vă rugăm să contactați imediat furnizorul. Explicați neconformitățile găsite. Dacă aveți suspiciuni cu privire la pericolele ascunse ale instalării produsului, vă rugăm să nu instalați produsul.

Instalarea și întreținerea echipamentelor trebuie efectuată doar de catre personal calificat!

Instructiuni generale de siguranta

Acest manual conține instrucțiuni de bază ce trebuie respectate în timpul instalării, funcționării și întreținerii pompei. Prin urmare, înainte de instalare și punere în funcțiune, acestea ar trebui să fie întotdeauna studiate de personalul corespunzător și de proprietarul echipamentului.
Personalul care efectuează instalarea, operarea, întreținerea echipamentului trebuie să aibă calificarea corespunzătoare. Responsabilitățile personalului de întreținere trebuie să fie stabilite de proprietar. Proprietarul trebuie să citească și să înțeleagă toate instrucțiunile conținute în acest manual.
Nerespectarea următoarelor cerințe de siguranță poate duce la consecințe periculoase pentru sănătatea și viața umană, punând în pericol mediul și echipamentele, precum și invalidarea oricărei cereri de compensare pentru pagubele cauzate.

• Persoanele care nu au studiat acest manual nu au voie să utilizeze pompa.
• Nu permiteți copiilor să folosească sau să se joace cu echipamentul;
• Este interzisă utilizarea pompei de către persoane cu probleme fizice și psihice;
• Este interzisă utilizarea pompei în piscine sau iazuri de apă pentru animale;
• Nu folosiți pompa cu cablul electric sau cu stecherul deteriorat;
• Alimentarea se face la o rețea de 220V / 50Hz;
• Este interzis să ridicați, să transportați, să trageți pompa de cablul de alimentare;
• Toate conexiunile electrice trebuie să fie protejate de umiditate sau posibile inundații;
• Conectarea la rețeaua electrică se face respectând normele de securitate, doar de către persoanele calificate în acest sens;
• Deconectați pompa de la rețea în timpul operațiunilor de reparație sau întreținere;
• După finalizarea lucrărilor de reparație, toate dispozitivele de protecție și siguranță trebuie reinstalate;
• În caz de avarie a pompei în perioada de garanție, reparațiile vor fi efectuate doar în service-urile autorizate;
• Pentru reparații se folosesc doar piese originale. Utilizarea pieselor de la alți producători duce la neasumarea răspunderii în cazul consecintelor rezultate din această cauză;

RO

• Valorile maxime permise specificate în cartea tehnică nu trebuie depășite;

• Este interzisă pomparea lichidelor inflamabile sau explozive, apă cu continut ridicat de nisip sau orice particule abrazive, substanțe chimice dure, apă provenită din scurgeri rutiere sau spălări auto.

• Nu este permisă funcționarea pompei în regim uscat (fără apă)

• Se conectează la o instalație electrică cu impamantare;

• Nu lăsați apa să înghețe în interiorul pompei.

• Fiabilitatea și durata de viață a pompei depind de corectitudinea alegerii sale în funcție de nevoile dvs., precum și de intelegerea instrucțiunilor din acest manual;

• Când pompa este folosită în apropierea bazinelor sau iazurilor de grădină, aceasta trebuie să funcționeze printr-un panou de siguranță de 30 mA. Pompa nu trebuie pusă în funcțiune atât timp cât există persoane în piscina / iazul din grădină! Consultați un electrician.

Instalare și utilizare

Instalare
Pompa trebuie instalată într-un loc uscat, bine ventilat, cu o temperatură ambientală care să nu depășească 40 C. (Fig. A). Fixați pompa pe o suprafață plană solidă cu șuruburi pentru a evita vibrațiile.
Pompa trebuie instalată în poziție plană pentru a permite angrenajului să funcționeze corect.
Diametrul conductei / furtunului de intrare nu trebuie să fie mai mic decât cel al conectorului de intrare.
Dacă înălțimea de intrare depășește 4 m, folosiți o țeavă cu un diametru mai mare. Diametrul conductei de evacuare trebuie ales în funcție de debitul și presiunea punctelor de conectare. Țeava de intrare trebuie să fie orientată în sus spre portul de intrare pentru a evita formarea de pungi de aer.
Atașați întotdeauna o supapă de aspirație la capătul conductei de admisie. Această măsură este obligatorie dacă coloana de evacuare depășește 20m.
Țevile trebuie fixate întotdeauna cu ajutorul unor brățări de dimensiuni adecvate (fig. C) pentru a evita deformarea.
Aveți grijă să nu deteriorați conductele strângând-le excesiv.
Circuit electric
Conexiunile la rețea vor fi efectuate numai de un electrician autorizat.

- regulamentul internațional prevede că instalațiile electrice au un panou de siguranțe integrat pentru a asigura deconectarea de la sursa principală.
- asigurați-vă că specificațiile de pe placa indicatoare a caracteristicilor tehnice și a valorilor corespund celor ale rețelei (fig.D)
- conectați pompa la un circuit legat la pământ și apoi conectați fazele conform schemei de pe placuta indicatoare a cutiei de borne.
- motoarele noastre monofazate sunt protejate împotriva supraincalzirii prin utilizarea unui releu fixat în circuitul electric. Utilizatorii sunt responsabili de fixarea unui dispozitiv de protecție pentru motoarele trifazate.
- verificați dacă pompele trifazate se rotesc în sensul acelor de ceasornic când priviți pompa din ventilatorul motorului și urmați cele două faze (fig.E)

Amorsarea pompei

Umpleți complet pompa cu apă curată înainte de a o porni. Apa trebuie turnată prin robinetul de umplere (fig. F). După ce ați terminat această operație, înșurubați capacul înapoi porniți pompa. Pompa trebuie amorsata dacă nu a fost utilizată o perioadă lungă de timp sau când a intrat aer în sistem.

Atentie! Nu porniti niciodată pompă fără apă. Dacă se întâmplă acest lucru, opriți pompa, așteptați să se răcească, apoi amorsati-o folosind apă curată.

Mentenanta

Pompa noastră nu necesită întreținere dacă utilizatorul ia toate măsurile de precauție specificate în acest manual.

Dacă există riscul de îngheț, scurgeți pompa prin dopul de scurgere de la baza pompei. Asigurați-vă că amorsați pompa la următoarea pornire. Verificați la intervale regulate dacă robinetul de aspirație este curat. Dacă pompa nu este folosită mult timp (de exemplu: iarna) (fig.G) este de preferat să o goliți complet, să o clătiți cu apă curată și să o depozitați într-un loc uscat. Dacă arborele nu pornește singur, introduceți un șurub în canalul special și porniți-l. (Fig.H). Dacă această operație nu este suficientă, îndepărtați carcasa pompei deșurubând șuruburile și curățați-o bine pentru a îndepărta eventualele depuneri. Nu dezasamblați niciodată pompa fără a o scoate din priză.

Domeniul de utilizare

Pompele centrifuge de suprafață sunt pompe foarte eficiente, care au o putere de aspirație foarte bună, chiar dacă există bule de aer. Pompa este potrivită pentru alimentarea cu apă în instalațiile casnice și în sistemul agricol de irigare la un nivel redus.

Parametri de funcționare

Temperatura lichidului este de până la 60 ° C
Temperatura ambientală până la 40 ° C
Adâncimea maximă de absorbție până la 9m
Funcționare continuă mult timp

Incident	Cauza	Remediu
Motorul nu porneste	-lipsa curent electric -rotorul este blocat	-verificati conexiunile electrice -verificati valoarea tensiunii electrice -consultati sectiunea mentenanta
Motorul porneste fara sa pompeze apa	-schimbati filtrul -teava de alimentare excesiv de inalta -aer in alimentare	-curatati filtrul -mutati pompa mai aproape de dispozitivul de evacuare a apei. -verificati teava de admisie -asigurati-va ca supapa de aspiratie este scufundata la cel putin 50 cm -pompa trebuie sa fie amorsata din nou.
Debit insuficient	-teava de admisie este la limita inaltimii -filtrul este partial infundat -rotorul este blocat	-verificati inaltimea la care e situata teava de admisie -curatati supapa de aspiratie,si,daca este necesar, intreaga teava de admisie -demontati pompa si curatati cu atentie pompa si rotorul
Motorul se opreste	-supraincalzire a motorului -rotorul este blocat	-verificati voltajul si ventilatia -decuplati rotorul (vezi sectiunea intretinere)

RO

Kedves Felhasználó!
Köszönjük, hogy az EVERLINE felszíni szivattyút választotta!

Használati útmutató
Ez a kézikönyv részletesen leírja a termékek tulajdonságait és a telepítési eljárást. Használat előtt olvassa el figyelmesen a kézikönyv összes részét. A Társaság fenntartja a jogot a meglévő változat előzetes értesítés nélküli módosítására.



Használat előtt
A termék kézhezvétele után nyissa ki a csomagolást, ha sérült, ha a termékleírás nem felel meg a kiválasztott modellnek, ha vannak olyan előírások és / vagy egyéb információk, amelyek nem azonosak, vagy ha bizonytalan közvetlenül vegye fel a kapcsolatot az Ön szállítójával. Magyarázza el az észlelt különbségeket. Ha gyanítja, hogy rejtett veszélyek vannak a termék telepítésében, kérjük, ne telepítse a terméket.

A felszerelést és a karbantartást csak szakképzett személyzet végezheti!

Általános biztonsági utasítások
Ez a kézikönyv a szivattyú telepítése, üzemeltetése és karbantartása során elvégzendő alapvető utasításokat tartalmazza. Ezért a felszerelés és az üzembe helyezés előtt ezeket a megfelelő személyzetnek és a berendezés tulajdonosának mindig meg kell vizsgálnia.

A felszerelést, üzemeltetést és karbantartást végző személyzetnek megfelelő képesítéssel kell rendelkeznie. A karbantartó személyzet felelősségét a tulajdonosnak kell meghatároznia. A tulajdonosnak el kell olvasnia és meg kell értenie a kézikönyv összes utasítását.

A következő biztonsági követelmények be nem tartása veszélyes következményekkel járhat az emberi egészségre és életre, veszélyeztetheti a környezetet és a berendezéseket, valamint érvényteleníthet az okozott kár megtérítésére irányuló igényt.

• Azok a személyek, akik nem tanulmányozták ezt a kézikönyvet, nem használhatják a szivattyút.
• Ne engedje, hogy gyermekek használják vagy játsszanak a felszereléssel;
• Tilos a szivattyút fizikai és mentális problémákkal küzdő személyeknek használni
• Tilos a szivattyút állati úszómedencékben, uszodákban vagy víztavakban használni;

• Ne használja a szivattyút elektromos kábellel vagy sérült dugóval;
• A tápellátás 220V / 50Hz hálózatra történik;
• Tilos a szivattyút a tápkábelről emelni, szállítani és húzni;
• Minden elektromos csatlakozást meg kell védeni a nedvességtől vagy az esetleges elárasztástól;

• Az elektromos hálózathoz történő csatlakoztatást a biztonsági előírások betartása mellett, csak ebben az értelemben szakképzett személyek végzik;
• Javítás vagy karbantartás során válassza le a szivattyút a hálózatról;
• A javítási munkák befejezése után az összes védő- és biztonsági berendezést újra kell telepíteni.
• A szivattyú garanciaidőn belüli meghibásodása esetén a javításokat csak a hivatalos szervizben végezzük;
• Csak eredeti alkatrészeket használnak javításra. Más gyártóktól származó alkatrészek használata a felelősség csökkenéséhez vezethet, ha ebből az okból következményekkel kell számolni;

• A műszaki könyvben megadott legnagyobb megengedett értékeket nem szabad túllépni;

• Tilos gyúlékony vagy robbanásveszélyes folyadékok, nagy víztartalmú homok vagy koptató részecskék, kemény vegyszerek, útszivárgásokból származó víz vagy autómosók pumpálása.

• A szivattyút száraz üzemmódban (víz nélkül) nem szabad üzemeltetni.

• Csatlakozik a földhöz csatlakoztatott villamos berendezéshez (földelés);

• Ne engedje, hogy a víz megfagyjon a szivattyú belsejében.

• A szivattyú megbízhatósága és élettartama az Ön igényeinek megfelelő választás helyességétől, valamint a kézikönyvben szereplő utasításoktól függ;

• Ha a szivattyút medencék vagy kerti tavacskák közelében használják, akkor 30 mA-os biztonsági panelen kell működnie. A szivattyút nem szabad üzembe helyezni, amíg emberek vannak a medence / kerti tóban! Forduljon villanyszerelőhöz.

Telepítés és használat

Telepítés

A szivattyút száraz, jól szellőző helyre kell telepíteni, amelynek környezeti hőmérséklete nem haladja meg a 40 ° C-ot (A ábra). Rögzítse a szivattyút szilárd, sima felületre csavarokkal, hogy elkerülje a rezgést.

A szivattyút sima helyzetbe kell telepíteni, hogy a sebességváltó megfelelően működjön. A bemeneti cső / tömlő átmérője nem lehet kisebb, mint a bemeneti csatlakozó átmérője. Ha a bemeneti magasság meghaladja a 4 m-t, használjon nagyobb átmérőjű csövet. A kipufogócső átmérőjét a csatlakozási pontok áramlása és nyomása szerint kell megválasztani. A bemeneti csövet felfelé kell irányítani a bemeneti nyílás felé, hogy elkerüljék a légzsákok kialakulását. Mindig csatlakoztasson egy szívószelepet a szívócső végéhez. Ez az intézkedés kötelező, ha az evakuálási oszlop meghaladja a 20 métert.

A deformáció elkerülése érdekében a csöveket mindig megfelelő méretű karkötőkkel kell rögzíteni (C. ábra).

Vigyázzon, hogy ne sértse meg a csöveket azáltal, hogy túlzottan meghúzza.

Elektromos áramkör

A hálózathoz való csatlakoztatást csak felhatalmazott villanyszerelő végezheti.

- A nemzetközi szabályozás előírja, hogy az elektromos berendezésekbe beépített biztosítékpanellel van felszerelve a feszültségről való leválasztás.

- Ellenőrizze, hogy a jelzőtáblán szereplő műszaki jellemzők és értékek megfelelnek-e a hálózat specifikációinak (D ábra)

- Csatlakoztassa a szivattyút egy földelt áramkörhöz, majd csatlakoztassa a fázisokat a táblán szereplő ábra szerint, amely jelzi a sorkapocs műszaki jellemzőit.

- Az egyfázisú motorjainkat az elektromos áramkörbe rögzített relékkel védik a túlterhelés ellen. A felhasználók felelősek a háromfázisú motorok védőberendezéseinek rögzítéséért.

- Ellenőrizze, hogy a háromfázisú szivattyúk az óramutató járásával megegyezően forognak, amikor a szivattyút a motor ventilátorára nézi, és követi a két fázist (E. ábra)

A szivattyú feltöltése

Indítás előtt teljesen töltse fel a szivattyút tiszta vízzel. A vizet öntsük át a töltőszelepen (F ábra). Ha végzett ezzel a művelettel, csavarja vissza a kupakot a helyére indítsa el a szivattyút. A szivattyút újra kell indítani, ha hosszabb ideig nem használták, vagy ha a levegő belépett a rendszerbe.
Vigyázat!! Soha ne használja a szivattyút víz nélkül. Ha ez megtörténik, kapcsolja ki a szivattyút, várja meg, amíg lehűl, majd indítsa el tiszta vízzel.

Karbantartás

A szivattyúnk nem igényel karbantartást, ha a felhasználó megteszi az összes óvintézkedést a maijókról. Ha fennáll a fagyveszély, engedje le a szivattyút a szivattyú alján lévő leeresztő dugón keresztül. Ügyeljen arra, hogy a következő indításkor indítsa el a szivattyút. Rendszeresen ellenőrizze, hogy a szívószelep tiszta-e. Ha a szivattyút hosszú ideig nem használják (például: télen) (G ábra), akkor célszerű azt teljesen kiüríteni, kiöblíteni tiszta vízzel, és száraz helyen tárolni. Ha a tengely nem indul el önmagában, dugjon be egy csavart a speciális csatornába, és kapcsolja be. (Fig.H). Ha ez a művelet nem elegendő, csavarja ki a csavarokat, és távolítsa el a szivattyú házát a lerakódások eltávolítása érdekében. Soha ne szerelje szét a szivattyút anélkül, hogy kihúzta volna a konnektorból.
Felhasználási terület
A felszíni centrifugális szivattyúk nagyon hatékony szivattyúk, amelyek nagyon jó szívóteljesítménnyel rendelkeznek, még akkor is, ha vannak légbuborékok. A szivattyú vízellátásra alkalmas háztartási létesítményekben és csökkentett szintű mezőgazdasági öntözőrendszerekben.

Működési paraméterek

A folyadék hőmérséklete 60 ° C-ig

Környezeti hőmérséklet 40 ° C-ig

A maximális felszívódási mélység akár 9m-ig is

Folyamatos üzemeltetés hosszú ideig

Események	Oko	Orvoslás
A motor nem indul el	-elektromos áram hiánya -a forgórész eltömődött	-ellenőrizze az elektromos csatlakozásokat -ellenőrizze az elektromos feszültség értékét -keresse fel a karbantartási részt
A motor vízszivattyú nélkül indul	-cserélje ki a szűrőt -túl magas ellátócső -levegő a betáplálásban	-tisztítsa meg a szűrőt -mozgassa közelebb a szivattyút a víztelenítő berendezésen keresztül. -ellenőrizze a bemeneti csövet -ügyeljen arra, hogy a szívószelep legalább 50 cm-re merüljön -a szivattyút újra el kell indítani.
Nem elegendő az áramlás	-a szívócső magasságban van -a szűrő részlegesen eltömődött -a forgórész eltömődött	-ellenőrizze a szívócső magasságát -Tisztítsa meg a szívószelepet és szükség esetén a teljes szívócsövet -szerelje szét a szivattyút, és óvatosan tisztítsa meg a szivattyút és a forgórészt
A motor leállreste	-a motor túlmelegedése -a forgórész eltömődött	-ellenőrizze a feszültséget és a szellőzést -válassza le a forgórészt -(lásd a karbantartási részt)

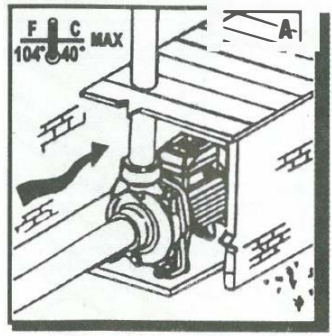
F C MAX
104° 40°
A

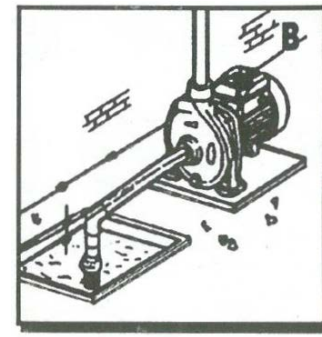
B

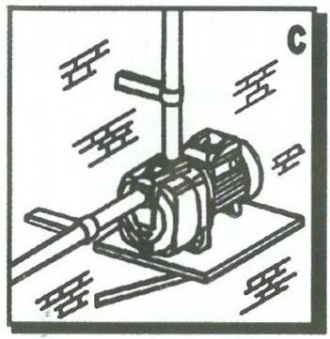
C

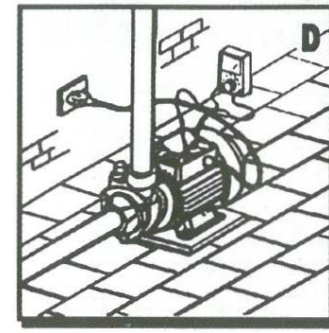
D

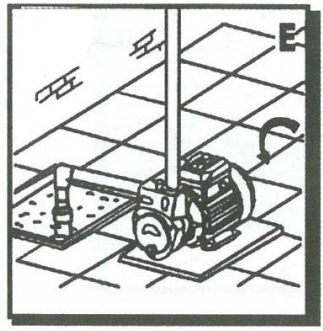
E

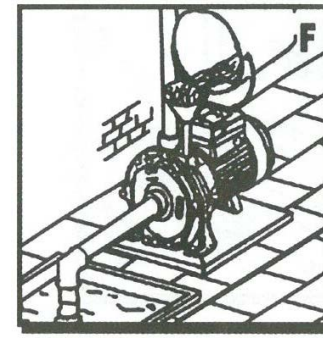
F

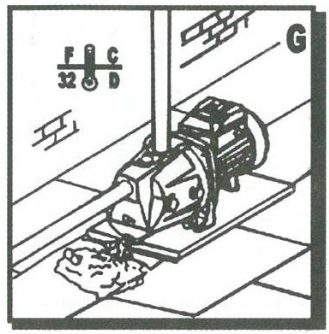
F C
32 0
G

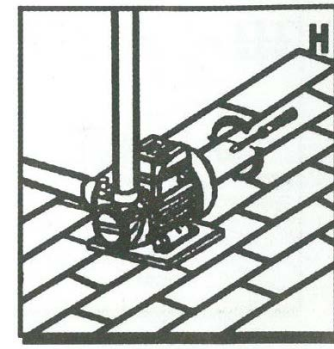
H



BAR-TDP370

Suct. max. 9m	H. 50 m	Q. 52 l./min	1~Mot.	
V. 220	Hz.50	C. 16 µF	KW. 1.1	HP. 1
2850 min $^{-1}$	T. max lichid 50°C		IP44	89db

BAR-JET60S

Suct. max. 9m	H. 38	Q. 40 l./m	1~Mot.	
V. 220	Hz.50	C. 12 µF	KW. 0.6	HP. 0.6
2850 min $^{-1}$	T. max lichid 50°		IP44	89db

BAR-JET80S

Suct. max. 9m	H. 45	Q. 46 l./m	1~Mot.	
V. 220	Hz.50	C. 12 µF	KW. 0.8	HP. 0.8
2850 min $^{-1}$	T. max lichid 50°		IP44	89db

BAR-JET90S

Suct. max. 9m	H. 45 m	Q. 48 l./min	1~Mot.	
V. 220	Hz.50	C. 12 µF	KW. 1	HP. 1
2850 min $^{-1}$	T. max lichid 50°C		IP44	89db

BAR-JET100S

Suct. max. 9m	H. 50 m	Q. 52 l./min	1~Mot.	
V. 220	Hz.50	C. 16 µF	KW. 1.1	HP. 1
2850 min $^{-1}$	T. max lichid 50°C		IP44	89db



1. JET60S
2. JET80S
3. JET100S

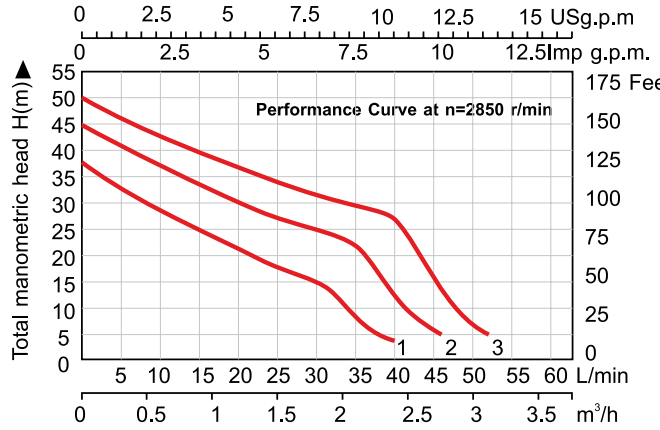



BAR-JETST60

Suct. max. 9m	H. 38	Q. 40 l./m		1~Mot.
V. 220	Hz.50	C. 12 µF	KW. 0.6	HP. 0.6
2850 min $^{-1}$	T. max lichid 50°		IP44	89db

BAR-JETST80

Suct. max. 9m	H. 45	Q. 46 l./m		1~Mot.
V. 220	Hz.50	C. 12 µF	KW. 0.8	HP. 0.8
2850 min $^{-1}$	T. max lichid 50°		IP44	89db

BAR-JETST90

Suct. max. 9m	H. 45 m	Q. 48 l./min		1~Mot.
V. 220	Hz.50	C. 12 µF	KW. 1	HP. 1
2850 min $^{-1}$	T. max lichid 50°C		IP44	89db

BAR-JETST100

Suct. max. 9m	H. 50 m	Q. 52 l./min		1~Mot.
V. 220	Hz.50	C. 16 µF	KW. 1.1	HP. 1
2850 min $^{-1}$	T. max lichid 50°C		IP44	89db

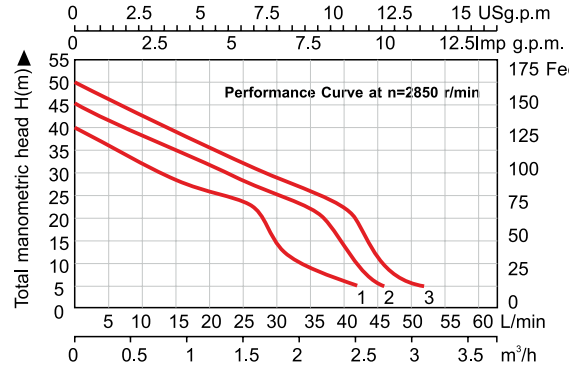

1. JETST-60
2. JETST-80
3. JETST-100

BAR-QB60



Model	Single-phase Motor				n=2850r/min		
	Input max	Output Power		Current	Q.max	H.max	Suct.max
	kW	kW	HP	A	L/min	m	m
QB-60	0.55	0.37	0.50	2.5	40	40	9
QB-70	0.80	0.55	0.75	3.8	45	50	
QB-80	1.10	0.75	1.00	5.2	50	55	
QB-90	1.50	1.10	1.50	7.0	80	70	

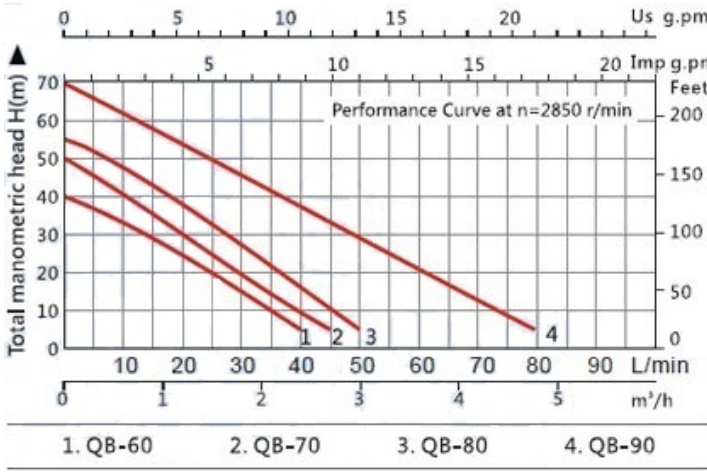

1. QB-60 2. QB-70 3. QB-80 4. QB-90

BAR-CP158



Model	Single-phase Motor				n=2850r/min		
	Input max	Output Power		Current	Q.max	H.max	Suct.max
	kW	kW	HP	A	L/min	m	m
CP -130	0.60	0.40	0.56	2.9	90	22	9
CP -146	0.75	0.55	0.75	3.8	100	28	
CP -158	1.10	0.75	1.00	5.2	110	32	
CP -180	1.50	1.10	1.50	7.0	180	36	
CP -200	2.00	1.50	2.00	9.6	500	20	

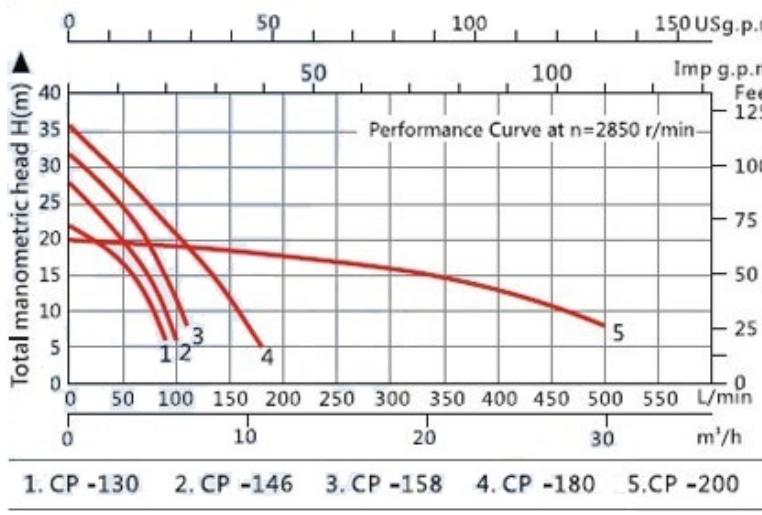



IMPORTATOR: EVERPRO INTERNATIONAL CONSTRUCTION SRL
RO15107294; J23/2697/2002
Sos. Bucuresti-Urziceni Nr. 8A, Afumati, Ilfov
Tel: +40213505273/74: Fax: +40213505275; web: www.everpro.ro

Importőr: Euro Warehouse Kft.
1097 Budapest, Illatos út 38
Tel: +36-70/630-9852; +36-70/907-5121
E-mail:office@eurowarehouse.hu www.eurowarehouse.hu