ermetiq®

Helpful. Useful. Durable.

Antimagnetite filter
Instructions manual

Filtru antimagnetita
Manual de instructiuni

Mágneses iszapleválasztó
Használati utasítás



(EN)

Instructions before use

Dear user, thank you very much for choosing magnetic filter.
User manual
This manual describes the product features and installation operations in detail. Please read all parts of this manual carefully before use.
The right to make changes to the existing version is reserved without prior notice.
Preliminary inspection



After receiving the product, open the packaging and check that the product is not damaged. Check that the information on the product identification plate matches the model you have chosen. If there is any inconsistency or uncertainty in the specifications, please contact the supplier immediately to explain the non-compliance. Do not use if you have any doubt about installing the product.

Warning!
The magnetic filter has a strong magnetic bar with a strong magnetic field effect. Always pay attention during installation and maintenance. Do not place the filter near the electronic devices!

Product Usage

The magnetic decontamination unit can be installed in heating systems and solar systems to permanently ensure magnetic separation and automatic ventilation of the installation. I use the filter, eliminate system noise, reduce heat loss on the heating surface and avoid the circulation pump failure. Powerful magnet. The decontamination unit is designed to separate the powders from the system and remove them in a controlled manner.

(RO)

Înainte de utilizare

Dragă utilizator, vă mulțumim pentru alegerea filtrului antimagnetita.
Manual de utilizare
Acest manual descrie în detaliu caracteristicile produsului și modul de instalare. Citiți cu atenție toate părțile acestui manual înainte de utilizare.
Dreptul de a aduce modificări versiunii existente este rezervat fără o notificare prealabilă.
Verificare preliminara



După primirea produsului, deschideți ambalajul și verificați ca produsul sa nu fie deteriorat. Verificati daca informațiile de pe plăcuța de identificare a produsului corespund modelului pe care l-ați ales. Dacă există vreo neconcordanță sau incertitudine în specificații etc., vă rugăm să contactați imediat furnizorul pentru a explica neconformitatea. Nu utilizați dacă aveti vreo îndoială cu privire la instalarea produsului.

Avertizare!
Filtrul magnetic are o bară magnetică puternică, cu un efect puternic de câmp magnetic. Acordați întotdeauna atenție în timpul instalării și întreținerii. Nu amplasati filtrul lângă dizpozitive electronice!

Utilizare

Filtrul antimagnetita poate fi instalat în sistemele de încălzire și în sistemele solare pentru a asigura permanent separarea magnetică și aerisirea instalatiei. Utilizaund filtrul, eliminati zgomotele sistemului, reduceti pierderile de căldură pe suprafața de încălzire și evitați defectarea pompei de circulație. Magnet de putere mare. Unitatea de decontaminare este concepută pentru a separa pulberile din sistem și a le elimina într-o manieră controlată.

(HU)

Használat előtti utasítások

Köszönjük szépen, hogy a mágneses iszapleválasztó választotta.
Felhasználói kézikönyv
Ez a kézikönyv részletesen ismerteti a termék jellemzőit és annak telepítési műveleteit, illetve alkalmazását és helyes felhasználását. Használat előtt olvassa el figyelmesen a használati utasítást.
Előzetes termékellenőrzés



Vásárlás után nyissa ki a csomagot és ellenőrizze, hogy sérült-e a külső csomagolás. A terméken ellenőrizze a modell számot, hogy megegyezik az ön által rendelt termékkel.Ha észlel bármilyen külső problémát, kérjük azonnal forduljon a szállítóhoz és jelezze a hibát. Ne használja a terméket, ha kétség merül fel a termék telepítésével kapcsolatban.

Figyelem!.
A mágneses iszapleválasztó egy erős mágneses rúddal rendelkezik, erős mágneses térhatással. Mindig figyeljen a helyes karbantartásra és telepítésre.

Termék használata:

A mágneses dekontaminációs egység fűtési rendszerekbe és a napkollektor rendszerekbe telepíthető, folyamatosan biztosítva a mágneses elválasztást és a berendezés automatikus szellőzését. A szűrőt használva, kiküszöbölhetjük a rendszer zaját, csökkenti a felületen a hőveszteséget, a fűtés és a keringtető szivattyú meghibásodása. Erős mágnes. A leválasztó egység úgy van kialakítva, hogy elválasztja a szennyeződéseket a rendszerből és eltávolítja azokat.

(EN) Installation (RO) Instalare (HU) Telepítés

(EN) Horizontal (RO) Orizontal (HU) Vízszintes

EN) Installation Model 1

(RO) Mod instalare 1

(HU) Telepítési modell 1



(EN) Application of with the main cartridge/filter body facing the front.

(RO) Aplicarea cu cartușul principal / corpul filtrului cu fața în față.

(HU) Fő patron használata / szűrőház szemtől szemben

(EN) Installation Model 2

(RO) Mod instalare 2

(HU) Telepítési modell 2

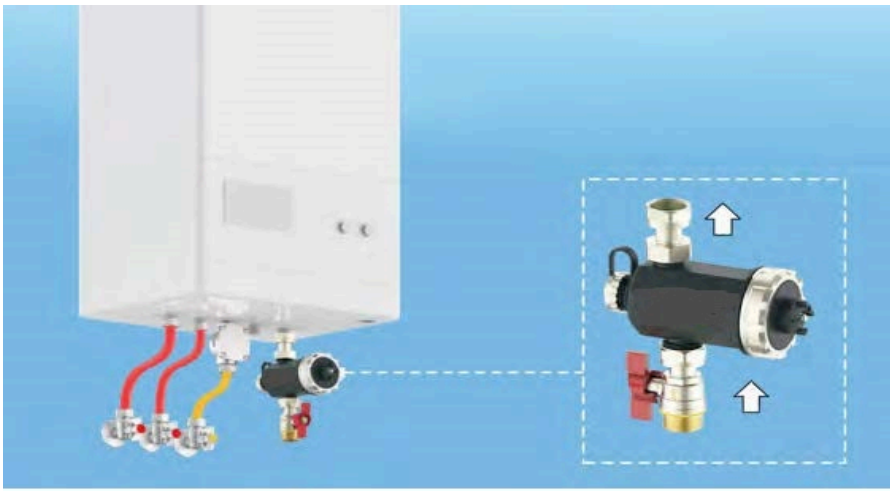

(EN) Application of with the main cartridge/filter body facing the front and with line connections

(RO) Aplicarea cu cartușul principal / carcasa filtrului cu fața în față și cu racordurile de linie.

(HU) Fő patron használata / szűrőház vízszintes bekötéssel

(EN) Working principle (RO) Principiul de functionare (HU) Működési elv

(EN) In some models, the component parts, accessories and mounting position may differ from those presented here, but the principle of operation is the same.

1. A magnet bar of 9000 Gauss is installed in the middle of the decontaminator. When the water flows inside the decontamination unit, the magnetic impurities in it will be decomposed
2. Magnetic impurities are formed due to the corrosion phenomenon. These magnetic impurities accumulate in the facility, making it difficult to operate.

Double filtration function - Both magnetic and non-magnetic particles can be filtered.

(RO) La unele modele, piesele componente, accesoriile și poziția de montare pot diferi de cele prezentate aici, dar principiul de funcționare este același.

1. În mijlocul decontaminatorului este instalată o bară magnet de 9000 Gauss. Când apa curge în interiorul unității de decontaminare, impuritățile magnetice din aceasta vor fi descompuse
2. Impuritățile magnetice se formează datorită fenomenului de coroziune. Aceste impurități magnetice se acumulează în instalatie ingreunand functionarea acesteia.

Funcție de filtrare dublă - ambele particule magnetice și nemagnetice pot fi filtrate.

(HU) Egyes modelleknél az alkatrészek, tartozékok és beépítési helyzet eltérhet az itt bemutatottaktól, de a működési elv ugyanaz.

1. A dekontaminátor közepén egy 9000 Gauss mágnes rúd található. Amikor a víz a dekontaminációs egység belsejébe áramlik, a mágneses szennyeződéseket mágnesezzük
2. Mágneses szennyeződések keletkeznek a cső rozsdára való hajlamának köszönhetően. Ezek a mágneses szennyeződések túlságosan felhalmozódnak a csővezetékben, ami befolyásolja a gép működési hatékonyságát. Műanyag mágneses dekontaminációs munkák:

Dupla szűrési funkció - mind a mágneses, mind a nem mágneses részecskék szűrhetők

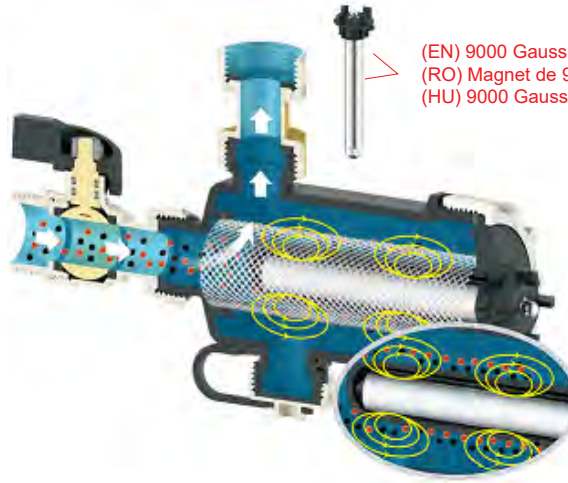

(EN) 9000 Gauss magnet
(RO) Magnet de 9000 Gauss
(HU) 9000 Gauss mágnes

(EN) Easy to clean. Open the drainage cover, gently pull the magnet stem without screwing on the lid and cleaning is done.

(RO) Usor de curatat. Deschideți capacul de scurgere, trageți ușor tija magnetului fără a înșuruba capacul și curățarea este gata.

(HU) Könnyen tisztítható. Nyissa ki a vízelvezető fedelet, óvatosan húzza ki a mágnesszárat a fedél csavarása nélkül, és a tisztítás megtörtént.

(EN) non-magnetic particles
(RO) particule nemagnetice
(HU) nem mágneses részecskék

(EN) magnetic particles
(RO) particule magnetice
(HU) mágneses részecskék

(EN) Component parts (RO) Parti componente (HU) Alkatrészek

(EN) After unpacking, check all parts according to the following picture.
(RO) După despachetare, verificați toate părțile după imaginea de mai jos.
(HU) Kicsomagolás után ellenőrizze az összes alkatrészt az alábbi kép szerint.

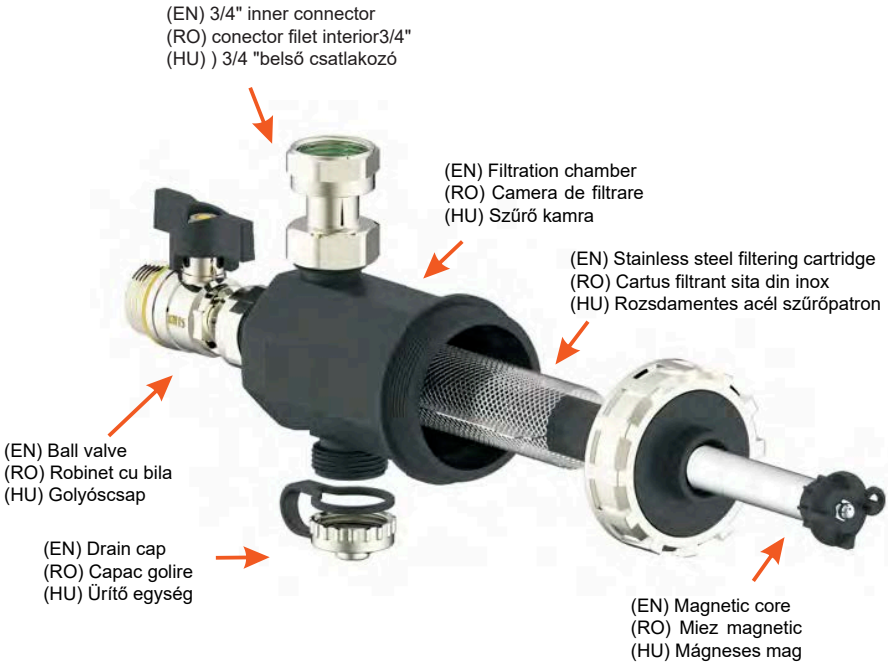

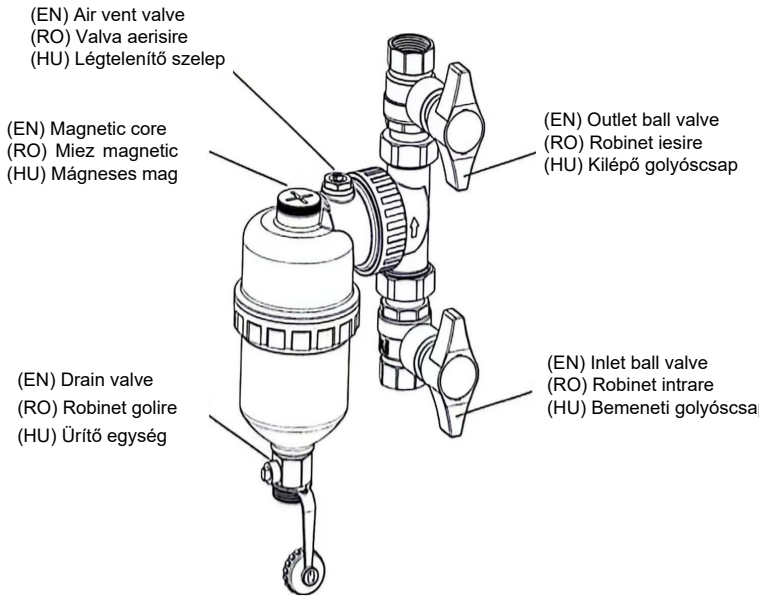

(EN) Exploded diagram (RO) Diagrama explodata (HU) Robbantott diagram

(EN) Horizontal (RO) Orizontal (HU) Vízszintes

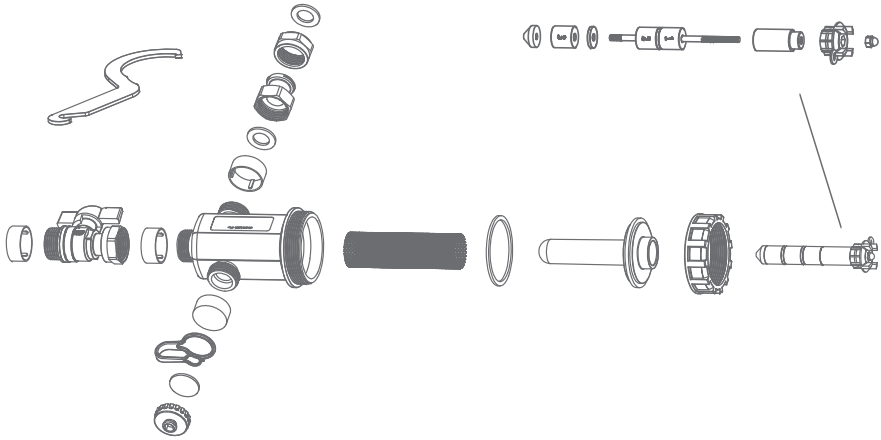

(EN) Vertical (RO) Vertical (HU) Függőleges

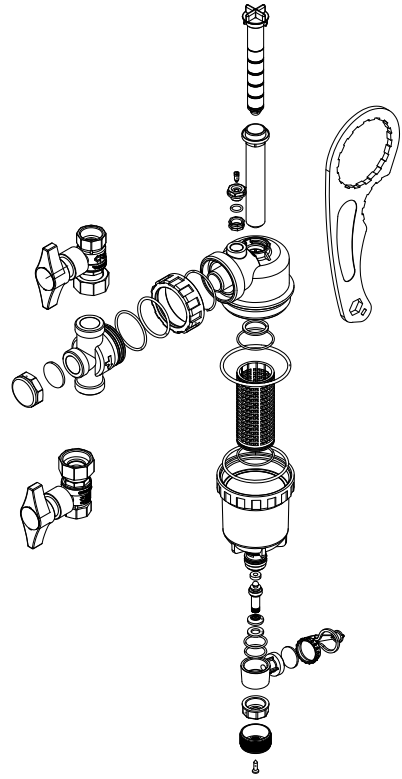



IMPORTATOR: EVERPRO INTERNATIONAL CONSTRUCTION SRL
RO15107294; J23/2697/2002
Sos. Bucuresti-Urziceni Nr. 8A, Afumati, Ilfov
Tel: +40213505273/74: Fax: +40213505275; web: www.everpro.ro

Importőr: Euro Warehouse Kft.
1097 Budapest, Illatos út 38
Tel: +36-70/630-9852; +36-70/907-5121
E-mail:office@eurowarehouse.hu www.eurowarehouse.hu