ermetic®

(EN) Adjustable manifold box
Instructions manual

(RO) Cutie distribuitor reglabila
Manual de instructiuni

(HU) Falba építhető osztószekrény
Felhasználói útmutató

(SK) Skriňa rozdeľovača podomietková
Návod na použitie





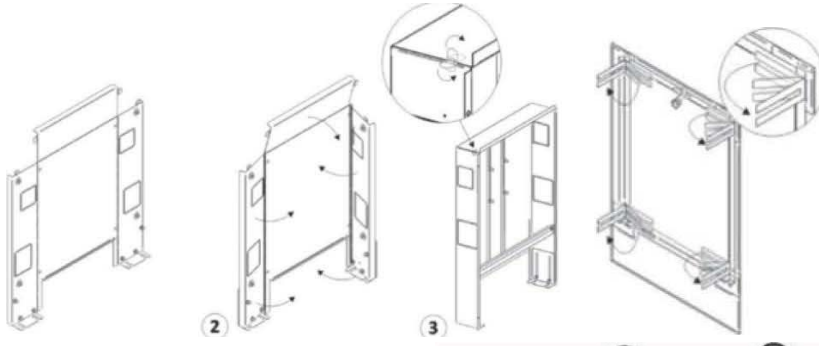

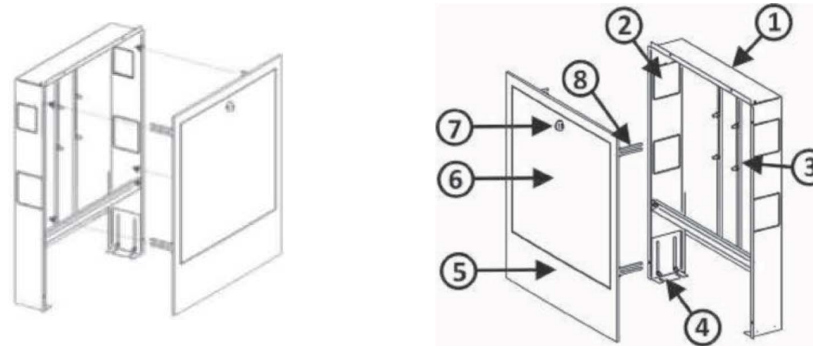

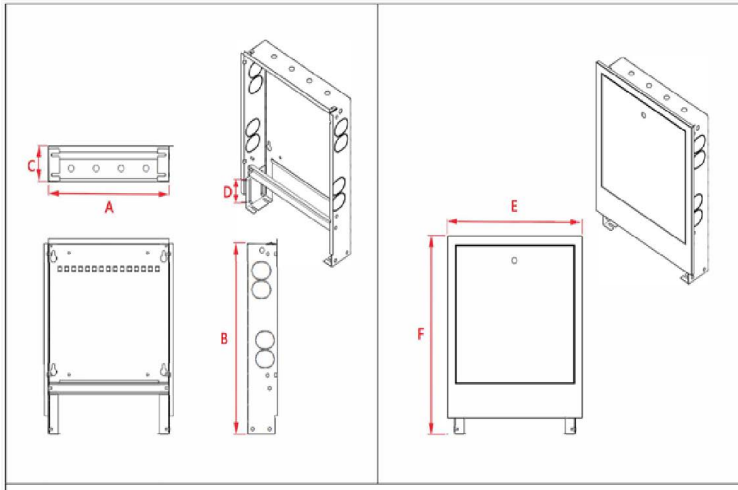

	A (mm)	B (mm)	C (mm)	D (mm)	E (mm)	F (mm)
EVP-FSQ2-4	435	575 / 655	110/170	80	485	598 / 678
EVP-FSQ5-7	565	575 / 655	110/170	80	615	598 / 678
EVP-FSQ8-10	715	575 / 655	110/170	80	765	598 / 678
EVP-FSQ11-12	795	575 / 655	110/170	80	845	598 / 678
EVP-FSQ13-14	965	575 / 655	110/170	80	1015	598 / 678
EVP-FSQ15-16	1130	575 / 655	110/170	80	1180	598 / 678

(EN) Description and use
Depending on the type of box, the installation is done in the wall (recessed) or on the wall (surface-mounted). The boxes are equipped with adjustment rails for adjusting the dimensions (height and depth) and a closing lid. The slats inside the box facilitate the installation and fastening of the collector/distributor system inside it. The space between the slats can be adjusted to the required size. The slats are delivered with a set of mounting screws.
The boxes are factory-fitted with gaps for the passage of the pipes that come connected to the collector/ distributor. Ermetiq boxes are fitted with a front panel and electrostatically painted cover/door.
These boxes are used in underfloor heating systems to protect distributors and pumping and mixing groups.

Components:

1. Box body; 2. Pipe holes; 3. Fixing rails; 4. Adjustable feet; 5. Front panel; 6. Door; 7. Lock; 8. Depth adjustment guides.

(RO) Descriere si utilizare
In functie de tipul cutiei montarea se face in perete (incastrat) sau pe perete (aplicat). Cutiile sunt dotate cu sine de reglare pentru ajustarea dimensiunilor (inaltime si adancime) si capac de inchidere.
Lamelele din interiorul cutiei faciliteaza montarea si prinderea sistemului colector/distribuitor in interiorul acesteia. Spatiul dintre lamele poate fi reglat la dimensiunea necesara. Lamelele sunt livrate cu un set de suruburi de montaj.
Cutiile sunt prevazute din fabrica cu goluri pentru trecerea tevilor ce vin conectate la colector/distribuitor.
Cutiile Ermetiq sunt prevazute cu panou frontal si capac/ usa vopsite in camp electrostatic.
Aceste cutii sunt utilizate in sistemele de incalzire prin pardoseala pentru protejarea distribuitoarelor si grupurilor de pompare si amestec.

Componente:

1. Componente: Corpul cutiei; 2. Goluri pentru trecerea tevilor; 3. Sine fixare; 4. Picioare reglabile; 5. Panou frontal; 6. Usa;
   7. Incuietoare; 8. Ghidaje reglare adancime.

(HU) Leírás és felhasználás
A doboz típusától függően a telepítés falba (süllyesztett) vagy falra (felületre szerelt) történik. A dobozok méretek (magasság és mélység) beállításához állító sínekkel és zárófedéllel vannak felszerelve. A doboz belsejében található lamellák megkönnyítik a gyűjtő/elosztó rendszer beépítését és rögzítését. A lamellák közötti távolság a kívánt méretre állítható. A lamellákat rögzítőcsavar-készlettel szállítjuk.

A dobozok gyárilag résekkel vannak ellátva a gyűjtő/elosztó rendszerhez csatlakoztatott csövek áthaladásához. Az Ermetiq dobozok előlappal és elektrosztatikusan festett fedéllel/ajtóval vannak ellátva.

Ezeket a dobozokat padlófűtési rendszerekben használják az elosztók, valamint a szivattyú- és keverőcsoportok védelmére.

Alkatrészek:

1. Doboztest; 2. Csőfuratok; 3. Rögzítősínek; 4. Állítható lábak; 5. Előlap; 6. Ajtó; 7. Zár; 8. Mélységállító sínek.

(SK) Popis a použitie
V závislosti od typu krabice sa inštalácia vykonáva do steny (zapustená) alebo na stenu (povrchová montáž). Krabice sú vybavené nastavovacími lištami na nastavenie rozmerov (výška a hĺbka) a uzatváracím vekom. Lamely vo vnútri krabice uľahčujú inštaláciu a upevnenie kolektorového/ rozdeľovacieho systému vo vnútri nej. Priestor medzi lamelami je možné nastaviť na požadovanú veľkosť. Lamely sa dodávajú so sadou montážnych skrutiek.
Krabice sú z výroby vybavené medzerami pre priechod potrubí, ktoré sú pripojené ku kolektoru/ rozdeľovaču. Krabice Ermetiq sú vybavené predným panelom a elektrostaticky lakovaným krytom/ dvierkami.
Tieto krabice sa používajú v systémoch podlahového vykurovania na ochranu rozdeľovačov a čerpacích a miešacích skupín.
Komponenty:

1. Telo skrinky; 2. Otvory pre potrubie; 3. Upevňovacie lišty; 4. Nastaviteľné nožičky; 5. Predný panel; 6. Dvere; 7. Zámok; 8. Vodiace lišty na nastavenie hĺbky.

Helpful. Useful. Durable.



IMPORTATOR: EVERPRO INTERNATIONAL CONSTRUCTION SRL
RO15107294; J23/2697/2002
Sos. Bucuresti-Urziceni Nr. 8A, Afumati, Ilfov
Tel: +40213505273/74: Fax: +40213505275; web: www.everpro.ro

Importőr: Euro Warehouse Kft.
1097 Budapest, Illatos út 38
Tel: +36-70/630-9852; +36-70/907-5121
E-mail:office@eurowarehouse.hu www.eurowarehouse.hu