ermetiq®

Helpful. Useful. Durable.

Deep well submersible pump
Instructions manual

Pompa submersibila de adancime
Manual de instructiuni

Mélyen merülő szivattyú
Felhasználói útmutató

Сондажна помпа
Ръководство с инструкции

BAR-4SKM
BAR-3SKM
BAR-4QGD
BAR-4SDM



Dear user, Thank you for choosing the ERMETIQ submersible pump

•User Guide
This manual describes in detail the features of the products and the installation procedure. Please read all parts of this manual carefully before use. The Company reserves the right to make changes to the existing version without prior notice.

Before use



Upon receipt of the product, open the packaging if it is damaged, if the product specifications do not match the model you have selected, if there are specifications and / or other information that is not the same or if you are uncertain about directly contact your supplier. Explain the differences found. If you suspect that there are hidden dangers to installing this product, please do not install the product.

Installation and maintenance of the equipment may only be carried out by qualified personnel!

Safety general instructions

This manual contains basic instructions to be performed during pump installation, operation and maintenance. Therefore, before installation and commissioning, these should always be studied by the appropriate personnel and the owner of the equipment.
The personnel performing the installation, operation, maintenance of the equipment must have the appropriate qualification. Maintenance personnel responsibilities must be determined by the owner. The owner must read and understand all the instructions contained in this manual.
Failure to follow the following safety requirements can lead to dangerous consequences for human health and life, endangering the environment and equipment, as well as invalidating any claim for compensation for the damage caused.

• People who have not studied this manual are not allowed to use the pump.
• Do not allow children to use or play with the equipment;
• It is forbidden to use the pump by persons with physical and mental problems
• It is forbidden to use the pump in swimming pools, swimming pools or water ponds for animals;
• Do not use the pump with the electric cable or the damaged plug;
• The supply is made to a 220V / 50Hz network;
• It is forbidden to lift, transport, pull pump from the power cord;
• All electrical connections must be protected from moisture or possible flooding;
• The connection to the electrical network is made respecting the security norms, only by the qualified persons in this sense;
• Disconnect the pump from the mains during the repair or maintenance operations;
• After completion of the repair work, all protective and safety devices must be reinstalled;
• In case of failure of the pump during the warranty period, the repairs will be performed only in the authorized services;
• Only original parts are used for repair. The use of parts from other manufacturers can lead to the decline of liability in case of consequences resulting from this cause;

• The maximum allowed values specified in the technical book must not be exceeded;
• The pumping of flammable or explosive liquids, high water content of sand or any abrasive particles, harsh chemicals, water from road leaks, or car washes is prohibited.

• It is not allowed to operate the pump in dry mode (without water)

• Connects to an electrical installation connected to the ground (grounding);

• Do not allow water to freeze inside the pump.

• The reliability and life of the pump depend on the correctness of its choice according to your needs, as well as on the instructions in this manual;

Intended use

ERMETIQ submersible pumps are designed to provide clean, domestic water and drinking water from wells with a minimum diameter of 100 mm. The water temperature should be between 1 ° C and 40 ° C.

It is recommended to use the pump at a water temperature not exceeding 40 ° C.

Tehnical data

The electric motor is cooled in an ecological oil bath.
In the event of a malfunction, if the oil leaks into the well, it does not present a health hazard.

ERMETIQ pumps are provided with overheat protection and start capacitor.

The SKM 100/150/200 comes with a connection and control panel that contains a start / stop button, capacitor and mechanical overload protection.

The submersible pump model QGD has a single-phase electric motor, consisting of stator and rotor with bearings. The pumping part consists of a body, a fixing bush and a screw / snail. Evacuation is done through the stainless steel cover provided with a 1 ”internal thread connector. The cover has two mesh for mounting the suspension cable.
The connection to the electrical network is made by a cable provided with a grounded plug.

The submersible pump model SKM has a single phase electric motor, consisting of stator and rotor with bearings. The pumping part consists of a body and a impeller made of brass. Evacuation is made through the brass cover provided with a 1 ”internal thread connector. The cover has two mesh for mounting the suspension cable.
The connection to the electrical network is made by a cable provided with a grounded plug.

Model	BAR-4QGD050	BAR-4QGD075	BAR-4QGD100
Supply voltage	220V-240V/50Hz		
Power cable	10M/(2+1） *0.75 *mm*2	10M /（ 2+1）*0.75 *mm*2	10M/（ 2+1 *1.0 ）mm2
Power W	370W	550W	750W
Max. flow	32 L/min	48 L/min	48L/min
H max.	110m	100m	155m
HP	0.50	0.70	1
Max. depth of immersion	70m		

EN

Installation and use

• Before carrying out any operations, make sure that the pump is disconnected from the power supply, thus eliminating the risk of accidental starting
• Pump operation without water is not allowed. Make sure the diameter of the well corresponds to the requirements of the pump.
• Only connect the pump to the grounded and waterproof socket.

Operation

Ensure the integrity of the electrical cable before putting it into operation
Connect the hose to the 1 "inner thread connector, fasten the support cable to the lid ears, lower the pump by holding the support cable, leaving the hose and electric cable free.
During descent take care not to damage the hose or the electrical cable.
Secure the hose to the surface of the well so that its weight (filled with water) does not press on the pump / or electrical cable.

Turn on the power supply.
Careful! Only use the pump after you have thoroughly tested it. If the pumped water has impurities, disconnect the pump from the power and check its position at the bottom of the well.
The flow rate of the pump depends on the water depth, the width and diameter of the hose as well as the purpose for which it is used (free jet irrigation, washing, etc.).
The hose must be straight without turning and bending.
To avoid overheating and damaging the power cord during work, it should not be left tight, but it should be loosened to allow it to cool as best as possible.
When the mains voltage drops below 200V it is advisable to use a voltage stabilizer to provide a 220V supply voltage.
It is advisable to avoid sharp objects at the bottom of the pump, as these can damage the pump.
Careful! The pumping of water with high content of impurities (sand) reduces the life of the pump and can lead to the loss of the guarantee.

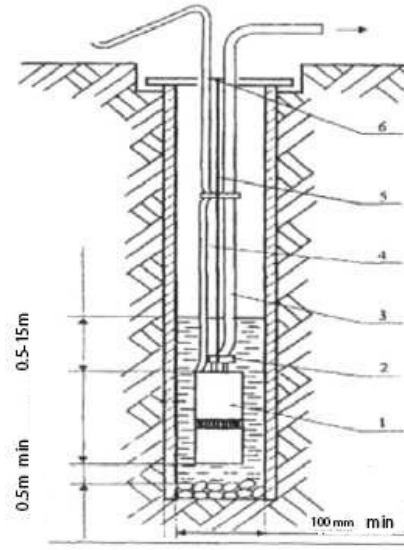

1. Pump
2. Hose connector
3. Hose
4. Power cord
5. Supporting cable
6. Fixing element at the surface of the well

Maintenance and storage

Electric pump does not require special maintenance.
To ensure the continuous operation of the electric pump, the requirements of this manual must be observed.
The performance and pressure of the pump are affected when the voltage in the mains is below 200V, in this case it is recommended to disconnect the pump from the mains. After lifting, a visual inspection of the pump is carried out and cleaning it of possible impurities.
Lower the pump into the well and turn it on. In the event that the performance of the pump decreases, you must replace the worn parts in an authorized service.
If the pump has been in use, it must be rinsed in clean water before draining, completely drained of excess water and dried. Pump storage does not require special conditions.

Malfunction	**Probable cause**	**Solution**
Pump does not start	There is no electrical voltage	Check the electrical grid, fuses, plug and socket
	Low voltage	Use a voltage stabilizer
	The pump is clogged with sand	Disconnect the pump from the mains supply, lift pump and rinse with clean water
	Short-circuit (the pump is burned)	Contact the service center
The pump works but does not draw water	There is air in the system	Lower below or mount the pump a check valve at a distance of at least 1 m but not more than 6 m
	Check valve is jammed or improperly installed	Check the sense valve
Low pump flow	Clogged filter	Lift the pump, clean the filter holes
	Too much sand in water	Lift the pump to the side with cleaner water
	Pump wear	Contact the service center
	Twisted and / or drilled hose	Inspect the hose fixing any cracks
	Low voltage	Make sure that the electrical voltage is 220V ± 10%
The pump no longer draws water	Low water level in the well	Lower the pump below
	Pump blocked due to water impurities	Contact the service center
	Clogged filter	Clean the filter
	Pump wear	Contact the service center
High power consumption	Too much sand in water	Lift the pump to the side with cleaner water
	Mechanical problems in the pump	Contact the service center
	Oscillating electrical voltage	Check the supply voltage, use a voltage stabilizer
	The electric pump is clogged with sand	Contact the service center

EN

Stimate utilizator, vă mulțumim pentru alegerea pompei submersibile ERMETIQ

•Manual de utilizare
Acest manual descrie în detaliu funcționarea produsului și modul de instalare.
Înainte de utilizare, citiți cu atenție toate părțile acestui manual. Compania își rezervă dreptul de a modifica versiunea existentă fără notificare prealabilă.

Inainte de utilizare



Deschideți ambalajul după primirea produsului, în funcție de aspectul ambalajului, dacă acesta este deteriorat, dacă informațiile despre produs nu se potrivesc cu modelul selectat, dacă există specificații și / sau alte informații care nu se potrivesc sau există incertitudine, vă rugăm să contactați imediat furnizorul. Explicați neconformitățile găsite. Dacă aveți suspiciuni cu privire la pericolele ascunse ale instalării produsului, vă rugăm să nu instalați produsul.

Instalarea și întreținerea echipamentelor trebuie efectuată doar de catre personal calificat!

Instructiuni generale de siguranta

Acest manual conține instrucțiuni de bază ce trebuie respectate în timpul instalării, funcționării și întreținerii pompei. Prin urmare, înainte de instalare și punere în funcțiune, acestea ar trebui să fie întotdeauna studiate de personalul corespunzător și de proprietarul echipamentului.
Personalul care efectuează instalarea, operarea, întreținerea echipamentului trebuie să aibă calificarea corespunzătoare. Responsabilitățile personalului de întreținere trebuie să fie stabilite de proprietar. Proprietarul trebuie să citească și să înțeleagă toate instrucțiunile conținute în acest manual.
Nerespectarea următoarelor cerințe de siguranță poate duce la consecințe periculoase pentru sănătatea și viața umană, punând în pericol mediul și echipamentele, precum și invalidarea oricărei cereri de compensare pentru pagubele cauzate.

• Persoanele care nu au studiat acest manual nu au voie să utilizeze pompa.
• Nu permiteți copiilor să folosească sau să se joace cu echipamentul;
• Este interzisă utilizarea pompei de către persoane cu probleme fizice și psihice;
• Este interzisă utilizarea pompei în piscine sau iazuri de apă pentru animale;
• Nu folosiți pompa cu cablul electric sau cu stecherul deteriorat;
• Alimentarea se face la o rețea de 220V / 50Hz;
• Este interzis să ridicați, să transportați, să trageți pompa de cablul de alimentare;
• Toate conexiunile electrice trebuie să fie protejate de umiditate sau posibile inundații;
• Conectarea la rețeaua electrică se face respectând normele de securitate, doar de către persoanele calificate în acest sens;
• Deconectați pompa de la rețea în timpul operațiunilor de reparație sau întreținere;
• După finalizarea lucrărilor de reparație, toate dispozitivele de protecție și siguranță trebuie reinstalate;
• În caz de avarie a pompei în perioada de garanție, reparațiile vor fi efectuate doar în service-urile autorizate;
• Pentru reparații se folosesc doar piese originale. Utilizarea pieselor de la alți producători duce la neasumarea răspunderii în cazul consecintelor rezultate din această cauză;

• Valorile maxime permise specificate în cartea tehnică nu trebuie depășite;

• Este interzisă pomparea lichidelor inflamabile sau explozive, apă cu continut ridicat de nisip sau orice particule abrazive, substanțe chimice dure, apă provenită din scurgeri rutiere sau spălări auto.

• Nu este permisă funcționarea pompei în regim uscat (fără apă)

• Se conectează la o instalație electrică cu impamantare;

• Nu lăsați apa să înghețe în interiorul pompei.

• Fiabilitatea și durata de viață a pompei depind de corectitudinea alegerii sale în funcție de nevoile dvs., precum și de intelegerea instrucțiunilor din acest manual;

Domeniul de utilizare

Pompele submersibile ERMETIQ sunt concepute pentru a asigura apă curată, menajeră și apă potabilă

din puțuri cu diametrul minim de 100 mm. Temperatura apei trebuie să fie cuprinsă între 1 ° C și 40 ° C.

Se recomandă utilizarea pompei la o temperatură a apei care nu depășește 40 ° C.

Date tehnice

Motorul electric este răcit într-o baie de ulei ecologic.

În cazul unei defecțiuni, dacă uleiul se scurge în puț, acesta nu prezintă pericol pentru sănătate.

Pompele ERMETIQ sunt prevazute cu protectie la supraincalzire si condensator de pornire.

SKM 100/150/200 au un panou de conectare și control care conține un buton de pornire / oprire, condensator și protecție la suprasarcină.

Modelul de pompă submersibilă QGD are un motor electric monofazat, format din stator și rotor cu rulmenți. Partea de pompare este formată dintr-un corp, o bucșă de fixare și un șurub / melc. Evacuarea se face prin capacul din oțel inoxidabil prevăzut cu un conector FI de 1 ”. Capacul are două ochiuri pentru legarea cablului de suspendare.

Modelul pompei submersibile SKM are un motor electric monofazat, format din stator și rotor cu rulmenți. Partea de pompare este formată dintr-un corp și un rotor din alamă. Evacuarea se face prin capacul de alama prevăzut cu un conector FI de 1 ”. Capacul are două ochiuri pentru legarea cablului de suspendare.

Conexiunea la rețeaua electrică se face printr-un cablu cu impamantare.

Model	BAR-4QGD050	BAR-4QGD075	BAR-4QGD100
Alimentare curent electric	220V-240V/50Hz		
Cablu alimentare	10M / (2+1） *0.75 *mm*2	10M /（ 2+1 ）*0.75 *mm*2	10M / (2+1） *1 *mm*2
Putere W	370W	550W	750W
Debit maxim	32 L/min	48 L/min	48L/min
H max.	110m	100m	155m
CP	0.50	0.70	1
Adancimea max. de imersie	70m		

RO

Instalare si utilizare

• Înainte de efectuarea oricarei operațiuni, asigurați-vă că pompa este deconectată de la sursa de alimentare, eliminând astfel riscul de pornire accidentală
• Nu este permisă funcționarea pompei fără apă. Asigurați-vă că diametrul puțului corespunde cerințelor pompei.
• Conectați pompa numai la priza cu impamantare si protectie la apa.

Operation

Verificati integritatea cablului electric înainte de punerea în funcțiune
• Conectați furtunul la conectorul FI de 1 ", legati cablul de sustinere pe urechile capacului, coborâți pompa ținând cablul de sustinere, lăsând furtunul și cablul electric liber.
• În timpul coborârii aveți grijă să nu deteriorați furtunul sau cablul electric.
• Fixați furtunul pe suprafața puțului, astfel încât greutatea acestuia (umplută cu apă) să nu apese pe pompă / sau cablul electric.

Porniți sursa de alimentare.
Atent! Folosiți pompa numai după ce ați testat-o complet.
Dacă apa pompată are impurități, deconectați pompa de la putere și verificați poziția acesteia în partea de jos a puțului.
Debitul pompei depinde de adâncimea apei, lățimea și diametrul furtunului, precum și de scopul pentru care este utilizată (irigare cu jet liber, spălare etc.).
Furtunul trebuie să fie drept, fără rotire și îndoire. Pentru a evita supraîncălzirea și deteriorarea cablului de alimentare în timpul lucrului, acesta nu trebuie lăsat strâns, ci trebuie slăbit pentru a-l lăsa să se răcească cât mai bine.
Când tensiunea de alimentare scade sub 200V, este recomandabil să utilizați un stabilizator de tensiune pentru a asigura o tensiune de alimentare de 220V.
Este recomandabil să evitați obiecte ascuțite în partea de jos a pompei, deoarece acestea pot deteriora pompa.
Atent! Pomparea apei cu un conținut ridicat de impurități (nisip) reduce durata de viață a pompei și poate duce la pierderea garanției.

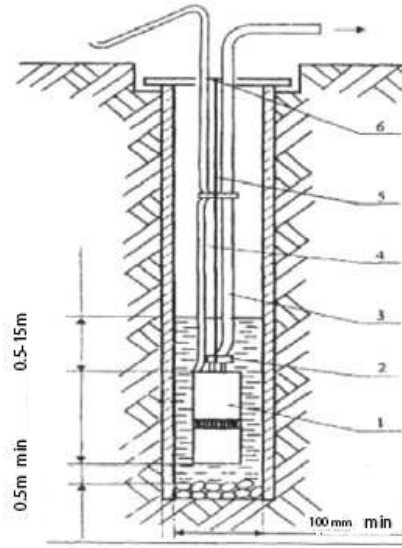

1. Pompa
2. Conector FI 1"
3. Furtun
4. Cablu alimentare
5. Cablu sustinere
6. Fixare la suprafata putului

RO

Întreținere și depozitare

Pompa electrică nu necesită întreținere specială.
Pentru a asigura funcționarea continuă a pompei electrice, trebuie respectate cerințele acestui manual.
Performanța și presiunea pompei sunt afectate atunci când tensiunea din rețea este sub 200V, în acest caz se recomandă deconectarea pompei de la rețea. După ridicare, se efectuează o inspecție vizuală a pompei și curățarea acesteia de posibile impurități. Coborâți pompa în puț și porniți-o. În cazul în care performanța pompei scade, trebuie să înlocuiți piesele uzate într-un service autorizat.
Dacă pompa a fost utilizată,inainte de depozitare, trebuie clătită în apă curată scursa complet de apă și uscată. Depozitarea pompei nu necesită condiții speciale.

Defectiune	**Cauza probabila**	**Solutionare**
Pompa nu porneste	Nu există tensiune electrică	Verificați rețeaua electrică, siguranțele, fișa și priza
	Voltaj scazut	Folositi un stabilizator de tensiune
	Pompa este înfundată cu nisip	Deconectați pompa de la rețeaua de alimentare, ridicați pompa și clătiți cu apă curată
	Scurtcircuit (pompa este arsă)	Contactati service-ul
Pompa functioneaza dar nu scoate apa	În sistem există aer	Coborâți pompa mai jos sau montați o supapă de sens la o distanță de cel puțin 1 m, dar nu mai mult de 6 m de pompa
	Supapa de retinere este blocată sau instalată necorespunzător	Verificati supapa de sens
Debit de apa scazut	Filtru infundat	Ridicați pompa, curățați găurile filtrului
	Prea mult nisip in apa	Ridicați pompa la un nivel cu apă mai curată
	Pompa uzata	Contactati service-ul
	Furtun rasucit sau gaurit	Verificați furtunul
	Tensiune curent scazuta	Asigurați-vă că tensiunea electrică este 220V ± 10%
Pompa nu mai scoate apa	Nivel scazut de apa in put	Coborâți pompa
	Pompa blocata cu impuritati	Contactati service-ul
	Filtru infundat	Curatati filtrul
	Pompa uzata	Contactati service-ul
Consum crescut de curent electric	Mult nisip in apa	Ridicați pompa la un nivel cu apă mai curată
	Probleme mecanice in pompa	Contactati service-ul
	Oscilatii de tensiune ale curentului electric	Verificați tensiunea de alimentare, folosiți un stabilizator de tensiune
	Pompa este blocata cu nisip	Contactati service-ul

RO

Kedves felhasználó, nagyon köszönöm az ERMETIQ szivattyú kiválasztását

•Használati utasítás
Ez a kézikönyv részletesen leírja a termék funkcióját és telepítését. Használat előtt olvassa el figyelmesen a kézikönyv összes részét. A társaság fenntartja a jogot, hogy a meglévő verziót előzetes értesítés nélkül módosítsa.



Nyissa ki a csomagolást a termék kézhezvétele után, a csomagolás megjelenésétől függően, ha sérült, ha a termékinformáció nem felel meg a kiválasztott modellnek, ha vannak specifikációk és / vagy egyéb információk, amelyek nem egyeznek meg, vagy bizonytalanság van , kérjük, azonnal vegye fel a kapcsolatot a szállítóval. Magyarázza el a megállapított eltéréseket. Ha gyanúja merül fel a termék telepítésének rejtett veszélyeivel kapcsolatban, kérjük, ne telepítse a terméket.

A felszerelést és a karbantartást csak szakképzett személyzet végezheti!

A biztonságra vonatkozó általános utasítások

Ez a kézikönyv tartalmazza a szivattyútelepítés, üzemeltetés és karbantartás során elvégzendő alapvető utasításokat. Ezért a beszerelést és üzembe helyezést megelőzően ezeket minden esetben a megfelelő személyzetnek és a berendezés tulajdonosának kell tanulmányoznia.
A berendezés beszerelését, működtetését és karbantartását végző személyzetnek megfelelő képesítéssel kell rendelkeznie. A karbantartó személyzet hatáskörét a tulajdonosnak kell meghatároznia.
A tulajdonosnak el kell olvasnia és meg kell értenie a kézikönyvben szereplő összes utasítást.
A következő biztonsági követelmények be nem tartása veszélyes következményekkel járhat az emberi egészségre és életre, veszélyezteti a környezetet és a berendezéseket, valamint érvényteleníti az okozott károkra vonatkozó kártérítési igényt.

- Azok, akik nem vizsgálták át ezt a kézikönyvet nem használhatják a szivattyút.
- Ne engedje, hogy a gyermekek használják vagy játszanak a berendezéssel;
- A szivattyút testi és szellemi problémákkal küzdők számára tilos használni
- Tilos a szivattyút a medencékben, úszómedencékben vagy az állatok számára víztárokokban felhasználni;
- Ne használja a szivattyút elektromos kábellel vagy sérült dugóval;
- A tápellátást 220V/50Hz-es hálózaton kell végezni;
- Tilos felemelni, szállítani, szivattyút húzni a tápvezetékből;
- Minden elektromos csatlakozást védeni kell a nedvességtől vagy az esetleges elárasztástól;
- Az elektromos hálózatra való csatlakozás a biztonsági normák tiszteletben tartásával történik, csak a szakképzett személyek számára ebben az értelemben;
- A javítási vagy karbantartási műveletek során húzza ki a szivattyút a hálózatról;
- A javítási munka befejezése után minden védelmi és biztonsági eszközt újra kell telepíteni;
- A garanciális időszak alatt a szivattyú meghibásodása esetén a javítást csak az engedélyezett szervizben lehet elvégezni;
- Csak eredeti alkatrészeket használnak javításra. A más gyártóktól származó alkatrészek használata a felelősség csökkenését eredményezheti az ebből az okból eredő következmények esetén;

• A műszaki könyvben meghatározott maximális megengedett értékeket nem szabad túllépni;

• Gyúlékony vagy robbanásveszélyes folyadékok, homok vagy bármilyen abrazív részecskék szivattyúja, erős vegyi anyagok, közúti szivárgások, vagy autómosók felpumpálása tilos.

• A szivattyút nem szabad száraz állapotban üzemeltetni (víz nélkül)

• Csatlakozik a talajhoz csatlakoztatott elektromos üzembe (földelés);

• Ne engedje, hogy a víz a szivattyút belsejét befagyassza.

• A szivattyú megbizhatósága és tartóssága függ az Ön igényeitöl, valamint az utasítások betartása a kézikönyvben;

Rendeltetésszerű használat

Az ERMETIQ merülő szivattyúk célja, hogy tiszta, házi vizet és ivóvizet biztosítsanak legalább 100 mm átmérőjű kutak. A víz hőmérsékletének 1 ° C és 40 ° C között kell lennie. Ajánlatos a szivattyút a 40 ° C-nál nem nagyobb vízhőmérsékleten használni.

Tehnikai adatok

A villanymotor lehűl egy ökológiai olajfürdőben.
Abban a hiba esetében, ha az olaj beszivárog a kútba, nem jelent veszélyt az egészségre.
ERMETIQ szivattyúk felvannak szerelve túlmelegedés védelemezővel és kezdési kondenzátorral.
A SKM 100/150/200 egy kapcsolat és műszerfallal van ellátva, ami tartalmaz egy elkezd/megáll gombot, kondenzátor s mechanikai túlterhels vdelemmel is jn.
A Merülő szivattyú modell QGD egy egyfázisú elektromos motor, amely az állórész és rotor csapágyból áll. A pumpáló rész egy testből, egy rögzítő bokorból és egy csavaros/csigából áll. Az evakuálást az 1 belső menetes csatlakozóval ellátott rozsdamentes acél burkolat segítségével végezzük el. A fedél két hálószemböségű a felfüggesztés rögzítésére.
Az elektromos hálózatra való csatlakozás egy fldelt csatlakozóval ellátott kábellel trtnik.
Az SKM Merülő szivattyún van egy fázis elektromos motor, amely magába foglalja az állórész és rotor csapágyakat. A szivattyútelep része egy test és egy rézből készült járókerék . Evakuálást a réz fedélen keresztül biztosított 1 belső menet csatlakozóval. A fedél két hálószemböségű a suspensor kábel rgzts re. Az elektromos hálózatra való csatlakozás egy fldelt csatlakozóval ellátott kábellel trtnik.

Model	BAR-4QGD050	BAR-4QGD075	BAR-4QGD100
Feszültségellátás	220V-240V/50Hz		
Teljesítménykábel	10M/(2+1） *0.75 *mm*2	10M /（ 2+1）*0.75 *mm*2	10M /（ 2+1）*1 *mm*2
Teljesítmény	370W	550W	750W
Átlagos áramlási sebesség	32 L/min	48 L/min	48L/min
H max.	110m	100m	155m
HP	0.50	0.70	1
Max. osztályon a merítés	70m		

HU

Installation and use

• Installálás és használat

• A műveletek elvégzése előtt győződjön meg arról, hogy a szivattyúnak a tápegységeit lekapcsolta, kiküszöbölve ezzel a véletlen indítást

• Szivattyúműködés víz nélkül nem megengedett. Győződjön meg róla, hogy a szivattyúnak az átmérője is megfelel a követelményeknek.

• A szivattyút csak a földelt és vízálló aljzathoz csatlakoztassa.

Művelet

• Ellenőrizze az elektromos kábelt üzembe helyezése előtt.

• Csatlakoztassa a csövet a 1 "belső menet csatlakozóhoz, rögzítse a támogató kábelt a fedél füléhez, eressze le a szivattyút miközben tartja a támogató kábelt, szabadon hagyva a tömlő és az elektromos kábelt.

• Süllyedés közben vigyázzon, hogy ne sérüljön meg a tömlő vagy az elektromos kábel.

• Biztosítsa a csövet a felszínre a jól, hogy a súlya (vízzel teli) nem nyomja a szivattyú/vagy elektromos kábelt.

Kapcsolja be a tápegységet.

Óvatosan! Csak akkor használja a szivattyút, miután alaposan letesztelte. Ha a szivattyúzott víz szennyeződött, húzza ki a szivattyút és ellenőrizze a pozícióját a kút alján.

Az áramlási sebesség függ a víz mélysége, szélessége és a szivattyú tömlő átmérőjétől , valamint a célra, amelyre azt használják (szabad öntözés, mosás, stb.)

A tömlőnek egyenes esztergálás és hajlítás nélkül kell lennie. A túlmelegedés, és a munka során a tápkábel károsítása elkerülése érdekében, nem szabad szűknek lennie, meg kell lazítani, hogy lehetővé tegye, hogy hűtsük le a lehető legjobban.

Amikor a hálózati feszültség csökken 200V alá, ajánlatos egy feszültség stabilizátor, hogy a 220V tápfeszültséget nyújtson.

Célszerű elkerülni éles tárgyakat a szivattyú alján, mivel ezek károsíthatják a szivattyút.

Óvatosan! A víz szivattyúzást nagy mennyiségű szennyeződések (homok) csökkenti a szivattyú élettartamát, és ez a garancia veszteségéhez vezethet.

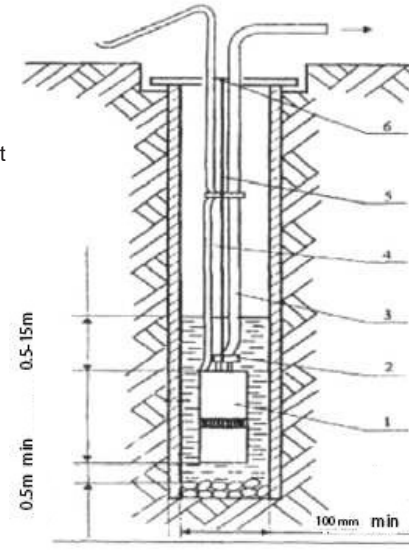

1. Szicattyú
2. Tömlőcsatlakozó
3. tömlő
4. tápkábel
5. támogató kábel
6. kút felső részének a rögzítő eleme

Maintenance and storage

Karbantartás és raktározás
Elektromos szivattyú nem igényel speciális karbantartást.
Az elektromos szivattyú folyamatos üzemelésének biztosítása érdekében e kézikönyv követelményeit be kell tartani.
A szivattyú teljesítményét és a nyomást befolyásolja, ha a feszültség hálózat 200V-ot nem éri el, ebben az esetben ajánlott, hogy húzza ki a szivattyút a hálózatról. Az emelés után a szivattyút szemrevételezéssel kell megszemlélni, és meg kell tisztítani a lehetséges szennyeződésektől. Engedje lejjebb a szivattyút a kútba, és fordítsa meg.

Hibák	Lehetséges ok	Megoldás
Szivattyú nem indul	Nincs elektromos feszültség.	Ellenőrizze az elektromos rácsot, a biztosítékok, dugaszolóaljzat
	Kisfeszültség	Feszültségstabilizátor használata
	A szivattyút eltömődött homokkal	Húzza ki a szivattyút a hálózati áramellátásból, emelje fel a szivattyút és öblítse le tiszta vízzel
	Rövidzárlat (a szivattyút leégett)	Lépjen kapcsolatba a szervizközponttal
A szivattyú müködik , de nem ereszti át a vizet	Levegő van a rendszerben	Eressze le a szivattyút és ellenőrizze le, hogy a távolság 1 és 6m között legyen.
	A szelep beakadt vagy helytelenül van behelyezve	Ellenőrizze a szelep érzékelőt.
Alacs ony szivat tyúár amlás	Eltömőd ött szűrő	Emelje fel a szivattyút, tisztítsa meg a szűrő lyukakat
	Túl sok homok a vizben	Emelje fel a szivattyút az oldalára tisztító vizzel
	Szivattyú kopás	Lépjen kapcsolatba a szervizközponttal.
	Sodrott és/vagy fúrt tömlő	Vizsgáljuk meg a csőben van e repedés
	Kisfeszültség	Győződjön meg arról, hogy az elektromos feszültség 220V ± 10%
A szivattyú már nem szálitja a vizet	Alacsony vízszint a kútban	Engedje lejebb a szivattyút
	Vízszennyezés miatt blokkolt szivattyú	Lépjen kapcsolatba a szervízközponttal.
	Eltömődött szűrő	Tisztítsa meg a szűrőt.
	Szivattyú kopás	Lépjen kapcsolatba a szervízközponttal
Nagy teljesítmé nyfelvétel	Túl sok homok a vízben	Emelje fel a szivattyút az oldalára tisztító vizzel tisztítsa meg
	Mechanikai problémák a szivattyúban	Lépjen kapcsolatba a szervízközponttal
	Oszló elektromos feszültség	Ellenőrizze a tápfeszültséget, és használja a feszültségstabilizátort
	Az elektromos szivattyú dtömődött	Lépjen kapcsolatba a szervízközponttal

HU

Уважаеми потребители, Благодарим ви, че избрахте потопяемата помпа ERMETIQ

•Упътване за употреба

Това ръководство описва подробно характеристиките на продуктите и процедурата за инсталиране. Моля, прочетете внимателно всички части на това ръководство преди употреба. Компанията си запазва правото да прави промени в съществуващата версия без предизвестие. !

Преди употреба



При получаване на продукта отворете опаковката, ако е повредена, ако спецификациите на продукта не отговарят на модела, който сте избрали, ако има спецификации и/или друга информация, която не е същата или ако не сте сигурни дали да се свържете директно с вашия доставчик. Обяснете откритите разлики. Ако подозирате, че има скрити опасности за инсталиране на този продукт, моля, не инсталирайте продукта.

Монтажът и поддръжката на оборудването може да се извършва само от квалифициран персонал!

Общи инструкции за безопасност

Това ръководство съдържа основни инструкции, които трябва да се изпълняват по време на монтаж, работа и поддръжка на помпата. Следователно, преди инсталиране и пускане в експлоатация, те винаги трябва да бъдат проучвани от подходящ персонал и собственика на оборудването. Персоналът, който извършва монтажа, експлоатацията, поддръжката на оборудването, трябва да има подходяща квалификация. Отговорностите на персонала по поддръжката трябва да се определят от собственика. Собственикът трябва да прочете и разбере всички инструкции, съдържащи се в това ръководство. Неспазването на следните изисквания за безопасност може да доведе до опасни последици за човешкото здраве и живот, застрашаване на околната среда и оборудването, както и да обезсили всяка претенция за обезщетение за причинените вреди.

• Хора, които не са проучили това ръководство, нямат право да използват помпата.
• Не позволявайте на деца да използват или да играят с оборудването;
• Забранява се използването на помпата от лица с физически и психически проблеми
• Забранява се използването на помпата в плувни басейни, басейни или водоеми за животни;
• Не използвайте помпата с електрически кабел или повреден щепсел;
• Захранването се осъществява към мрежа 220V / 50Hz;
• Забранено е повдигането, транспортирането, дърпането на помпата от захранващия кабел;
• Всички електрически връзки трябва да бъдат защитени от влага или възможно наводняване;
• Свързването към електрическата мрежа се извършва при спазване на нормите за сигурност, само от квалифицирано лице лица в този смисъл;
• Изключете помпата от електрическата мрежа по време на ремонт или поддръжка;
• След приключване на ремонтните дейности всички защитни и предпазни устройства трябва да бъдат монтирани отново;
• В случай на повреда на помпата по време на гаранционния период, ремонтът ще се извършва само в оторизирани сервизи;
• При ремонт се използват само оригинални части. Използването на части от други производители може да доведе до отпадане на отговорността в случай на последици, произтичащи от тази причина;

• Максимално допустимите стойности посочени в техническата книжка не трябва да се превишават;
• Изпомпване на запалими или експлозивни течности, високо водно съдържание на пясък или всякакви абразивни частици, силни химикали, вода от течове по пътищата или автомивки е забранено.
• Не се допуска помпата да работи на сух режим (без вода)
• Свързва се към електрическа инсталация свързана със земята (заземяване);
• Не позволявайте водата да замръзне в помпата.
• Надеждността и живота на помпата зависят от правилния избор според вашите нужди, както и на инструкциите в това ръководство;

Предназначение

Потопяемите помпи ERMETIQ са проектирани да осигуряват чиста битова вода от кладенци с минимален диаметър 110 mm. Температурата на водата трябва да бъде между 1°C и 40°C. Препоръчва се помпата да се използва при температура на водата не по-висока от 40 ° C.

Технически данни

Електрическият мотор се охлажда в екологична маслена баня. В случай на неизправност, ако маслото изтече в кладенеца, то не представлява опасност за здравето. Помпите ERMETIQ са снабдени със защита от прегряване и стартов кондензатор. SKM 100/150/200 се доставя с панел за свързване и контрол, който съдържа бутон за стартиране / спиране, кондензатор и механична защита от претоварване. Потопяемата помпа модел QGD има монофазен електродвигател, състоящ се от статор и ротор с лагери. Помпената част се състои от тяло, фиксираща втулка и винт/червяк. Капак от неръждаема стомана, снабден с 1 ” конектор с вътрешна резба. Капакът е с две мрежи за монтиране на кабела за окачване. Връзката към електрическата мрежа се осъществява чрез кабел със заземен щепсел. Потопяемата помпа модел SKM е с монофазен електродвигател, състоящ се от статор и ротор с лагери. Помпената част се състои от тяло и работно колело от месинг. Извършва се евакуация през месинговия капак, снабден с 1 ”конектор с вътрешна резба. Покритието е с две мрежи за монтиране на кабела за окачване. Връзката към електрическата мрежа се осъществява чрез кабел със заземен щепсел.

Модел	BAR-4QGD050	BAR-4QGD075	BAR-4QGD100
Захранващо напрежение	220V-240V/50Hz		
Захранващ кабел	10M/(2+1) *0.75 *mm*2	10M /(2+1) *0.75 *mm*2	10M/(2+1 *1.0)mm2
Мощност W	370W	550W	750W
Макс. поток	32 L/min	48 L/min	48L/min
H макс.	110m	100m	155m
HP	0.50	0.70	1
дълбочина на потапяне	70m		

Монтаж и използване

• Преди да извършвате каквито и да е операции, уверете се, че помпата е изключена от захранването, като по този начин се елиминира рискът от случайно стартиране

• Работата на помпата без вода не е разрешена. Уверете се, че диаметърът на кладенеца съответства на изискванията на помпата.

• Свързвайте помпата само към заземен и водоустойчив контакт.

Операция

Уверете се в целостта на електрическия кабел, преди да го пуснете в експлоатация Свържете маркуча към съединителя с вътрешна резба 1", затегнете поддържащия кабел към ушите на капака, спуснете помпата, като държите поддържащия кабел, оставяйки маркуча и електрическия кабел свободни. По време на спускане внимавайте да не повредите маркуча или електрическия кабел. Закрепете маркуча към повърхността на кладенеца, така че теглото му (напълнен с вода) да не притиска помпа/или електрически кабел. Включете захранването.

Внимание! Използвайте помпата само след като сте я почистили добре тествах го. Ако изпомпваната вода има примеси, изключете изключете помпата от захранването и проверете позицията й на дъното на кладенеца. Дебитът на помпата зависи от дълбочината на водата ширина и диаметър на маркуча, както и предназначението за което се използва (напояване със свободна струя, измиване и др.). Маркучът трябва да е прав, без да се върти и огъва. За да избегнете прегряване и повреда на захранващия кабел по време на работа, не трябва да се оставя стегнато, а трябва да се разхлаби за да се охлади възможно най-добре. Препоръчително е, когато мрежовото напрежение падне под 200V да използвате стабилизатор на напрежението, за да осигурите захранване от 220V волтаж. Препоръчително е да избягвате остри предмети в долната част на помпа, тъй като те могат да повредят помпата.

Внимание!

Изпомпването на вода с високо съдържание на примеси (пясък) намалява живота на помпата и може води до загуба на гаранцията.

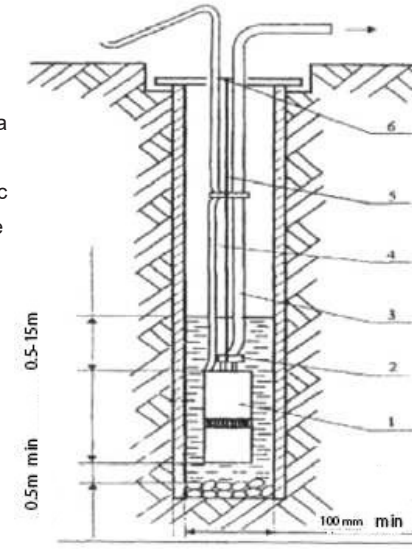

1. Помпа
2. Конектор за маркуч
3. Маркуч
4. Захранващ кабел
5. Носещо въже
6. Фиксиращ елемент на повърхността на кладенеца

BG

Поддръжка и съхранение

Електрическата помпа не изисква специална поддръжка. За да се осигури непрекъсната работа на електрическата помпа, изискванията на това ръководство трябва да се спазват. Производителността и налягането на помпата се влияят, когато напрежението в мрежата е под 200V, в този случай се препоръчва да изключите помпата от мрежата. След повдигане, визуална проверка на помпата и почистване от възможни замърсявания. Спуснете помпата в кладенеца и я включете. В случай, че работата на помпата намалява, трябва да смените износените части в оторизиран сервиз. Ако помпата е била използвана, тя трябва да се изплакне с чиста вода, преди да се източи напълно отцедени от излишната вода и подсушени. Съхранението на помпата не изисква специални условия

Неизправност	**Вероятна причина**	**Решение**
Помпата прави не започва	Няма електричество волтаж	Проверете електрическата мрежа, предпазителите, щепсел и контакт
	Ниско напрежение	Използвайте стабилизатор на напрежението
	Помпата е запушена с пясък	Изключете помпата от захранване, повдигнете помпата и изплакнете с чиста вода
	Късо съединение (помпата е изгорена)	Свържете се със сервизния център
Помпата работи, но не теглете вода	Има въздух в система	Спуснете или монтирайте на помпата , възвратен клапанна разстояние най-малко 1 m но не повече от 6 m
	Възвратният клапан е задръстен или неправилно инсталиран	Проверете сензорния клапан
нисък дебит на помпата	Запушен филтър	Повдигнете помпата, почистете филтъра
	Твърде много пясък вътре вода	Повдигнете помпата
	Износване на помпата	Свържете се със сервизния център
	Усукани и/или пробити маркуч	Проверете закрепването на маркуча и за пукнатини
	Ниско напрежение	Уверете се, че електрическото напрежение е 220V ± 10%
Помпата вече не качва вода	Ниско ниво на водата в кладенеца	Спуснете помпата по-долу
	Помпата блокира поради вода примеси	Свържете се със сервизния център
	Запушен филтър	Почистете филтъра
	Износване на помпата	Свържете се със сервизния център
висока консумация на енергия	Твърде много пясък във водата	Повдигнете помпата
	Механични проблеми в помпата	Свържете се със сервизния център
	Осцилиращ електрически волтаж	Проверете захранващото напрежение, използвайте стабилизатор на Напрежението
	Помпата е задръстен с пясък	Свържете се със сервизния център

BG

MODEL	P2		DELIVERY										n~2850 1/min
1~ 220V/240V	KW	HP	Q	m³/h	0	0.3	0.6	0.9	1.2	1.5	1.8	2.1	2.4	2.7
				l/min	0	5	10	15	20	25	30	35	40	45
4SKM100	0.75	1	H(m)		60	56	50	46	37	31	25	18	12	6
4SKM150	1.1	1.5			98	88	78	69	59	49	39	30	20	10
4SKM200	1.5	2			110	104	92	81	69	58	46	35	24	14

MODEL		P2		DELIVERY							n≈2850 1/min
1~ 220V-240V	3~ 380-415V	kW	HP	Q	m³/h	0	0.3	0.6	0.9	1.2	1.5	1.8
					l/min	0	5	10	15	20	25	30
3SKM75	3SK75	0.55	0.75	H(m)		38	32	26	20	15	10	5
3SKM100	3SK100	0.75	1			59	51	44	37	30	23	16

MODEL		P2		DELIVERY									n≈2850 1/min
1~ 220V-240V	3~ 380-415V	kW	HP	Q	m³/h	0	0.6	1.2	1.8	2.4	3	3.6	4.2	4.8
					l/min	0	10	20	30	40	50	60	70	80
4SDM3/4	4SD3/4	0.25	0.33	H(m)		30	29	28	26	23	21	17	12	7
4SDM3/6	4SD3/6	0.37	0.5			45	44	42	39	35	31	25	18	11
4SDM3/8	4SD3/8	0.55	0.75			60	58	55	52	47	41	33	24	14
4SDM3/11	4SD3/11	0.75	1			83	80	76	71	65	57	46	33	20
4SDM3/14	4SD3/14	0.92	1.25			106	102	97	91	82	72	58	42	25
4SDM3/16	4SD3/16	1.1	1.5			121	116	111	103	94	83	67	48	29
4SDM3/19	4SD3/19	1.3	1.75			143	138	132	123	112	98	79	57	34
4SDM3/22	4SD3/22	1.5	2			166	160	153	142	129	114	92	66	40
4SDM3/26	4SD3/26	1.8	2.5			196	189	180	168	153	134	109	78	47
4SDM3/30	4SD3/30	2.2	3			226	218	208	194	176	155	125	90	54
4SDM3/34	4SD3/34	2.6	3.5			257	247	236	220	200	175	142	103	61
–	4SD3/38	3	4			287	276	264	246	223	196	159	115	69
–	4SD3/43	3.7	5			325	313	298	278	252	222	180	130	78
–	4SD3/48	4	5.5			362	349	333	310	282	248	201	145	87
–	4SD3/55	5	7			415	400	381	356	323	284	230	166	99
–	4SD3/62	5.5	7.5			468	451	430	401	364	320	259	187	112

MODEL		P2		DELIVERY									n≈2850 1/min
1~ 220V-240V	3~ 380-415V	kW	HP	Q	m³/h	0	1.2	2.4	3.6	4.8	6	7.2	8.4
					l/min	0	20	40	60	80	100	120	140
4SDM6/4	4SD6/4	0.37	0.5	H(m)		28	27	26	24	21	17	13	8
4SDM6/6	4SD6/6	0.55	0.75			42	40	39	36	32	26	20	13
4SDM6/8	4SD6/8	0.75	1			56	54	52	48	42	35	27	17
4SDM6/11	4SD6/11	1.1	1.5			77	74	71	66	58	48	37	23
4SDM6/13	4SD6/13	1.3	1.75			90	87	84	78	69	57	43	27
4SDM6/15	4SD6/15	1.5	2			104	101	97	90	80	65	50	32
4SDM6/17	4SD6/17	1.8	2.5			118	114	110	102	90	74	57	36
4SDM6/20	4SD6/20	2.2	3			139	134	129	120	106	87	67	42
4SDM6/23	4SD6/23	2.6	3.5			160	154	148	138	122	100	77	49
–	4SD6/26	3	4			181	175	168	156	138	113	86	55
–	4SD6/30	3.7	5			209	201	193	180	159	131	100	63
	4SD6/34	4	5.5			237	228	219	204	180	148	113	72
	4SD6/38	5	7			265	255	245	228	202	166	126	80
	4SD6/42	5.5	7.5			292	282	271	252	223	183	140	89
	4SD6/47	6.8	9			327	315	303	282	249	205	156	99
	4SD6/52	7.5	10			362	349	335	312	276	227	173	110

SKM

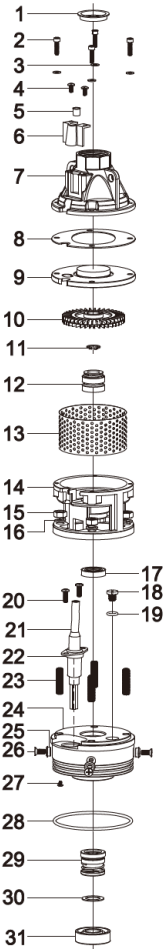
1
2
3
4
5
6
7
8
9
10
11
12
13
14
15
16
17
18
19
20
21
22
23
24
25
26
27
28
29
30
31

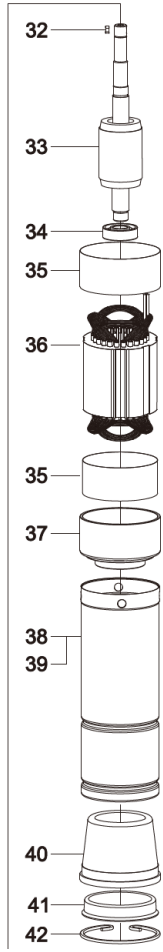
32
33
34
35
36
35
37
38
39
40
41
42

SDM

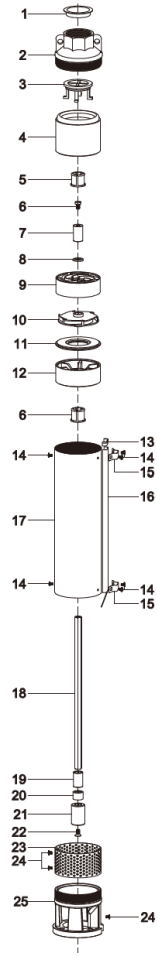
1
2
3
4
5
6
7
8
9
10
11
12
6
14
17
14
18
19
20
21
22
23
24
25
13
14
15
16
14
15
24

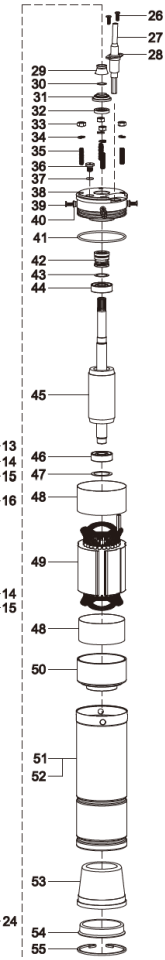
26
27
28
29
30
31
32
33
34
35
36
37
38
39
40
41
42
43
44
45
46
47
48
49
48
50
51
52
53
54
55

QGD

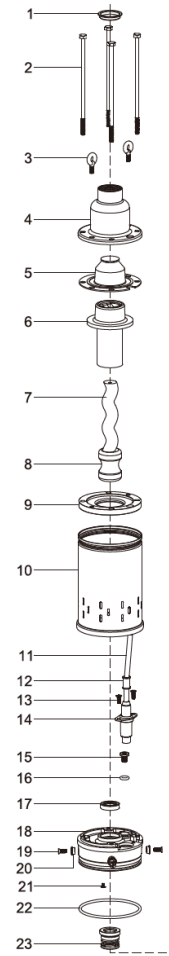
1
2
3
4
5
6
7
8
9
10
11
12
13
14
15
16
17
18
19
20
21
22
23

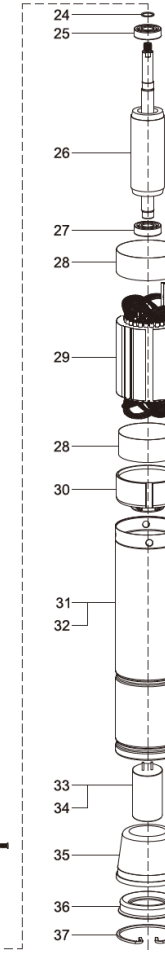
24
25
26
27
28
29
28
30
31
32
33
34
35
36
37



IMPORTATOR: EVERPRO INTERNATIONAL CONSTRUCTION SRL
RO15107294; J23/2697/2002
Sos. Bucuresti-Urziceni Nr. 8A, Afumati, Ilfov
Tel: +40213505273/74: Fax: +40213505275; web: www.everpro.ro

Importőr: Euro Warehouse Kft.
1097 Budapest, Illatos út 38
Tel: +36-70/630-9852; +36-70/907-5121
E-mail:office@eurowarehouse.hu www.eurowarehouse.hu