Programmable WiFi 2.4 GHz room thermostat

Instructions manual

Termostat ambient programabil WiFi 2.4 GHz

Manual de instructiuni

Vezeték nélküli programozható szobatermosztát(WiFi 2.4 GHz)

Felhasználói útmutató

Стаен термостат - програмируем с WIFI 2.4 GHz

Ръководство с инструкции





TA-WT11W

Key Fetures





- Heating thermostat
- 2xAAA battery powered.
- 7days programmable
- Surface mounting.
- RF frequency: 868MHz; WiFi: 2.4GHz
- Wireless distance: 120m in open place
- CE, ROHS,RED approved
- Dimension: Sender 120*85.4*26.2mm

  Receiver: 86*86*26mm



Technical Data

Power Supply	- 2*AAA battery	Backlight	- White
Load current	- Max 10A	Sensor	- NTC 10K,
Set Point Range	- 5~35℃	Accuracy	- ± 1℃ (step control by +0.5℃)
Ambient	- 0~50℃	Protection Class	- IP20
Relative Humidity	- 85%	Housing	- ABS+PC

Display & Buttons

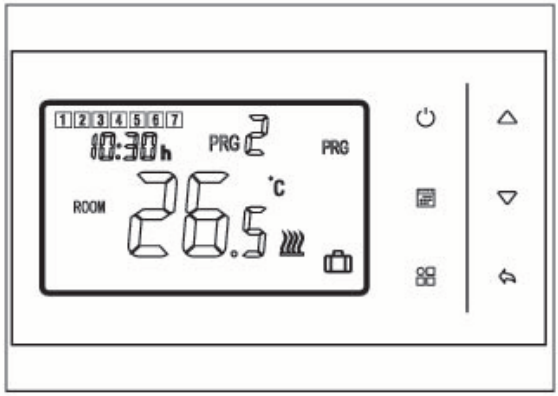

1 2 3 4 5 6 7	Weekday
88:88 h	Clock
No indicate icon	Manual Mode
PRG	PRG mode
PRG 8	Current PRG mode
	Away mode
	Heating on
OP	Open window mode

EN

Clock & Mode Temperature pre-set

Press button for 3s, set the clock and pre-set temperature of each mode by pressing △ and ▽ button, each press of button will go to next item setting.

Menu	Description	Menu	Description
01	Clock setting- Minute	03	Clock setting- Weekday
02	Clock setting- Hour		

Mode select

Press button to select PRG mode /MAN mode (No icon indicate)/Away mode.

7days programmable setting

Press and hold button for 3s to enter program setting.

Set the schedule (Weekday-Period-Start time-Temp.) by pressing △ and ▽ button, each press of button will go to next item setting.

Default Setting:

Period	1		2		3		4	
	Time	Temp	Time	Temp	Time	Temp	Time	Temp
12345(Mon.~Fri.)	7:00	22℃	8:30	19℃	17:00	22℃	22:00	19℃
6(Sat.)	8:00	22℃	8:30	22℃	17:00	22℃	22:00	19℃
7(Sun.)	8:00	22℃	8:30	22℃	17:00	22℃	22:00	19℃

Code Pairing

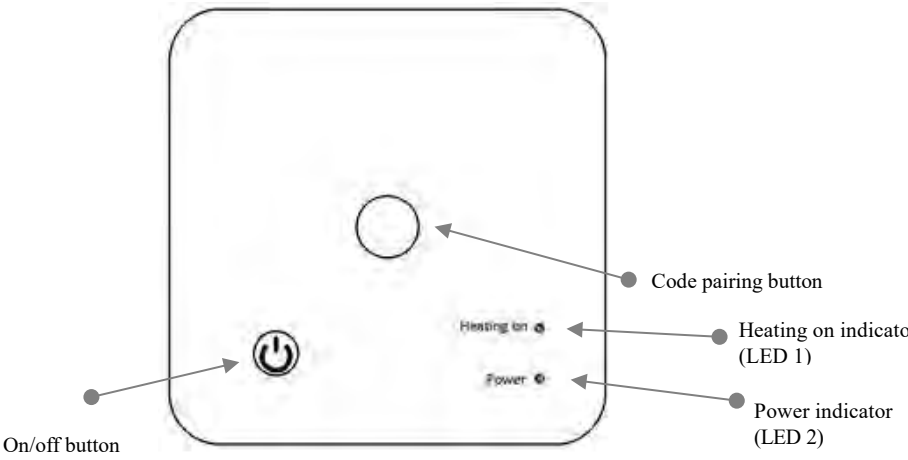

I. Code Pairing with transmitter (already paired in factory)

1) Long press the code pairing button on the receiver until LED 1 is flickering quickly.

2) Turn off transmitter, and long press until the code shows on the screen, then press button. the code/display will flash.

3) Wait for a while, LED 1 stop flickering. Code pairing done.

II. ode Pairing with App

Notes:

Before wifi configuration, please make sure your phone is now connect to 2.4GHz WIFI.

1. Please download “**Smart Life**” APP from Google Play or App Store.

2. Register your account with your phone number or email address, then log in please.
3. Add device by press **+** button at top right corner.
4. Press “ All Devices”
5. Find “ Thermostat” on the list.
6. Long press **the code pairing button** the receiver, until the LED1 is flickering quickly.
7. Press “Confirm indicator rapidly blink” on phone.
8. Wait a moment till connection done.

III. Clear all pairing

Long press both code pairing button and On/Off button for 5s, until LED1 and LED2 flicker once,
which mean the code pairing are eliminated.

IV. Signal Lost

In case the RF and WIFI signal lost/disconnected, LED 1 will flicker slowly.

Open Window Detect Function(OWD function)

When the Open Window detect function is enabled in the parameter setting, the system will automatically stop heating when it detects a sudden drop of room temperature (2°C in 15 minutes as default). This is normally caused when a window or door is opened without turning off the heating device.

The device will return to the previous mode of operation after 30mins, then disappear. Press any button will exit OWD function during the heating off period.

Parameter Setting

Under off mode, press and hold button and button for 6s to enter parameter setting. Each press of button will go to next item setting. Adjust the value by pressing and button.

Menu	Description	Range	Default Value
01	Temp. calibration for internal sensor	-8 ℃ ~8 ℃	0℃
02	Set Point Max.	5 ℃ ~35℃	35 ℃
03	Set Point Min.	5 ℃ ~35℃	5 ℃
05	Frost Protection Temp.	5 ℃ ~15℃	5 ℃
09	Dead zone	0~3℃	0℃
10	Display	0: Room temp. 1: SET temp.	0
12	Open window detect function	1: Enable 0: Disable	0
13	OWD Detect Time	2~30mins	15mins
14	OWD Drop temp. select （within detect time）	2.3.4'C	2 'C
15	OWD Delay time select (Return to previous working status)	10~60min	30mins
17	Factory reset	0: No 1: Yes, and then press On/off button for 5s,wait until thermostat restart	0
	Software version		

Caracteristici





- Termostat ambient.
- 2 x baterii AAA.
- Programabil 7 zile.
- Montaj aparent (pe perete)
- Frecventa RF: 868MHz; WiFi: 2.4GHz
- Distanta WiFi: 120m in spatiu deschis
- Certificari CE, ROHS, RED
- Dimensiuni: Termostat 120*85.4*26.2mm

  Receptor: 86*86*26mm



Date tehnice

Alimentare curent	- 2 x baterii AAA	Lumina afisaj	- White
Curent	- Max 10A	Senzor	- NTC 10K,
Domeniul de reglare	- 5~35℃	Acuratete	- ± 1℃ (step control by +0.5℃)
Temperatura ambientala	- 0~50℃	Clasa de protectie	- IP20
Umiditate relativa	- 85%	Carcasa	- ABS+PC

Afisaj si butoane

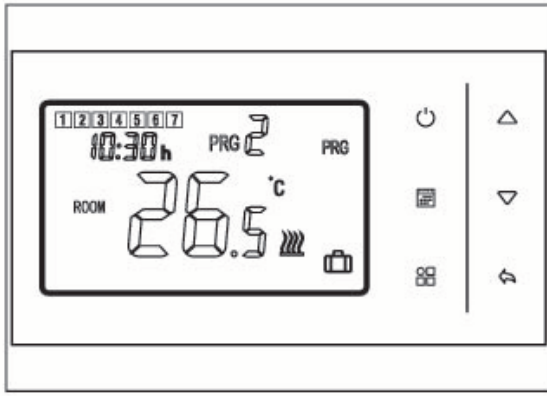

1 2 3 4 5 6 7	Weekday
88:88h	Clock
No indicate icon	Manual Mode
PRG	PRG mode
PRG 8	Current PRG mode
	Away mode
	Heating on
OP	Open window mode

RO

Ceas și mod Temperatură prestabilită

Apăsați butonul timp de 3 secunde, setați ceasul și temperatura pentru fiecare mod apăsând butoanele, △ si ▽ fiecare apăsare a butonului va trece la setarea articolului următor.

Meniu	Descriere	Meniu	Descriere
01	- Minute	03	Ziua
02	- Ora		

Selectare mod

Apasati pentru a selecta unul din modurile PRG mode / MAN mode (fara pictograma) / Mod vacanta

Programare pe 7 zile

Tineti apasat 3secunde pentru a intra in meniul de setare. Stabiliți programul (Ziua săptămânii-Perioada-Ora de începere-Temp.) apasand △ si ▽

Apoi apasati pentru a merge mai departe.

Setare implicită:

Perioda	1		2		3		4	
	Time	Temp	Time	Temp	Time	Temp	Time	Temp
12345(Mon.~Fri.)	7:00	22℃	8:30	19℃	17:00	22℃	22:00	19℃
6(Sat.)	8:00	22℃	8:30	22℃	17:00	22℃	22:00	19℃
7(Sun.)	8:00	22℃	8:30	22℃	17:00	22℃	22:00	19℃

Asociere dispozitive

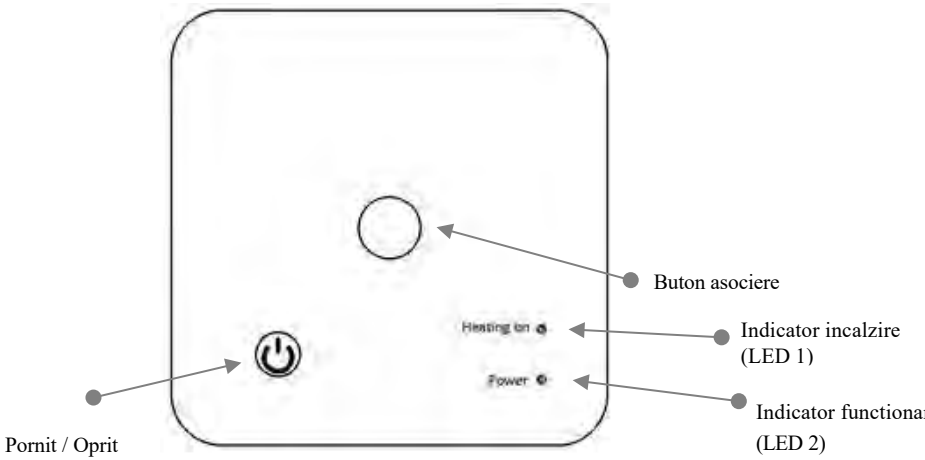

I. Asocierea termostatului cu receptorul (conectate din fabrica)

1) Apăsați lung butonul de asociere de pe receptor până când LED-ul 1 clipeste rapid.

2) Cu termostatul oprit, tineti apasat pana cand codul este afisat pe ecran, apoi apasati ,codul afisat pe ecran incepe sa clipeasca.

3) Asteptati pana cand , LED 1 nu mai clipeste si ramane aprins. Asociere efectuata.

II. Asocierea dispozitivelor cu ajutorul aplicatiei

Nota:

Asigurativa ca telefonul este conectat la o retea WiFi 2.4GHz

1. Descarcati aplicatia “**Smart Life**” din Google Play sau App Store.



2. Înregistrați-vă contul cu numărul de telefon sau adresa de e-mail, apoi vă rugăm să vă conectați.
3. Adăugați dispozitivul apăsând butonul + din colțul din dreapta sus.
4. Apasati “ All Devices”
5. Cautati “ Thermostat” in lista.
6. Tineti apasat butonul de asociere al receptorului, până când LED-ul 1 clipeste rapid.
7. Apasati “Confirm indicator rapidly blink” pe telefon.
8. Asteptati pana cand se realizeaza asocierea.

III. Stergeti toate asocierile

Apăsați lung atât butonul de asociere, cât și butonul de pornire/oprire timp de 5 secunde, până când LED1 și LED2 pâlpâie o dată, ceea ce înseamnă că împerecherea este eliminată.

IV. Semnal pierdut

În cazul în care semnalul RF și WIFI este pierdut/deconectat, LED-ul 1 va pâlpâi încet.

Functia detectare fereastra deschisa (OWD)

Când funcția de detectare a ferestrei deschise este activată în setarea parametrilor, sistemul va opri automat încălzirea atunci când detectează o scădere bruscă a temperaturii camerei (2°C în 15 minute ca implicit). Acest lucru este cauzat în mod normal atunci când o fereastră sau o ușă este deschisă fără a opri dispozitivul de încălzire.

Dispozitivul va reveni la modul de funcționare anterior după 30 de minute, apoi va dispărea. Apăsați orice buton pentru a ieși din funcția OWD în timpul perioadei de oprire a încălzirii.

Setarea parametrilor

Cu termostatul oprit (inchis) tineti apasat si pentru 6 secunde pentru a intra in modul se setare parametrii. Apoi apasati butonul pentru a trece la urmatoarea setare. Ajustati setarile dorite apasand si

Meniu	Descriere	Interval setare	Valoare predefinita
01	Temp. calibrare senzor	-8 ℃ ~8 ℃	0℃
02	Set. temp. max.	5 ℃ ~35℃	35 ℃
03	Set. temp. min.	5 ℃ ~35℃	5 ℃
05	Temp. protectie la inghet.	5 ℃ ~15℃	5 ℃
09	Zona moarta	0~3℃	0℃
10	Afisaj	0: temp. camerei 1: SET. temp.	0
12	Functia detectare fereastra deschisa (OWD)	1: Pornit 0: Oprit	0
13	OWD Timp detectare	2~30min.	15min.
14	OWD scaderea de temperatura （fara timp detectare）	2.3.4'C	2℃
15	OWD timp intarziere (revenire la statusul initial)	10~60min.	30min.
17	Resetare de fabrica	0: Nu 1: Da, apoi apsati butonul On/off pentru 5 secunde si asteptati restartarea termostatului	0
	Versiune soft		

Fő jellemzők







- Fűtési termosztát
- 2xAAA elem
- 7 napra programozható
- Felületre szerelhető
- RF frekvencia: 868MHz; WiFi: 2.4GHz
- Vezeték nélküli hatótávolság: 120m nyílt helyen
- CE, ROHS,RED tanúsítvány
- Méretek: adó: 120*85.4*26.2mm
- vevő: 86*86*26mm

Műszaki adatok:

Tápegység - 2*AAA elem	Kijelzőfény - Fehér
Áramerősség - Max 10A	Érzékelő - NTC 10K,
Hőmérséklet tartomány- 5~35℃	Mérési pontosság-± 1℃(beállíthatóság +0.5℃- onként)
Környezeti hőmérséklet - 0~50℃	Védelmi besorolás - IP20
Relatív páratartalom - 85%	Anyaga - ABS+PC

Kijelző és gombok

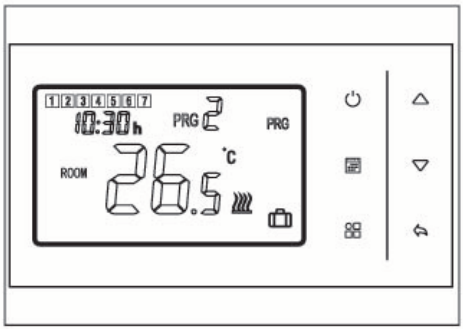

1 2 3 4 5 6 7	Weekday
88:88 h	Clock
No indicate icon	Manual Mode
PRG	PRG mode
PRG 8	Current PRG mode
	Away mode
	Heating on
OP	Open window mode

HU

Idő és hőmérséklet előre beállítása

Nyomja meg és tartsa nyomva a  gombot 3 mp-ig. Állítsa be az órát és az előre programozott hőmérsékletet a  és  gombbal. Minden egyes  gomb megnyomásával a kvetkező elem beállítására lép.

Menü	Leírás	Menü	Leírás
01	Idő beállítása - Perc	03	Idő beállítása - napok
02	Idő beállítása - Óra		

Mód kiválasztása

Nyomja meg a  PRG mód /MAN mód (ikon nem jelzi) /Away mód választás gombot.

7 napos programozhatóság

Nyomja meg és tartsa nyomva a  gombot 3 mp-ig a program beállítások megadásához.

Állítsa be az ütemezést (Hétköznap-Időszak-Kezdési idő-Hőmérséklet) a  és 

gombok megnyomásával. A  gomb minden egyes megnyomásával a következő elem beállítására lép.

Alapértelmezett beállítás:

Periódus	1		2		3		4	
	Óra	Hőm.	Óra	Hőm.	Óra	Hőm.	Óra	Hőm.
12345(Héfő-Péntek)	7:00	22℃	8:30	19℃	17:00	22℃	22:00	19℃
6(Szombat)	8:00	22℃	8:30	22℃	17:00	22℃	22:00	19℃
7(Vasárnap)	8:00	22℃	8:30	22℃	17:00	22℃	22:00	19℃

Kód párosítás

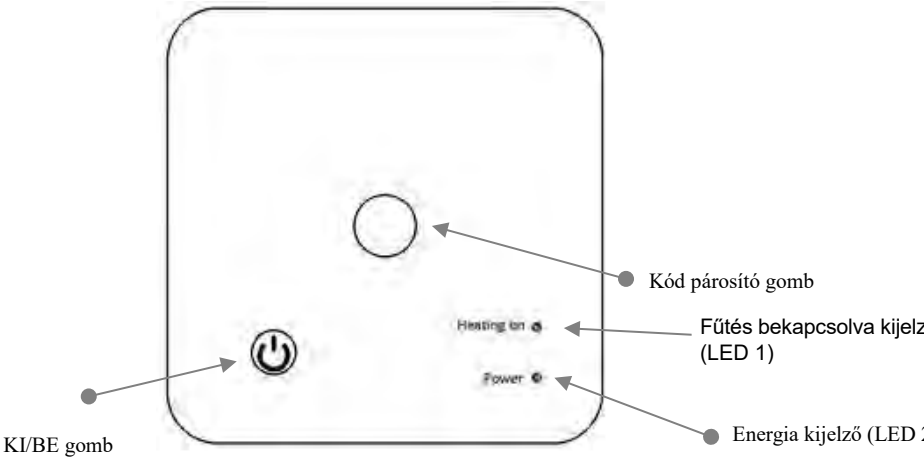

I. Kód párosító adóval (gyárilag párosítva)

1) Nyomja meg hosszan a kódpárosítás gombot a vevő készüléken, amíg az 1. LED gyorsan villogni nem kezd.

2) Kapcsolja ki az adót és nyomja meg hosszan a gombot, amíg a kód meg nem jelenik a képernyőn, aztán nyomja meg a gombot, a kód/kijelző villogni fog.
3) Várjon egy kicsit amíg az 1. LED abbahagyja a villogást, ekkor a kódpárosítás megtörtént.

II. Kódpárosítás App-on keresztül

Megjegyzések:

A wifi beállítása előtt győződjön meg arról, hogy telefonja csatlakozik-e 2,4 GHz-es wifi-hez.

1. Kérjük töltse le a ,,Smart Life˝ alkalmazást a Google Play, vagy az App Store áruházból.

.

2. Regisztrálja fiókját telefonszámával, vagy e-mail címével, majd jelentkezzen be.
3. Adja hozzá az eszközt a ,,+˝ gomb megnyomásával a jobb felső sarokban.
4. Nyomja meg az ,,All Device˝ (minden eszköz) lehetőséget.
5. Keresse meg a ,,Therrmostat˝ (termosztát) elemet.
6. Nyomja hosszan a kódpárosítás gombot a vevőn, amíg a LED 1 villogni nem kezd.
7. Nyomja meg a ,,Confirm indicator rapidly blink˝(megerősítő jelző gyorsan villog) gombot a telefonon.
8. Várjon egy kis időt amíg a csatlakozás létrejön.

III. Összes párosítás törlése

Tartsa lenyomva a kódpárosítás és a ki-/bekapcsoló gombot 5 másodpercig, amíg a LED1 és a LED2 egyszer felvillan, ami azt jelzi hogy a kódpárosítás megszűnt.

IV. Elveszett jel

Ha az RF és WIFI jel eltűnik/lekapcsol, az 1. LED villogni fog.

Nyitott ablak észlelés funkció (OWD funkció)

Ha a nyitott ablak észlelése funkció engedélyezve van a paraméter beállításaiban, a rendszer automatikusan leállítja a fűtést, ha a szobahőmérséklet hirtelen csökkenését észleli (alapértelmezés szerint 2°C 15 percen belül).

Ez általában akkor következik be, amikor egy ablakot, vagy ajtót kinyitnak a fűtőberendezés kikapcsolása nélkül.

A készülék 30 perc elteltével visszatér az előző üzemmódba, majd az OP eltűnik.

Bármyely gomb megnyomásával kilép az OWD funkióból a fűtés kikapcsolási időszaka alatt.

Paraméter beállítás

Kikapcsolt módban nyomja meg és tartsa lenyomva a gombot és a gombot 6 mp-ig, hogy beléphessen a paraméterek beállításaiba. A gomb minden egyes megnyomásával a következő elem beállítására lép. A és a gombok megnyomásával állíthatja be az értékeket.

Menü	Leírás	Hőtartomány	Alapértelmezett érték
01	Belső érzékelő hőm. kalibrálása	-8 ℃ ~8 ℃	0℃
02	Alapérték max.	5 ℃ ~35℃	35 ℃
03	Alapérték min.	5 ℃ ~35℃	5 ℃
05	Fagyvédelmi hőm.	5 ℃ ~15℃	5 ℃
09	Holltpont	0~3℃	0℃
10	Kijelző	0: Szoba hőm. 1: Beállított hőm.	0
12	Nyitott ablak észlelési funkció (OWD)	1: Bekapcsolva 0: Kikapcsolva	0
13	OWD észlelési idő	2~30 perc	15 perc
14	OWD csökkenő hőm. kiválasztása (észlelési időn belül)	2.3.4'C	2 'C
15	OWD késleltetési idő kiválasztása (miután visszaáll az előző működő állapothoz)	10~60 perc	30 perc
17	Gyári beállítások visszaállítása	0: Nem	0
		1: Igen. Nyomja meg 5 mp-ig a Be/Ki gombot. Várja meg amíg a termosztát újraindul.	
	Software verzió		







Ключови функции

- Термостат за отопление
- Захранван от 2xAAA батер
- 7 дни програмируем
- Повърхностен монтаж.
- RF честота: 868MHz; WiFi : 2,4 GHz
- Безжично разстояние: 120м на открито
- CE, ROHS, RED одобрен
- Размери: Изпращач 120*85.4*26.2mm

  Приемник: 86*86*26мм

Технически данни

Захранване - 2*AAA батерии	Подсветка - Бяла
Ток на натоварване - Max 10A	Сензор - NTC 10K,
Диапазон на зададената точка - 5 ~ 35 ℃	точност - ± 1 ℃ (степенно управление с +0,5 ℃)
Околна среда - 0~50 ℃	Клас на защита - IP 20
Относителна влажност - 85%	Жилища - ABS+PC

Дисплей и бутони

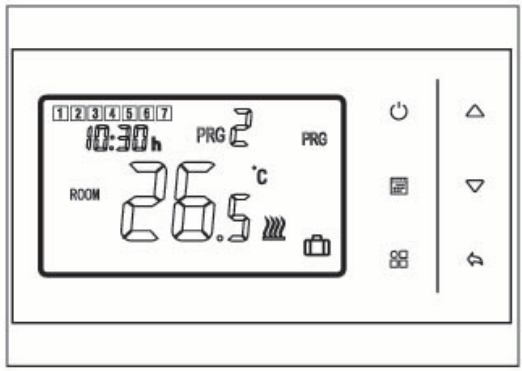

1 2 3 4 5 6 7	Weekday
88:88 h	Clock
No indicate icon	Manual Mode
PRG	PRG mode
PRG 8	Current PRG mode
	Away mode
	Heating on
OP	Open window mode

БГ

Часовник и режим Предварително зададена температура

Натиснете и задръжте  бутона за 3 s, настройте часовника и предварително зададената температура . на всеки режим чрез натискане  и  бутон, всяко натискане на  ще премине към следващата настройка на елемента.

Меню	Описание	Меню	Описание
01	Настройка на часовника - минута	03	Настройка на часовника - ден от седмицата
02	Настройка на часовника - час		

Избор на режим

Натиснете  бутона, за да изберете режим PRG /MAN режим (Без икона посочете режим)/Навън.

7 дни програмируема настройка

Натиснете и задръжте  бутона за 3s, за да влезете в настройката на програмата.

Задайте графика (Ден от седмицата-Период-Начален час-Темп.) чрез натискане на бутон  и  при всяко натискане на  ще премине към следващата настройка на елемента.

Настройки по подразбиране:

Период	1		2		3		4	
	време	темп	време	темп	време	темп	време	темп
12345 (пон . ~ пет .)	7:00 часа	22 ℃	8:30	19 ℃	17:00 часа	22 ℃	22:00 часа	19 ℃
6 (събота)	08:00	22 ℃	8:30	22 ℃	17:00 часа	22 ℃	22:00 часа	19 ℃
7 (нд.)	08:00	22 ℃	8:30	22 ℃	17:00 часа	22 ℃	22:00 часа	19 ℃

Сдвояване на кодове

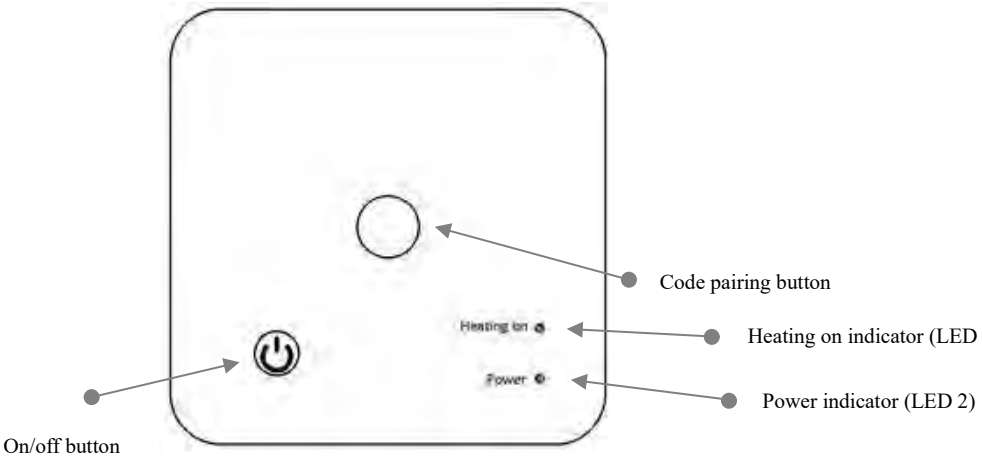

I. Сдвояване на код с предавател (вече е сдвоен фабрично)

1) Натиснете продължително бутона за сдвояване на кодове на приемника, докато LED 1 започне да мига бързо.

2) Изключете предавателя и натиснете продължително, докато кодът се покаже на екрана , след което натиснете бутона. на код/дисплей ще мига .

3) Изчакайте известно време, LED 1 спира да мига. Сдвояването на кода е готово.

II. Сдвояване на код с приложение

Бележки:

Преди конфигуриране на wifi , моля, уверете се, че телефонът ви вече е свързан към 2,4 GHz WIFI.

1. Моля, изтеглете ПРИЛОЖЕНИЕТО „ **Smart Life** “ от Google Play или App Store.
2. Регистрирайте своя акаунт с вашия телефонен номер или имейл адрес, след което влезте, моля.
3. Добавете устройство, като натиснете бутона **+** в горния десен ъгъл.
4. Натиснете „ Всички устройства “
5. Намерете „ Термостат “ в списъка.
6. Натиснете продължително **бутона за сдвояване на кодове** на приемника, докато LED1 започне да мига бързо.
7. Натиснете „ Индикаторът за потвърждение мига бързо “ на телефона.
8. Изчакайте момент , докато връзката се осъществи.

III. Изчистване на всички сдвоявания

Натиснете дълго бутона за сдвояване на код и бутона за включване/изключване за 5 s, докато LED1 и LED2 мигат веднъж,

което означава, че кодовото сдвояване е елиминирано.

IV. Изгубен сигнал

В случай на загуба/прекъсване на RF и WIFI сигнала, LED 1 ще мига бавно.

за откриване на отворен прозорец (функция OWD)

функцията за откриване на отворен прозорец е активиран в настройката на параметъра, системата автоматично ще спре отоплението, когато открие внезапен спад на стайната температура (2 °C за 15 минути по подразбиране). Това обикновено се причинява , когато а прозорецът или вратата се отварят, без да се изключва нагревателният уред .

Устройството ще се върне към предишния режим на работа след 30 минути, след което **OP** изчезва. Натискането на произволен бутон ще излезе от функцията OWD по време на периода на изключване на отоплението.

Настройка на параметър

В изключен режим натиснете и задръжте  бутон и  бутон за 6s, за да влезете в настройката на параметрите. Всяко натискане на  ще премине към следващата настройка на елемента. Регулирайте стойността, като натиснете  и  бутон.

Меню	**Описание**	**Обхват**	**Стойност по подразбиране**
01	темп. калибриране за вътрешен сензор	-8 ℃ ~ 8 ℃	0 ℃
02	Задаване Макс.	5 ℃ ~ 35 ℃	35 ℃
03	Задаване Мин.	5 ℃ ~ 35 ℃	5 ℃
05	Защита от замръзване Темп.	5 ℃ ~ 15 ℃	5 ℃
09	Мъртва зона	0~3 ℃	0 ℃
10	Дисплей	0: Стайна температура . 1: НАСТРОЙКА на темп .	0
12	Функция за откриване на отворен прозорец	1: Активиране 0: Деактивиране	0
13	Време за откриване на OWD	2~30 минути	15 минути
14	OWD Падаща температура . изберете （в рамките на времето за откриване）	2.3.4 ' C	2 ' C
15	OWD Избор на време за забавяне (Връщане към предишно работно състояние)	10~60мин	30 минути
17	Възстановяване на фабричните настройки	0: Не	0
		1: Да и след това натиснете включване /изключване за 5 секунди, изчакайте, докато термостатът се рестартира	
	Софтуерна версия		

Wiring Diagram

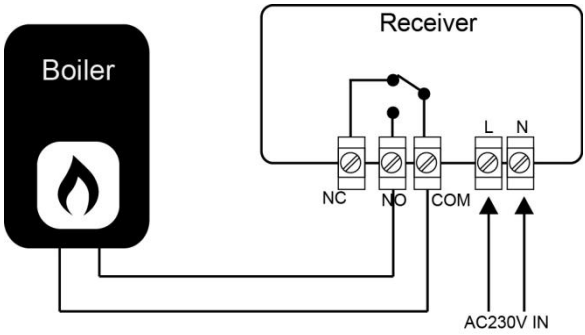

Installation and Dimension

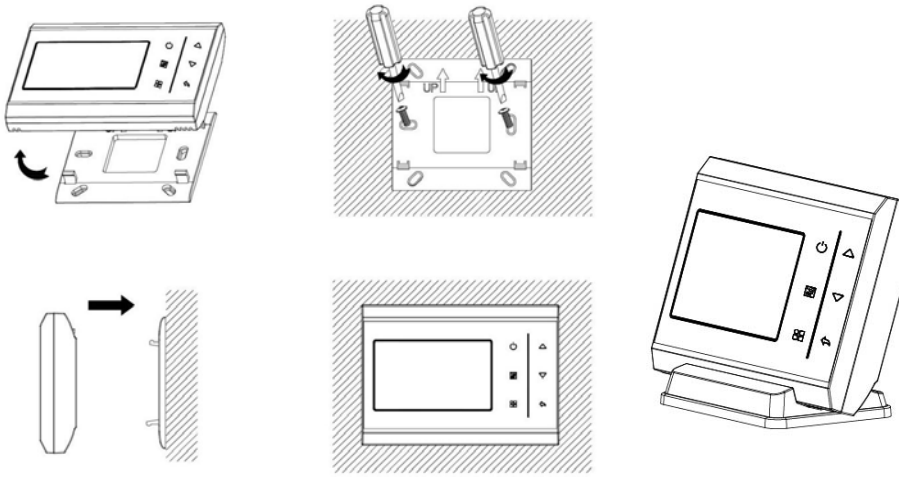

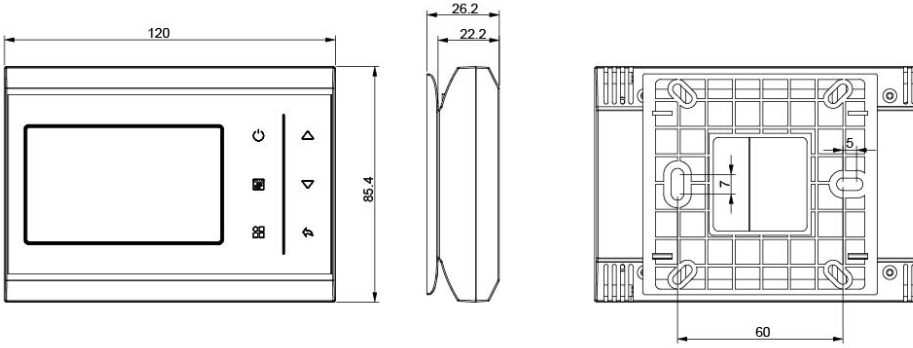

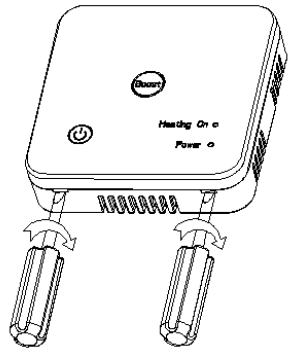
Boost
Heating On
Power

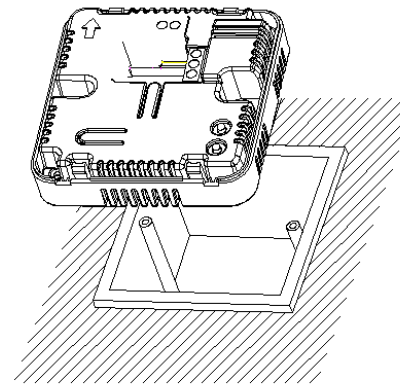

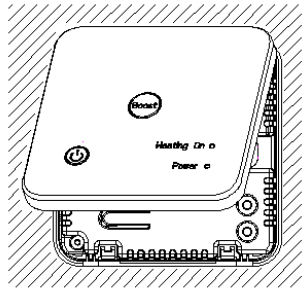
Boost
Heating On
Power

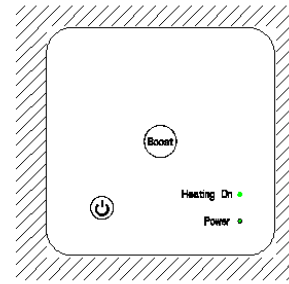
Boost
Heating On
Power

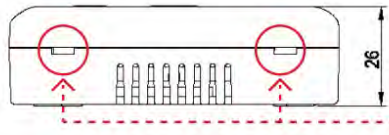
26
HOOK

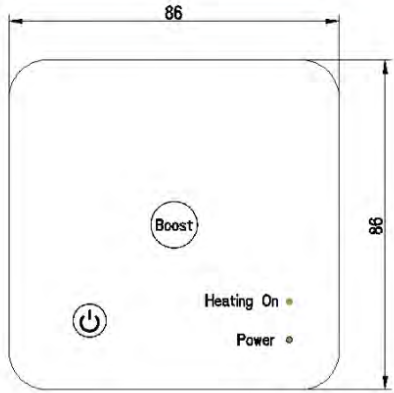
86
Boost
Heating On
Power
86

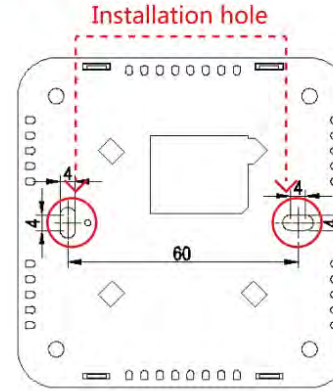
Installation hole
4
4
4
4
60

Helpful. Useful. Durable.



IMPORTATOR: EVERPRO INTERNATIONAL CONSTRUCTION SRL
RO15107294; J23/2697/2002
Sos. Bucuresti-Urziceni Nr. 8A, Afumati, Ilfov
Tel: +40213505273/74: Fax: +40213505275; web: www.everpro.ro

Importőr: Euro Warehouse Kft.
1097 Budapest, Illatos út 38
Tel: +36-70/630-9852; +36-70/907-5121
E-mail:office@eurowarehouse.hu www.eurowarehouse.hu