ermetiq®

Programmable wireless room thermostat
Instructions manual

Termostat ambient programabil fara fir
Manual de instructiuni

Vezeték nélküli programozható szobatermosztát
Felhasználói útmutató

Стаен термостат - програмируем безжичен
Ръководство с инструкции



TA-WT11

PLEASE RECYCLE

Key Features

- Heating thermostat
- 2xAAA battery powered.
- 7days programmable
- Surface mounting.
- RF frequency: 868MHz;
- Wireless distance: 120m in open place



Technical data

- CE, ROHS,RED approved
- Dimension: 120*85.4*26.2mm

Power Supply	- 2*AAA battery	Backlight	- White
Load current	- Max 10A	Sensor	- NTC 10K,
Set Point Range	- 5~35℃	Accuracy	- ± 1℃ (step control by +0.5℃)
Ambient	- 0~50℃	Protection Class	- IP20
Relative Humidity	- 85%	Housing	- ABS+PC

Display & Buttons

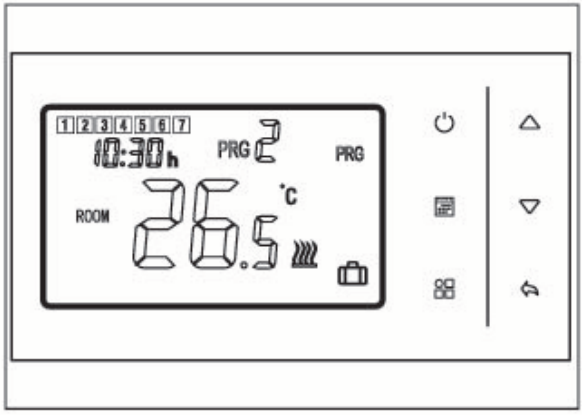

1 2 3 4 5 6 7	Weekday
88:88h	Clock
No indicate icon	Manual Mode
PRG	PRG mode
PRG 8	Current PRG mode
	Away mode
	Heating on
OP	Open window mode

Clock & Mode Temperature pre-set

Press button for 3s, set the clock and pre-set temperature of each mode by pressing and button, each press of button will go to next item setting.

Menu	Description	Menu	Description
01	Clock setting- Minute	03	Clock setting- Weekday
02	Clock setting- Hour		

Mode select

Press button to select PRG mode /MAN mode (No icon indicate)/Away mode.

7days programmable setting

Press and hold button for 3s to enter program setting.

Set the schedule (Weekday-Period-Start time-Temp.) by pressing and button, each press of button will go to next item setting.

Default Setting:

Period	1		2		3		4	
	Time	Temp	Time	Temp	Time	Temp	Time	Temp
12345(Mon.~Fri.)	7:00	22℃	8:30	19℃	17:00	22℃	22:00	19℃
6(Sat.)	8:00	22℃	8:30	22℃	17:00	22℃	22:00	19℃
7(Sun.)	8:00	22℃	8:30	22℃	17:00	22℃	22:00	19℃

Code Pairing

Please refer to the manual of HR-02 to pair with HR-02;

Please refer to the manual of EGW-01 to pair with EGW-01, after pair with EGW-01, you can control the whole wiring center system by mobile application.

Open Window Detect Function(OWD function)

When the Open Window detect function is enabled in the parameter setting, the system will automatically stop heating when it detects a sudden drop of room temperature (2°C in 15 minutes as default). This is normally caused when a window or door is opened without turning off the heating device.

The device will return to the previous mode of operation after 30mins, then **OP** disappear. Press any button will exit OWD function during the heating off period.

Parameter Setting

Under off mode, press and hold button and button for 6s to enter parameter setting. Each press of button will go to next item setting. Adjust the value by pressing and button.

Menu	Description	Range	Default Value
01	Temp. calibration for internal sensor	-8 ℃ ~8 ℃	0℃
02	Set Point Max.	5 ℃ ~35℃	35 ℃
03	Set Point Min.	5 ℃ ~35℃	5 ℃
05	Frost Protection Temp.	5 ℃ ~15℃	5 ℃
09	Dead zone	0~3℃	0℃
10	Display	0: Room temp. 1: SET temp.	0
12	Open window detect function	1: Enable 0: Disable	0
13	OWD Detect Time	2~30mins	15mins
14	OWD Drop temp. select （within detect time）	2.3.4'C	2 'C
15	OWD Delay time select (Return to previous working status)	10~60min	30mins
17	Factory reset	0: No	0
		1: Yes, and then press On/off button for 5s,wait until thermostat restart	
	Software version		

Caracteristici



- Termostat de incalzire
- 2 x baterii AAA
- Programabil 7 zile
- Montaj aparent (pe perete)
- Frecventa RF: 868MH
- Distanta WiFi: 120m in spatiu deschis

Date tehnice

- Certificari CE, ROHS,RED
- Dimensiuni: 120*85.4*26.2mm

Alimentare	- 2 x baterii AAA	Lumina afisaj	- Alb
Curent	- Max 10A	Senzor	- NTC 10K,
Domeniul de reglare	- 5~35℃	Acuratete	- ± 1℃ (Pas+0.5℃)
Temperatura ambientala	- 0~50℃	Clasa de protectie	- IP20
Umiditate relativa	- 85%	Carcasa	- ABS+PC

Afișaj și butoane

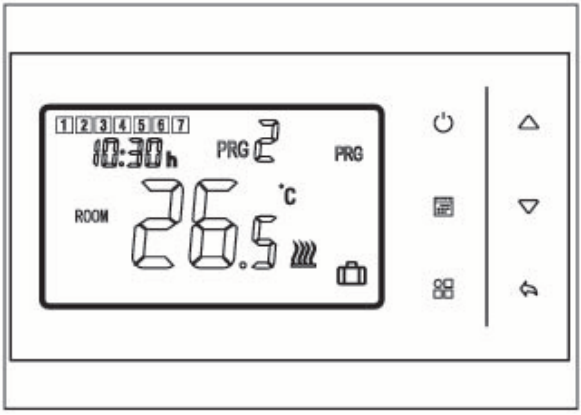

1 2 3 4 5 6 7	Weekday
88:88 h	Clock
No indicate icon	Manual Mode
PRG	PRG mode
PRG 8	Current PRG mode
	Away mode
	Heating on
OP	Open window mode

RO

Ceas și mod Temperatură prestabilită

Apăsați butonul timp de 3 secunde, setați ceasul și temperatura pentru fiecare mod apăsând butoanele, △ si ▽ fiecare apăsare a butonului va trece la setarea articolului următor.

Meniu	Descriere	Meniu	Descriere
01	- Minute	03	Ziua
02	- Ora		

Selectare mod

Apasati pentru a selecta unul din modurile PRG mode / MAN mode (fara pictograma) / Mod vacanta

Programare pe 7 zile

Tineti apasat 3secunde pentru a intra in meniul de setare. Stabiliți programul (Ziua săptămânii-Perioada-Ora de începere-Temp.) apasand △ si ▽

Apoi apasati pentru a merge mai departe.

Setare implicită:

Perioda	1		2		3		4	
	Time	Temp	Time	Temp	Time	Temp	Time	Temp
12345(Mon.~Fri.)	7:00	22℃	8:30	19℃	17:00	22℃	22:00	19℃
6(Sat.)	8:00	22℃	8:30	22℃	17:00	22℃	22:00	19℃
7(Sun.)	8:00	22℃	8:30	22℃	17:00	22℃	22:00	19℃

Asociere dispozitive

Vă rugăm să consultați manualul EGW-01 pentru a asocia cu EGW-01, după asocierea cu EGW-01, puteți controla întregul sistem central de cablare prin aplicația mobilă.

Functia detectare fereastra deschisa (OWD)

Când funcția de detectare a ferestrei deschise este activată în setarea parametrilor, sistemul va opri automat încălzirea atunci când detectează o scădere bruscă a temperaturii camerei (2°C în 15 minute ca implicit). Acest lucru este cauzat în mod normal atunci când o fereastră sau o ușă este deschisă fără a opri dispozitivul de încălzire.

Dispozitivul va reveni la modul de funcționare anterior după 30 de minute, apoi OP va dispărea. Apăsați orice buton pentru a ieși din funcția OWD în timpul perioadei de oprire a încălzirii.

Setarea parametrilor

Cu termostatul oprit (inchis) tineti apasat  si  pentru 6 secunde pentru a intra in modul se setare parametrii. Apoi apasati butonul  pentru a trece la urmatoarea setare. Ajustati setarile dorite apasand  si 

Meniu	Descriere	Interval setare	Valoare predefinita
01	Temp. calibrare senzor	-8 ℃ ~8 ℃	0℃
02	Set. temp. max.	5 ℃ ~35℃	35 ℃
03	Set. temp. min.	5 ℃ ~35℃	5 ℃
05	Temp. protectie la inghet.	5 ℃ ~15℃	5 ℃
09	Zona moarta	0~3℃	0℃
10	Afisaj	0: temp. camerei 1: SET. temp.	0
12	Functia detectare fereastra deschisa (OWD)	1: Pornit 0: Oprit	0
13	OWD Timp detectare	2~30min.	15min.
14	OWD scaderea de temperatura （fara timp detectare）	2.3.4'C	2℃
15	OWD timp intarziere (revenire la statusul initial)	10~60min.	30min.
17	Resetare de fabrica	0: Nu 1: Da, apoi apsati butonul On/off pentru 5 secunde si asteptati restartarea termostatului	0
	Versiune soft		

Fő jellemzők



- Fűtés termosztát
- 2xAAA elem
- 7 napra programozható
- Felületre szerelhető
- RF frekvencia: 868MHz;
- Vezeték nélküli hatótávolság: 120m nyílt helyen

Műszaki adatok

- CE, ROHS,RED tanúsítvány
- Méretek: 120*85.4*26.2mm

Tápegység - 2*AAA elem	Kijelzőfény - Fehér
Áramerősség - Max 10A	Érzékelő - NTC 10K,
Hőmérséklet tartomány - 5~35℃	Mérési pontosság - ± 1℃ (beállíthatóság +0.5℃-onként)
Környezeti hőmérséklet - 0~50℃	Védelmi besorolás - IP20
Relatív páratartalom - 85%	Anyaga - ABS+PC

Kijelző és gombok

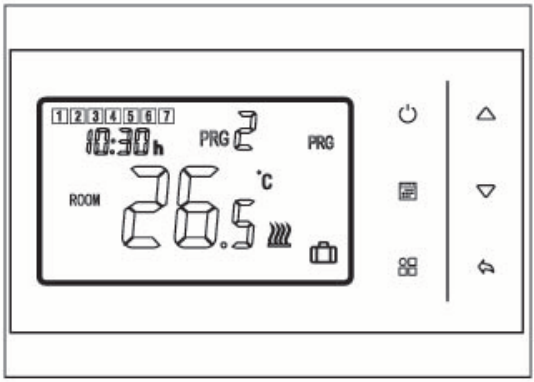

1 2 3 4 5 6 7	Weekday
88:88 h	Clock
No indicate icon	Manual Mode
PRG	PRG mode
PRG 8	Current PRG mode
	Away mode
	Heating on
OP	Open window mode

Óra és üzemmód Hőmérséklet előre beállított

Nyomja meg a gombot és tartsa 3 mp-ig. Állítsa be az időt és az előre meghatározott hőmérsékletet a és gombok megnyomásával. Minden egyes gombnyomással a következő elem beállítására ugrik.

Menü	Leírás	Menü	Leírás
01	Időbeállítás - Perc	03	Időbeállítás - Hétköznap
02	Időbeállítás - Óra		

Mód kiválasztása

Nyomja meg a PRG mode /MAN mode (ikon nem jelzi)/Away mode választás gombot.

Heti program beállítása

Nyomja meg a gombot és tartsa 3 mp-ig a programbeállítások belépéséhez.
Állítsa be az ütemezést (Hétköznap-Időszak-Kezdési idő-Hőmérséklet) a és gombok megnyomásával. Minden egyes gomb megnyomásával a következő elem beállítására lép.

Alapértelmezett beállítás:

Periódus	1		2		3		4	
	Óra	Hőm.	Óra	Hőm.	Óra	Hőm.	Óra	Hőm.
12345(Hétf.~Pént.)	7:00	22℃	8:30	19℃	17:00	22℃	22:00	19℃
6(Szombat)	8:00	22℃	8:30	22℃	17:00	22℃	22:00	19℃
7(Vasárnap)	8:00	22℃	8:30	22℃	17:00	22℃	22:00	19℃

Kódpárosítás

Kérjük, olvassa el a HR-02 használati útmutatóját a HR-02-vel való párosításhoz;
Kérjük, olvassa el az EGW-01 használati útmutatóját az EGW-01-gyel való párosításhoz, Az EGW-01-gyel való párosítás után a teljes központi hálózati rendszert mobilalkalmazással vezérelheti.

Nyitott ablak észlelés funkció (OWD funkció)

Ha a Nyitott ablak észlelés funkció engedélyezve van a paraméter beállításaiban, a rendszer automatikusan leállítja a fűtést, ha a szobahőmérséklet hirtelen csökkenését észleli (alapértelmezés szerint 2°C 15 percen belül). Ez általában akkor következik be, amikor egy ablakot vagy ajtót kinyitnak a fűtőberendezés kikapcsolása nélkül.
A készülék 30 perc elteltével visszatér az előző üzemmódba, majd az OP eltűnik. Bármely gomb megnyomásával kiléphet az OWD funkcióból a fűtés kikapcsolási időszaka alatt.

Paraméterek beállítása

Kikapcsolt módban nyomja meg és tartsa lenyomva a  gombot és a  gombot 6 mp-ig a paraméterek beállításához. Minden egyes  gomb megnyomásával a következő elemre léphet. Állítsa be az értékeket a  és a  gombokkal.

Menü	Leírás	Tartomány	Alapértelmezett érték
01	Belső érzékelő hőm. kalibrálása	-8 ℃ ~8 ℃	0℃
02	Alapérték max.	5 ℃ ~35℃	35 ℃
03	Alapérték min.	5 ℃ ~35℃	5 ℃
05	Fagyvédelmi hőm.	5 ℃ ~15℃	5 ℃
09	Holtpont	0~3℃	0℃
10	Kijelző	0: Szoba hőm. 1: Beállított hőm.	0
12	Nyitott ablak észlelési funkció	1: Bekapcsolva 0: Kikapcsolva	0
13	OWD észlelési idő	2~30 perc	15 perc
14	OWD csökkenő hőm. kiválasztása (észlelési időn belül)	2.3.4'C	2 'C
15	OWD késleltetési idő kiválasztása (miután visszaáll az előző működő állapothoz)	10~60 perc	30 perc
17	Gyári beállítások visszaállítása	0: Nem	0
		1: Igen. Nyomja meg 5 mp-ig a Be/Ki gombot. Várja meg amíg a termosztát újraindul.	
	Software verzió		

Ключови функции

- Термостат за отопление
- Захранван от 2xAAA батерии.
- 7 дни програмируем
- Повърхностен монтаж.
- RF честота: 868MHz;
- Безжично разстояние: 120м на открито



Технически данни

- CE, ROHS, RED одобрен
- Размери: 120*85.4*26.2мм

Захранване - 2*AAA батерии	Подсветка - Бяла
Ток на натоварване - Max 10A	Сензор - NTC 10K,
Диапазон на зададената точка - 5 ~ 35 ℃	точност - ± 1 ℃ (степенно управление с +0,5 ℃)
Околна среда - 0~50 ℃	Клас на защита - IP 20
Относителна влажност - 85%	Жилища - ABS+PC

Дисплей и бутони

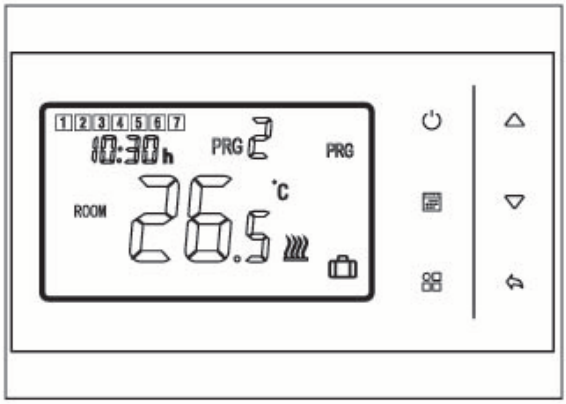

1 2 3 4 5 6 7	Weekday
88:88h	Clock
No indicate icon	Manual Mode
PRG	PRG mode
PRG 8	Current PRG mode
	Away mode
	Heating on
OP	Open window mode

БГ

Часовник и режим Предварително зададена температура

Натиснете и задръжте бутона за 3 s, настройте часовника и предварително зададената температура . на всеки режим чрез натискане и бутон, всяко натискане на ще премине към следващата настройка на елемента.

Меню	Описание	Меню	Описание
01	Настройка на часовника - минута	03	Настройка на часовника - ден от седмицата
02	Настройка на часовника - час		

Избор на режим

Натиснете бутона, за да изберете режим PRG /MAN режим (без икона)/режим Навън.

7 дни програмируема настройка

Натиснете и задръжте бутона за 3s, за да влезете в настройката на програмата.
Задайте графика (Ден от седмицата-Период-Начален час-Темп.) чрез натискане на бутон и при всяко натискане на ще премине към следващата настройка на елемента.

Настройки по подразбиране:

Период	**1**		**2**		**3**		**4**	
	време	**темп**	**време**	**темп**	**време**	**темп**	**време**	**темп**
12345 (пон . ~ пет .)	**7:00 часа**	**22** ℃	**8:30**	**19** ℃	**17:00 часа**	**22** ℃	**22:00 часа**	**19** ℃
6 (събота)	**08:00**	**22** ℃	**8:30**	**22** ℃	**17:00 часа**	**22** ℃	**22:00 часа**	**19** ℃
7 (нд.)	**08:00**	**22** ℃	**8:30**	**22** ℃	**17:00 часа**	**22** ℃	**22:00 часа**	**19** ℃

Сдвояване на кодове

Моля, вижте ръководството на HR-02 за сдвояване с HR-02 ;

Моля, вижте ръководството на EGW-01, за да сдвоите с EGW-01, след сдвояване с EGW- 01 можете да контролирате цялата система на центъра за окабеляване чрез мобилно приложение.

за откриване на отворен прозорец (функция OWD)

функцията за откриване на отворен прозорец е активиран в настройката на параметъра, системата автоматично ще спре отоплението, когато открие внезапен спад на стайната температура (2 °C за 15 минути по подразбиране). Това обикновено се причинява , когато а прозорецът или вратата се отварят, без да се изключва нагревателният уред .

Устройството ще се върне към предишния режим на работа след 30 минути, след което **OP** изчезва. Натискането на произволен бутон ще излезе от функцията OWD по време на периода на изключване на отоплението.

Настройка на параметър

В изключен режим натиснете и задръжте  бутон и  бутон за 6s, за да влезете в настройката на параметрите. Всяко натискане на  ще премине към следващата настройка на елемента. Регулирайте стойността, като натиснете  и  бутон.

Меню	Описание	Обхват	Стойност по подразбиране
01	темп. калибриране за вътрешен сензор	-8 ℃ ~ 8 ℃	0 ℃
02	Задаване Макс.	5 ℃ ~ 35 ℃	35 ℃
03	Задаване Мин.	5 ℃ ~ 35 ℃	5 ℃
05	Защита от замръзване Темп.	5 ℃ ~ 15 ℃	5 ℃
09	Мъртва зона	0~3 ℃	0 ℃
11	Заключване за деца	1: Заключване 0: Отключване	0
12	Функция за откриване на отворен прозорец	1: Активиране 0: Деактивиране	0
13	Време за откриване на OWD	2~30 минути	15 минути
14	OWD Падаща температура . изберете （в рамките на времето за откриване）	2.3.4 ' C	2 ' C
15	OWD Избор на време за забавяне (Връщане към предишно работно състояние)	10~60мин	30 минути
17	Възстановяване на фабричните настройки	0: Не 1: Да и след това натиснете включване /изключване за 5 секунди, изчакайте, докато термостатът се рестартира	0

Wiring Diagram

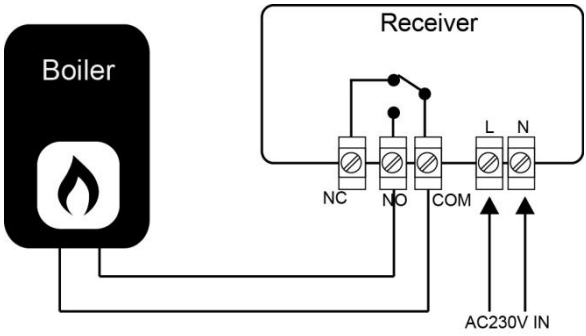

Installation and Dimension

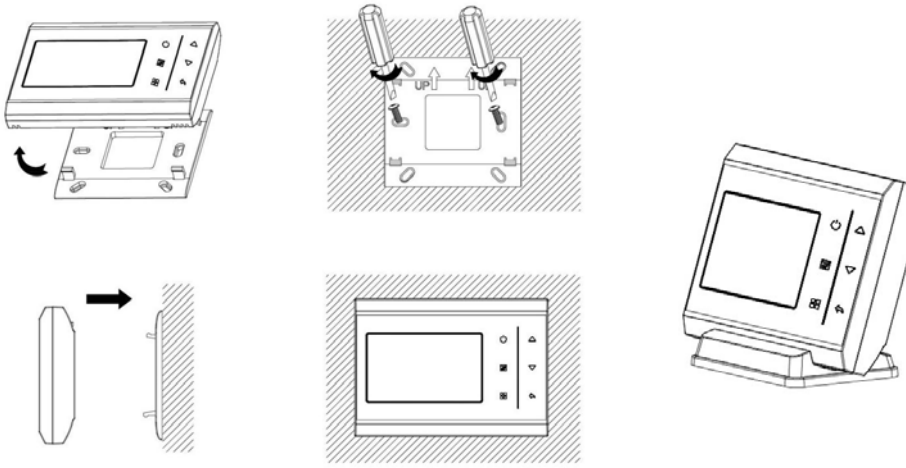

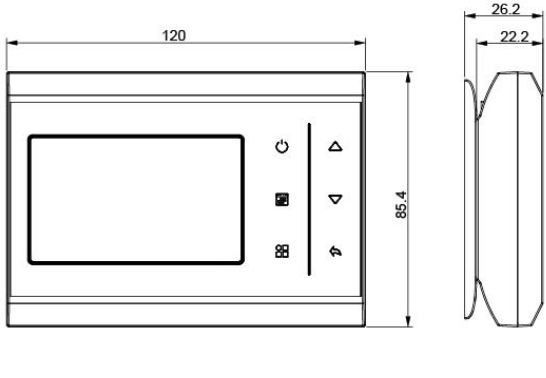

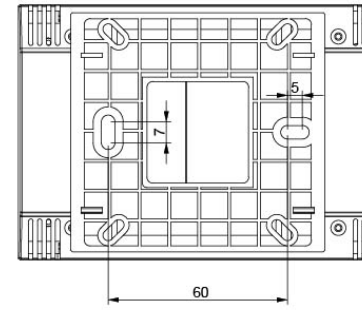

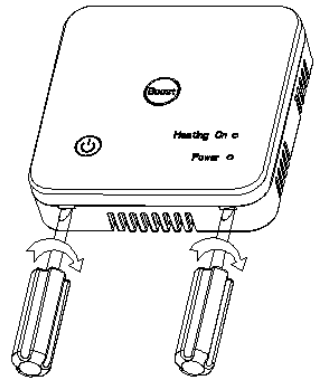
Boost
Heating On
Power

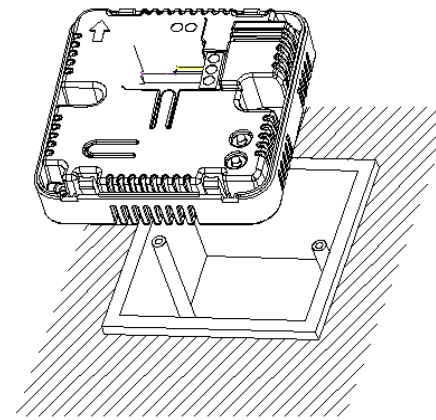

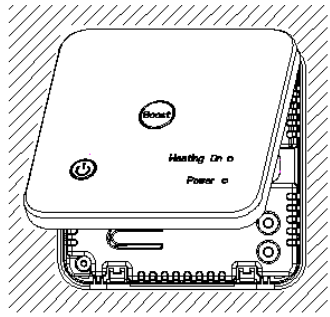
Boost
Heating On
Power

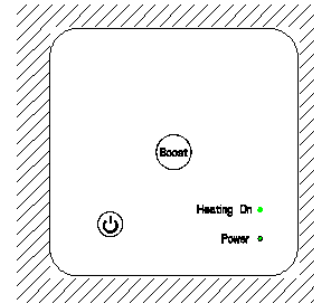
Boost
Heating On
Power

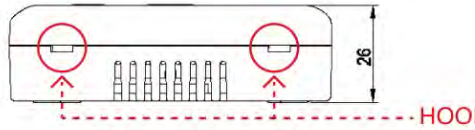
26
HOOK

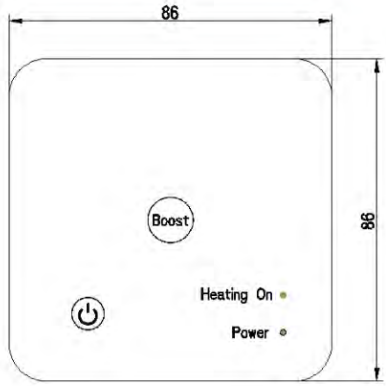
86
86
Boost
Heating On
Power

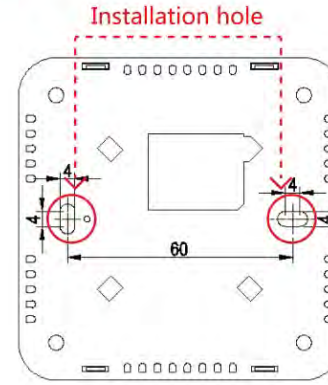
Installation hole
4
4
4
4
60

Helpful. Useful. Durable.



IMPORTATOR: EVERPRO INTERNATIONAL CONSTRUCTION SRL
RO15107294; J23/2697/2002
Sos. Bucuresti-Urziceni Nr. 8A, Afumati, Ilfov
Tel: +40213505273/74: Fax: +40213505275; web: www.everpro.ro

Importőr: Euro Warehouse Kft.
1097 Budapest, Illatos út 38
Tel: +36-70/630-9852; +36-70/907-5121
E-mail:office@eurowarehouse.hu www.eurowarehouse.hu